Газовые горелки

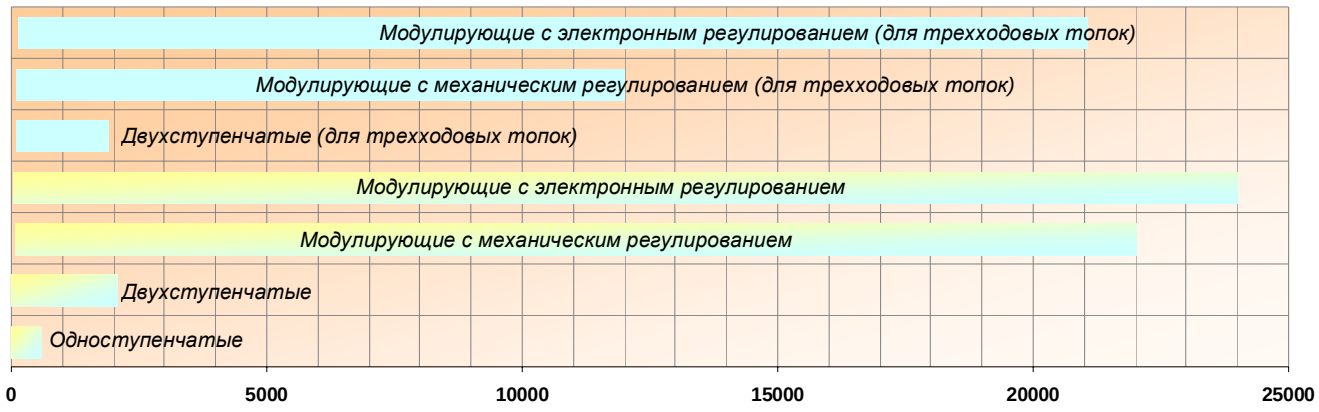

Low NOx (для трехходовых топок)

Стандартная эмиссия NOx

Low NOx

Газовые горелки

Одноступенчатые

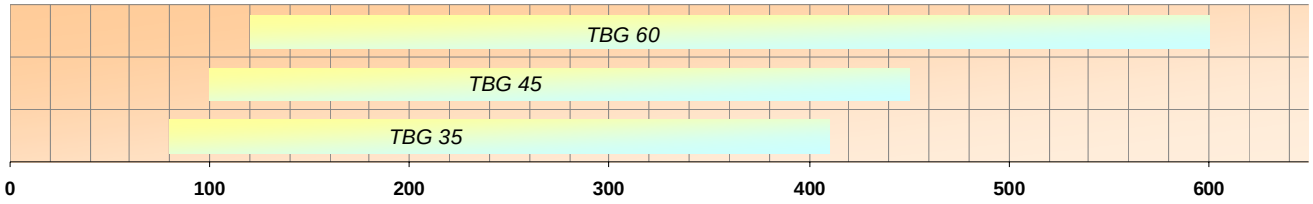

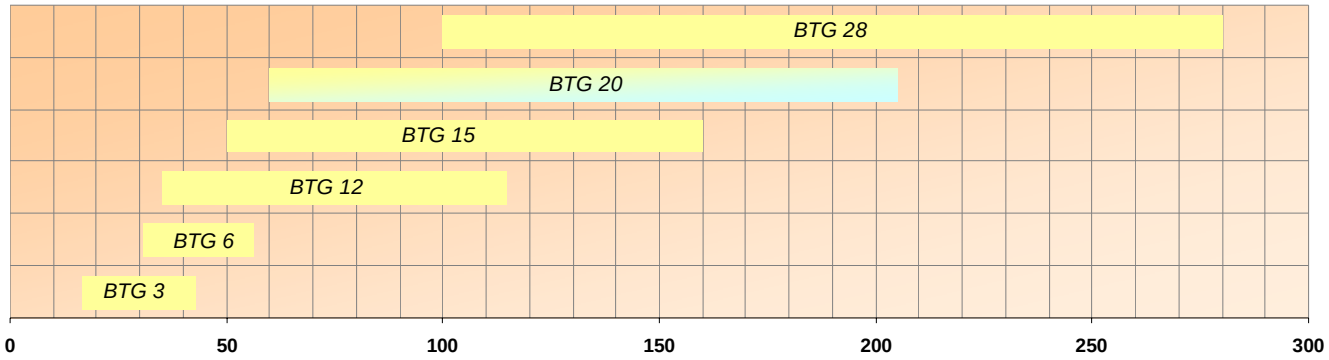

Двухступенчатые

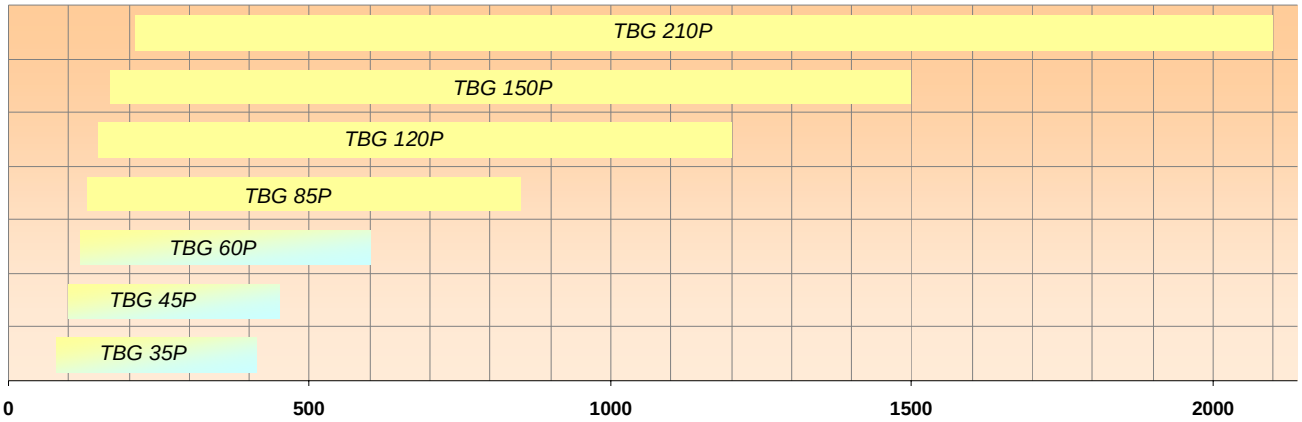

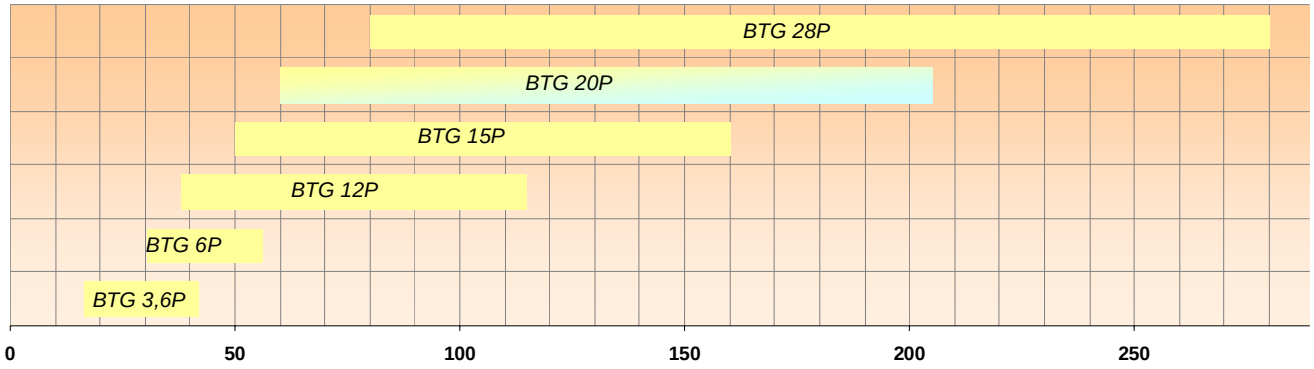

Low NOx (для трехходовых топок)

Стандартная эмиссия NOx

Low NOx

Газовые горелки

Модулирующие с механическим регулированием

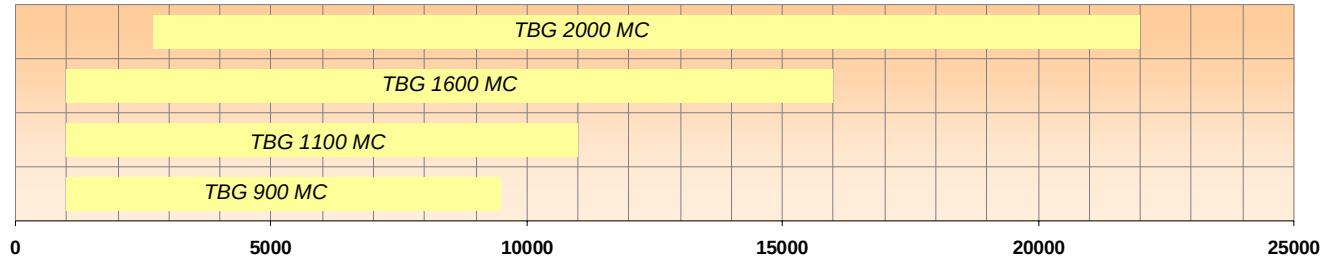

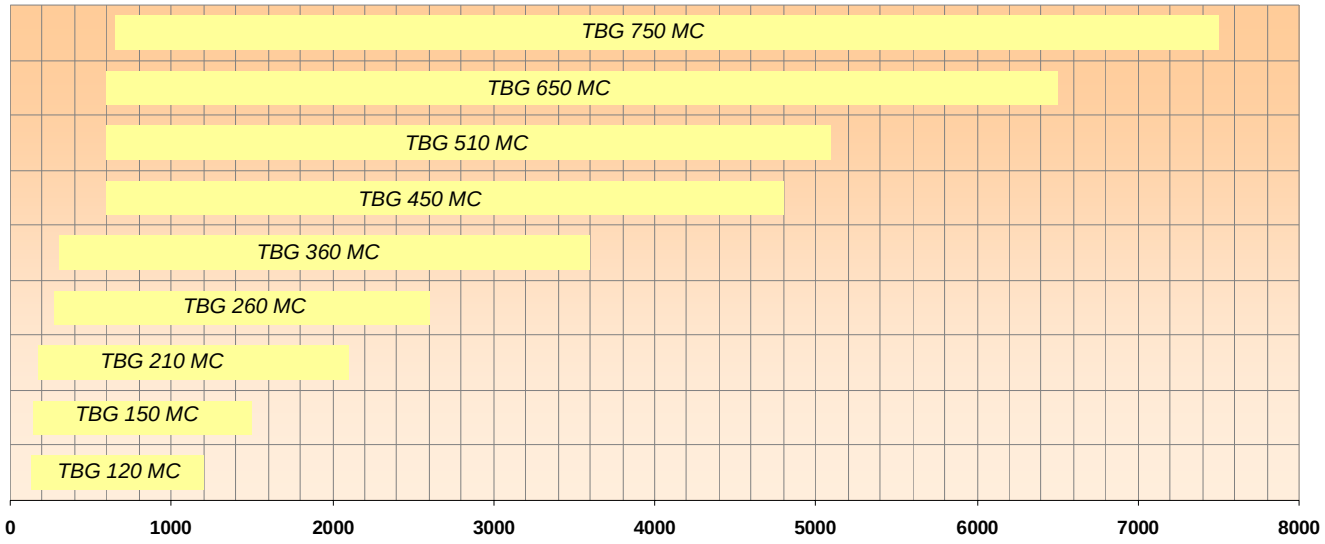

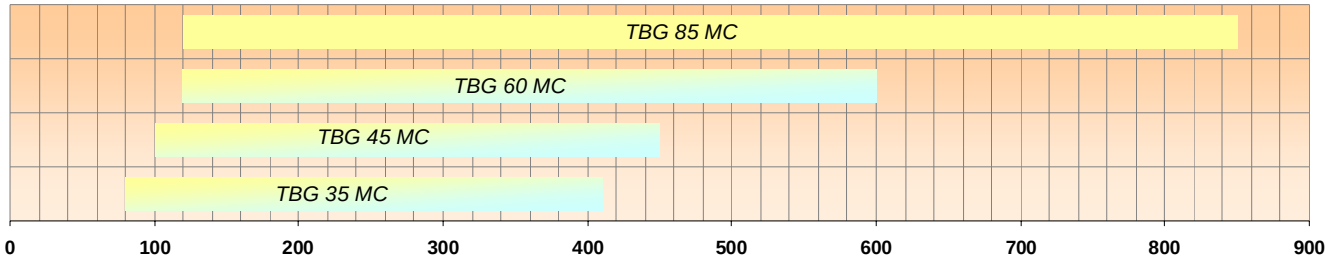

Low NOx (для трехходовых топок)

Стандартная эмиссия NOx

Low NOx

Газовые горелки

Модулирующие с электронным регулированием

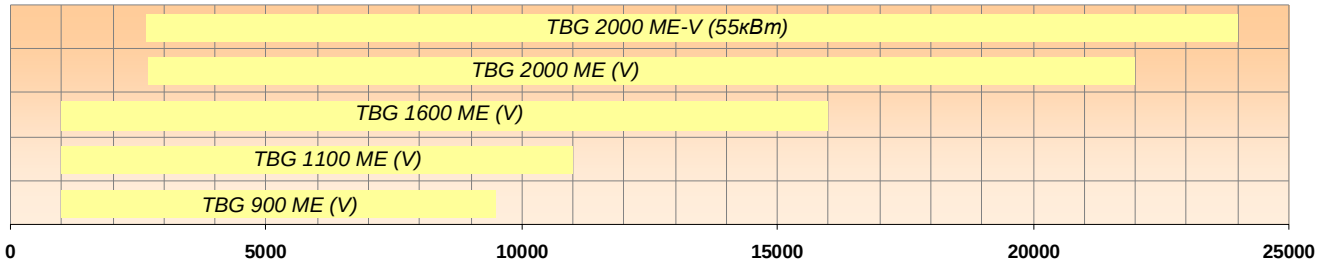

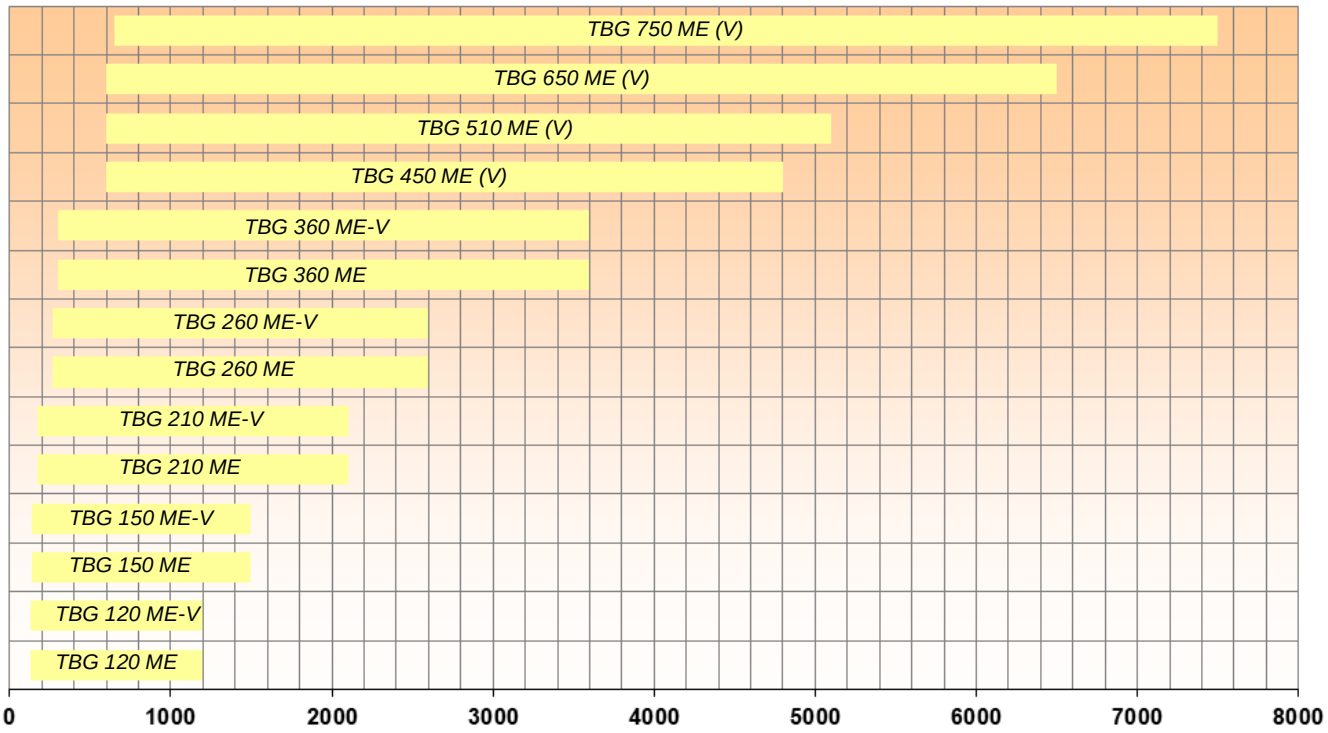

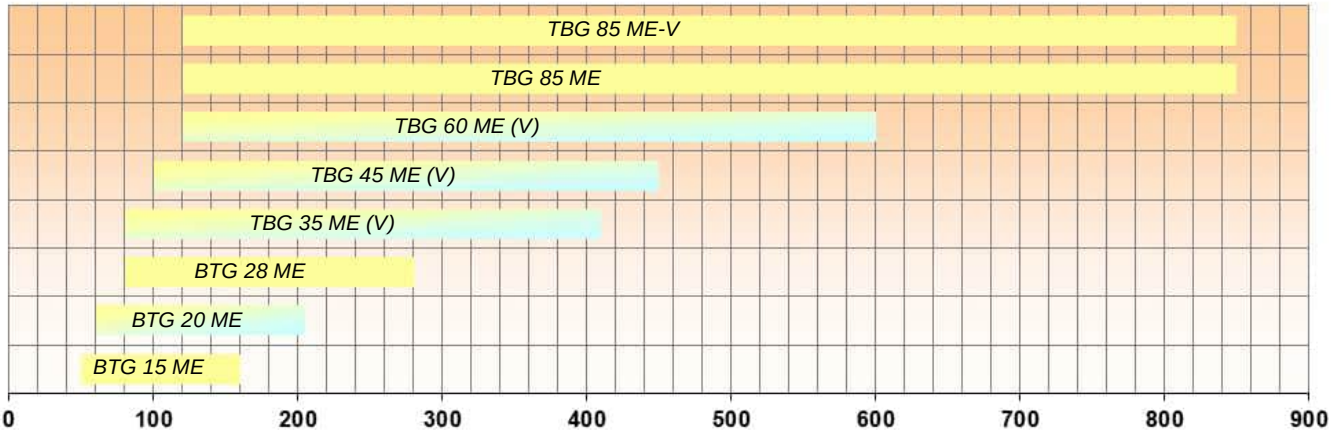

Low NOx (для трехходовых топок)

Стандартная эмиссия NOx

Low NOx

Газовые горелки

Двухступенчатые (для трехходовых топок)

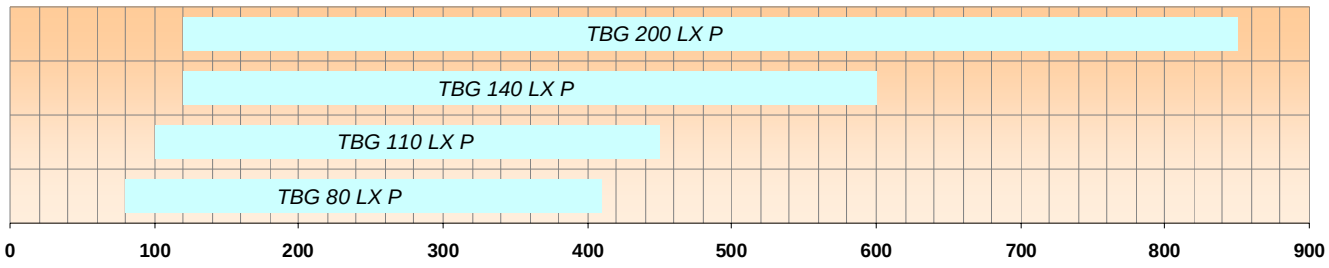

Модулирующие с механическим регулированием (для трехходовых топок)

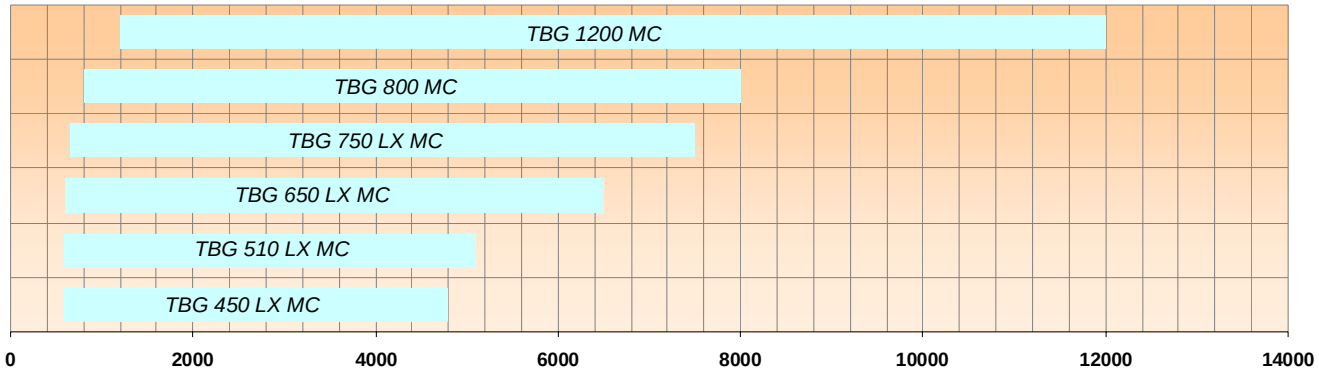

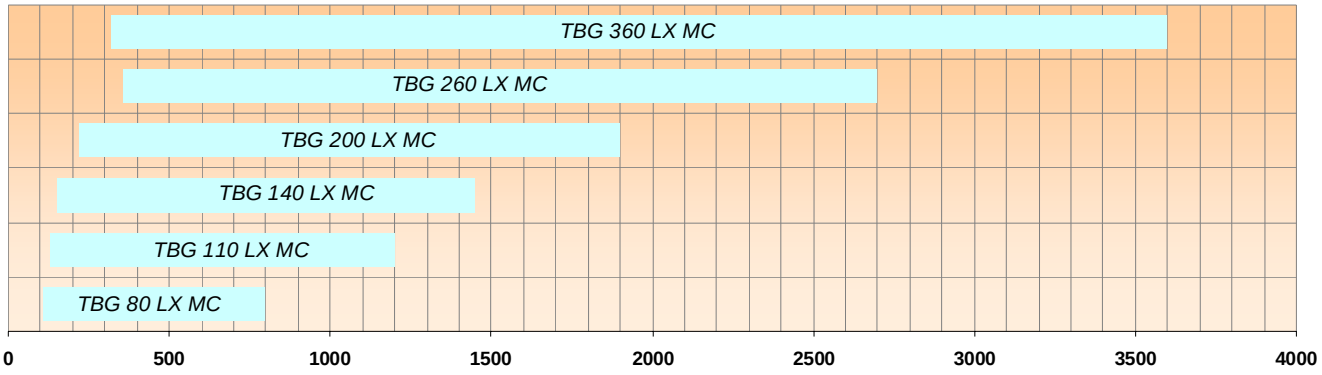

Low NOx (для трехходовых топок)

Стандартная эмиссия NOx

Low NOx

Газовые горелки

Модулирующие с электронным регулированием (для трехходовых топок)

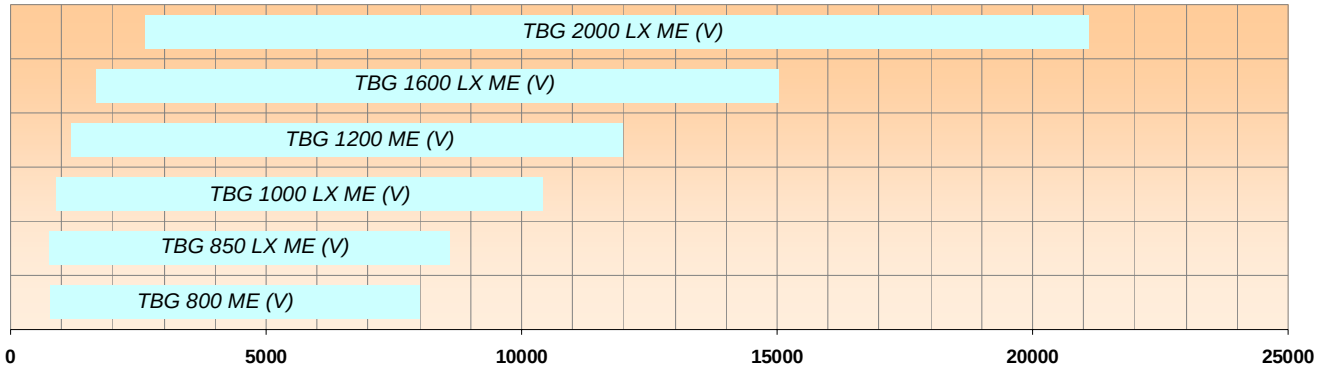

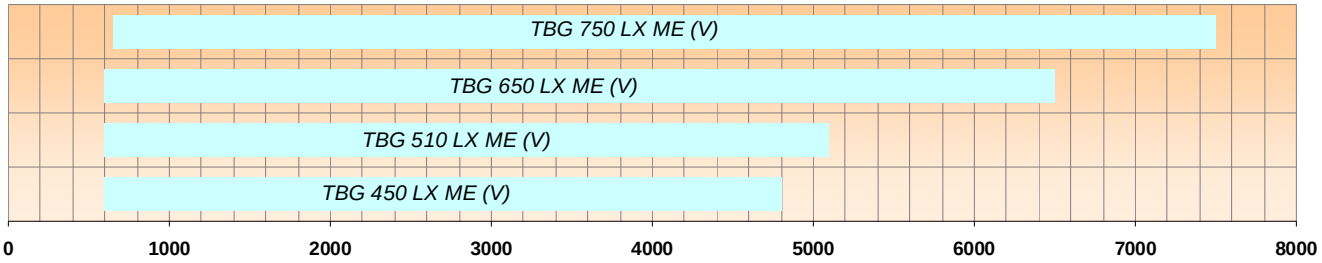

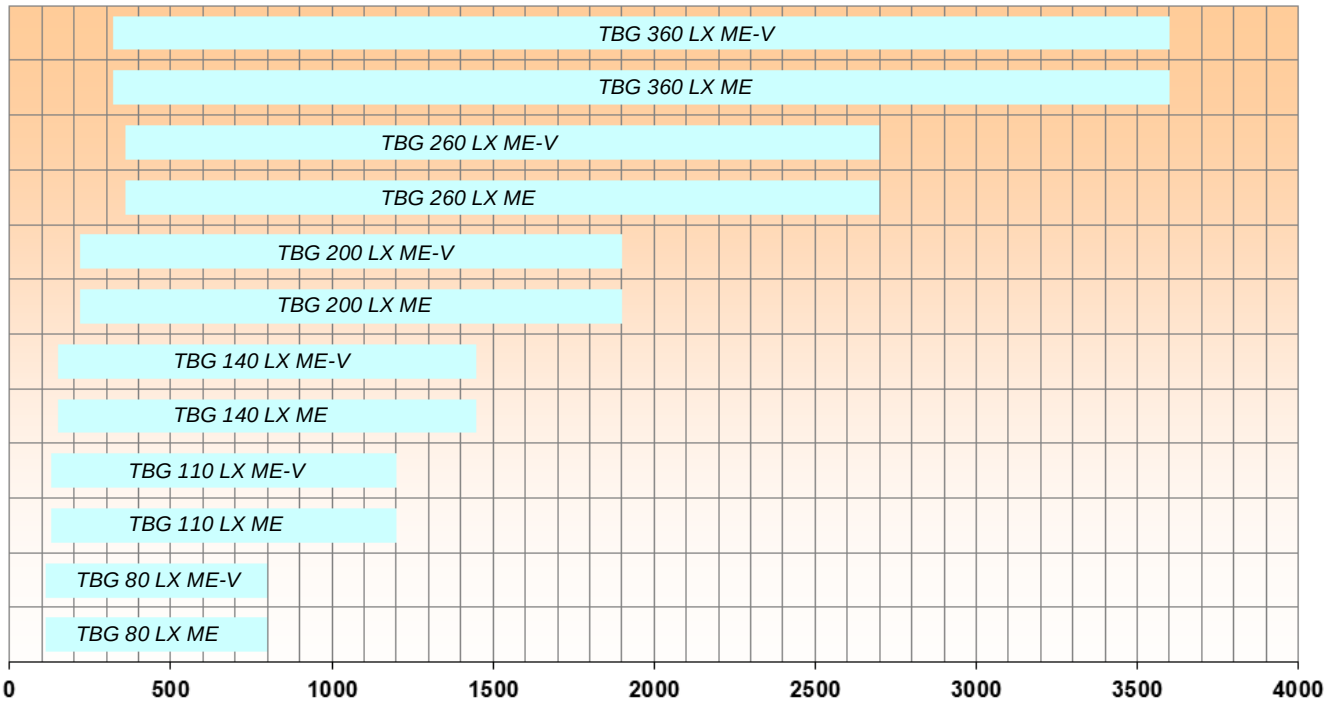

Low NOx (для трехходовых топок)

Стандартная эмиссия NOx

Low NOx



BTG 3	**арт. 17000010**
BTG 3 L200	**арт. 17000020**

Одноступенчатая горелка для сжигания природного и сжиженного газа состоит из:

- Алюминиевый корпус с шумопоглощающим кожухом,
- Регулируемая воздушная заслонка,
- Регулируемая подпорная шайба,
- Вентилятор с мотором,
- Электронный автомат горения,
- Трансформатор розжига,
- Реле давления воздуха,
- Электрод ионизации для контроля пламени,
- Резьбовое присоединение газовой арматуры,
- Головка горелки из нержавеющей жаропрочной стали с газораспределителем,
- Подвижный фланец крепления к теплогенератору.

Технические характеристики

Мощность	16,6, 42,7 кВт
Регулирование мощности	Одноступенчатое
Режим работы	Прерывистый (остановка 1 раз в 24 ч)
Эмиссия оксидов азота	2 класс
Уровень шума	64 дБ(А)
Подключение газовой арматуры	Сверху
Электропитание	~1/220В/50 Гц
Степень электрозащиты	IP40
Потребляемая электрическая мощность	170 Вт
Автомат горения	LME 11.330
Мотор вентилятора	90 Вт
Датчик пламени	Электрод ионизации

Диаграммы

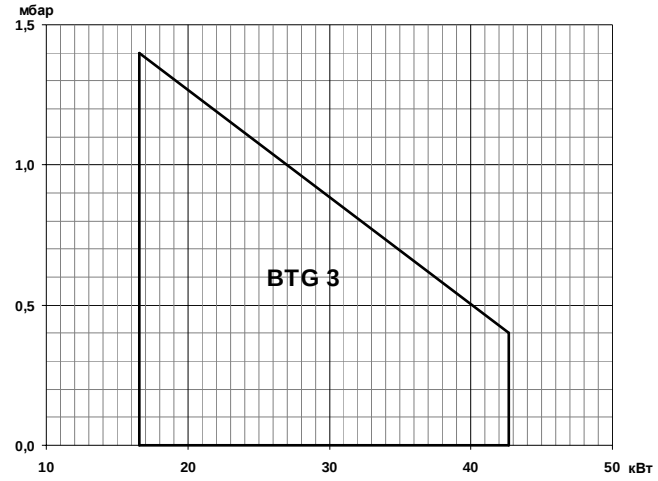

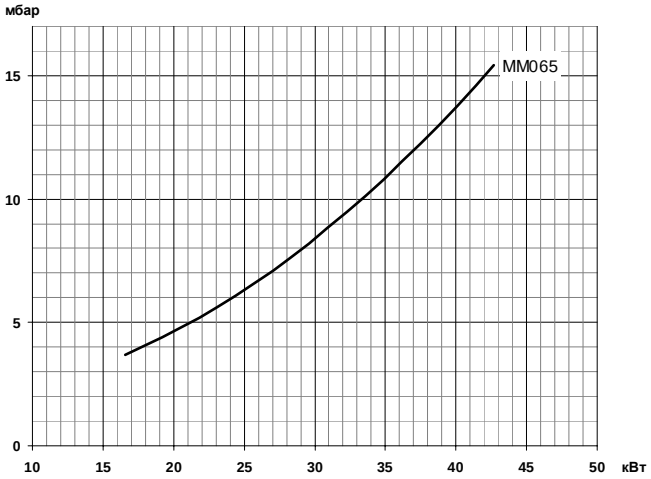

Газовая арматура	P_{max}	Переходник	BTGA	BTVS	CTV	Реле P_{max}	GPL
MM065 A20C-R1/2	**65 мбар**	**Не нужен**	**BTGA 1/2"**	**BTVS 1/2"FF**	**-**	**-**	**Не нужен**
19990466		-	97029999	97689999	-	-	-

Габариты

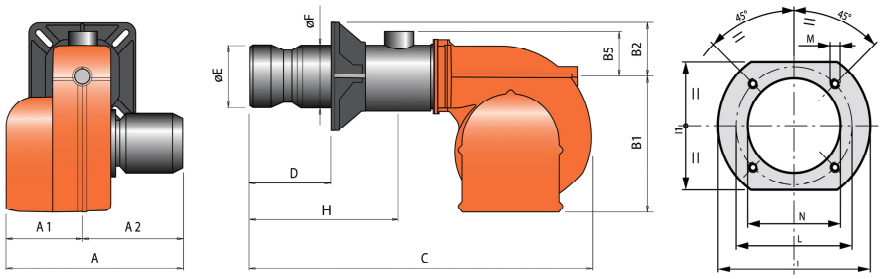

Горелка	A	A1	A2	B	B1	B2	B5	C	D	E	F	H	I	I1	L	M	N
BTG 3	250	120	130	242	170	72	48	330	90	90	90	285	144	135, 161	M8	95	170
BTG 3 L200	250	120	130	242	170	70	48	460	50, 200	90	90	394	140	135, 161	M8	95	170



BTG 6	**арт. 17040010**
BTG 6 L300	**арт. 17040020**

Одноступенчатая горелка для сжигания природного и сжиженного газа состоит из:

- Алюминиевый корпус с шумопоглощающим кожухом,
- Регулируемая воздушная заслонка,
- Регулируемая подпорная шайба,
- Вентилятор с мотором,
- Электронный автомат горения,
- Трансформатор розжига,
- Реле давления воздуха,
- Электрод ионизации для контроля пламени,
- Резьбовое присоединение газовой арматуры,
- Головка горелки из нержавеющей жаропрочной стали с газораспределителем,
- Подвижный фланец крепления к теплогенератору.

Технические характеристики

Мощность	30,6, 56,3 кВт
Регулирование мощности	Одноступенчатое
Режим работы	Прерывистый (остановка 1 раз в 24 ч)
Эмиссия оксидов азота	2 класс
Уровень шума	64 дБ(А)
Подключение газовой арматуры	Сверху
Электропитание	~1/220В/50 Гц
Степень электрозащиты	IP40
Потребляемая электрическая мощность	180 Вт
Автомат горения	LME 11.330
Мотор вентилятора	100 Вт
Датчик пламени	Электрод ионизации

Диаграммы

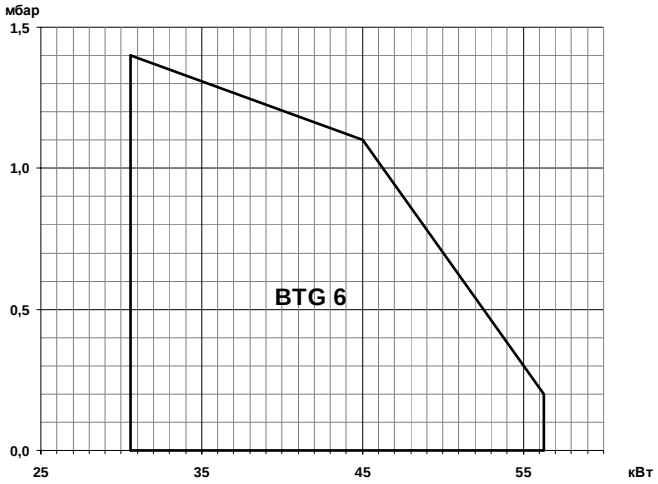

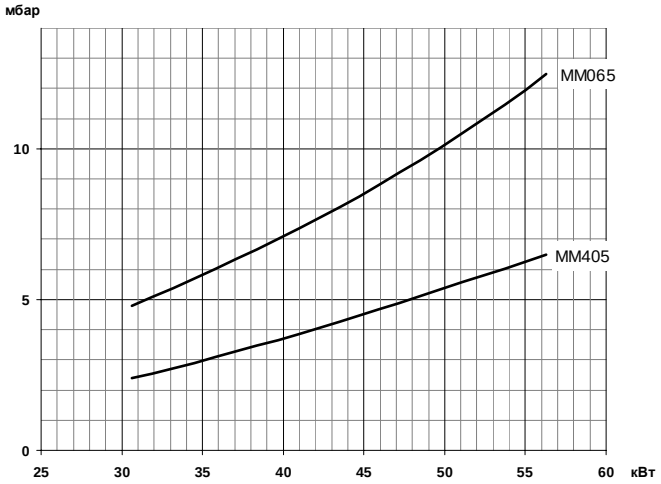

Газовая арматура	P_{max}	Переходник	BTGA	BTVS	CTV	Реле P_{max}	GPL
MM065 A20C-R1/2	**65 мбар**	**3/4"M X 1/2"F**	**BTGA 1/2"**	**BTVS 1/2"FF**	**-**	**-**	**Не нужен**
19990466		96000001	97029999	97689999	-	-	-
MM405 A20C-R3/4	**360 мбар**	**Не нужен**	**BTGA 3/4"**	**BTVS 3/4"FF**	**VPS 504**	**GW150A6**	**Не нужен**
19990002		-	97039999	97699999	98000100	98000352	-

Габариты

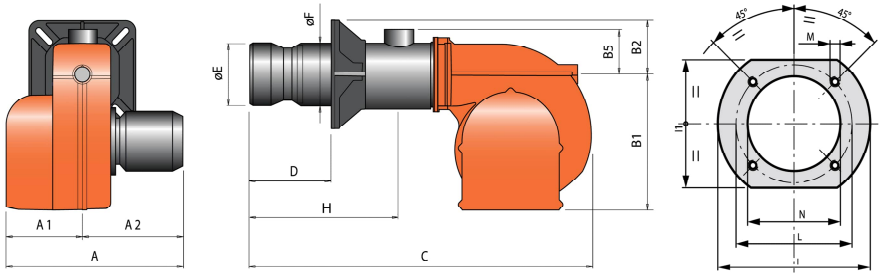

Горелка	A	A1	A2	B	B1	B2	B5	C	D	E	F	H	I	I1	L	M	N
BTG 6	246	123	123	289	219	70	53	410	50, 105	90	90	300	170	140	130, 155	M8	95
BTG 6 L300	246	123	123	289	219	70	53	610	50, 300	90	90	494	170	140	130, 155	M8	95

Принадлежности

Головка длинная	500 мм	98000495



BTG 12	**арт. 17170010**
BTG 12 L300	**арт. 17170020**

Одноступенчатая горелка для сжигания природного и сжиженного газа состоит из:

- Алюминиевый корпус с шумопоглощающим кожухом,
- Регулируемая воздушная заслонка,
- Регулируемая подпорная шайба,
- Вентилятор с мотором,
- Электронный автомат горения,
- Трансформатор розжига,
- Реле давления воздуха,
- Электрод ионизации для контроля пламени,
- Резьбовое присоединение газовой арматуры,
- Головка горелки из нержавеющей жаропрочной стали с газораспределителем,
- Подвижный фланец крепления к теплогенератору.

Технические характеристики

Мощность	35,0¸ 115,0 кВт
Регулирование мощности	Одноступенчатое
Режим работы	Прерывистый (остановка 1 раз в 24 ч)
Эмиссия оксидов азота	2 класс
Уровень шума	64 дБ(А)
Подключение газовой арматуры	Сверху
Электропитание	~1/220В/50 Гц
Степень электрозащиты	IP40
Потребляемая электрическая мощность	200 Вт
Автомат горения	BRAHMA KOMPACT TGRD61
Мотор вентилятора	110 Вт
Датчик пламени	Электрод ионизации

Диаграммы

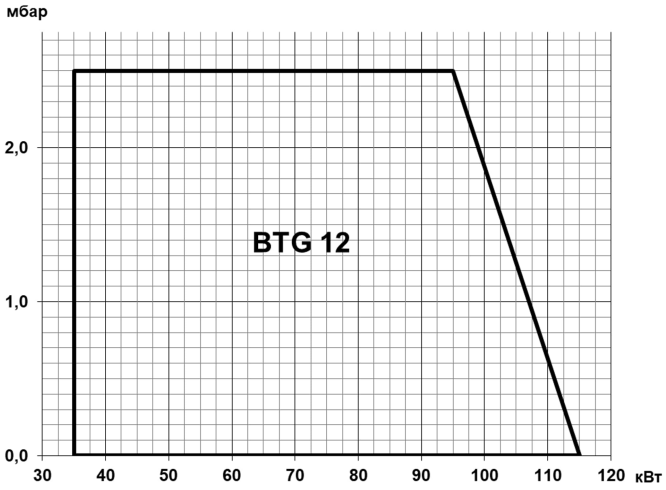

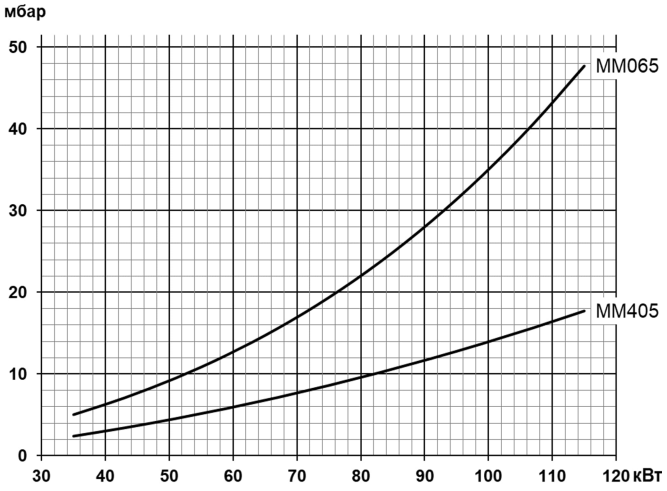

Газовая арматура	P_{max}	Переходник	BTGA	BTVS	CTV	Реле P_{max}	GPL
MM065 A20C-R1/2	**65 мбар**	**3/4"M X 1/2"F**	**BTGA 1/2"**	**BTVS 1/2"FF**	**-**	**-**	**Не нужен**
19990466		96000001	97029999	97689999	-	-	-
MM405 A20C-R3/4	**360 мбар**	**Не нужен**	**BTGA 3/4"**	**BTVS 3/4"FF**	**VPS 504**	**GW150A6**	**Не нужен**
19990002		-	97039999	97699999	98000100	98000352	-

Габариты

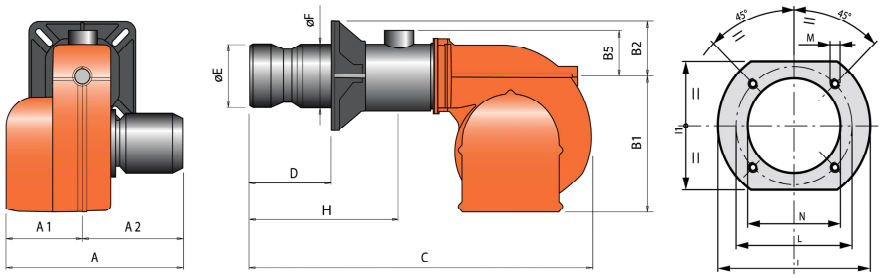

Горелка	A	A1	A2	B	B1	B2	B5	C	D	E	F	H	I	I1	L	M	N
BTG 12	246	123	123	289	219	70	53	450	70¸ 150	90	90	345	170	140	130¸ 155	M8	95
BTG 12 L300	246	123	123	289	219	70	53	600	70¸ 300	90	90	494	170	140	130¸ 155	M8	95

Принадлежности

Головка длинная	500 мм	98000497



BTG 15 арт. 17080010

Одноступенчатая горелка для сжигания природного и сжиженного газа состоит из:

- Алюминиевый корпус с шумопоглощающим кожухом,
- Регулируемая воздушная заслонка,
- Регулируемая подпорная шайба,
- Вентилятор с мотором,
- Электронный автомат горения,
- Трансформатор розжига,
- Реле давления воздуха,
- Электрод ионизации для контроля пламени,
- Резьбовое присоединение газовой арматуры,
- Головка горелки из нержавеющей жаропрочной стали с газораспределителем,
- Подвижный фланец крепления к теплогенератору.

Технические характеристики

Мощность	50, 160 кВт
Регулирование мощности	Одноступенчатое
Режим работы	Прерывистый (остановка 1 раз в 24 ч)
Эмиссия оксидов азота	2 класс
Уровень шума	68 дБ(А)
Подключение газовой арматуры	Сверху
Электропитание	~1/220В/50 Гц
Степень электрозащиты	IP40
Потребляемая электрическая мощность	330 Вт
Автомат горения	LME 11.330
Мотор вентилятора	185 Вт
Датчик пламени	Электрод ионизации

Диаграммы

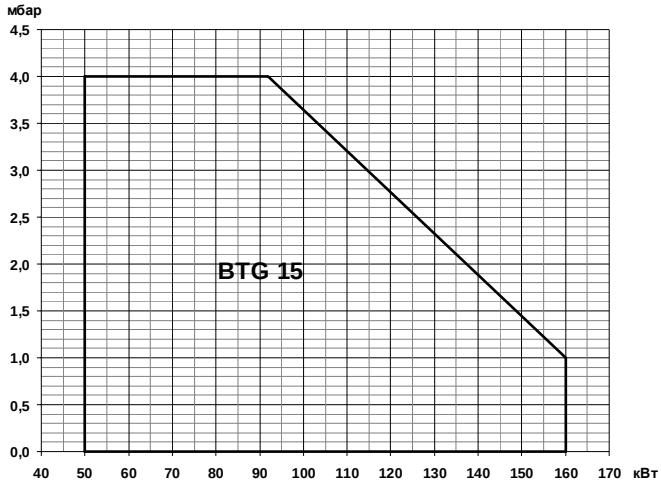

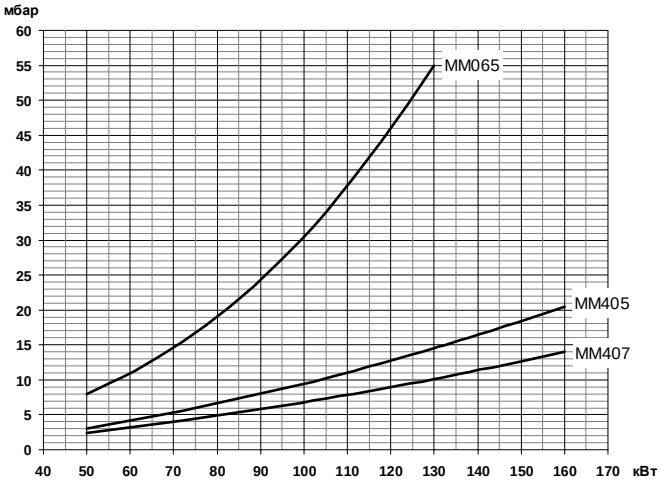

Газовая арматура	P_{max}	Переходник	BTGA	BTVS	CTV	Реле P_{max}	GPL
MM065 A20C-R1/2	**65 мбар**	**3/4"M X 1/2"F**	**BTGA 1/2"**	**BTVS 1/2"FF**	**-**	**-**	**Не нужен**
19990466		96000001	97029999	97689999	-	-	-
MM405 A20C-R3/4	**360 мбар**	**Не нужен**	**BTGA 3/4"**	**BTVS 3/4"FF**	**VPS 504**	**GW150A6**	**Не нужен**
19990002		-	97039999	97699999	98000100	98000352	-
MM407 A20C-R3/4-B	360 мбар	**Не нужен**	**BTGA 3/4"**	**BTVS 3/4"FF**	**VPS 504**	**GW150A6**	**Не нужен**
19990005		-	97039999	97699999	98000100	98000352	-

Габариты

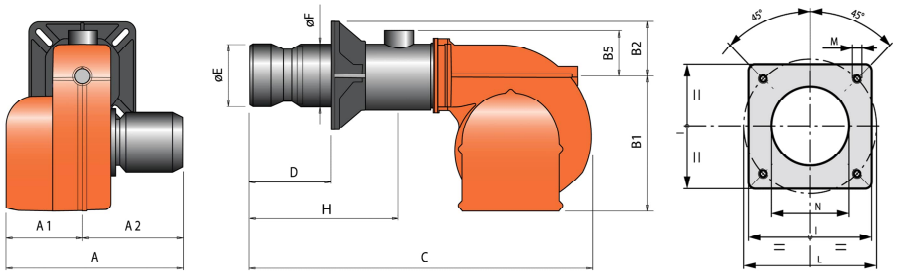

Горелка	A	A1	A2	B	B1	B2	B5	C	D	E	F	H	I	L	M	N
BTG 15	303	158	145	368	275	93	70	680	150, 280	126	114	474	185	170, 210	M10	135

Принадлежности

Головка длинная	500 мм	98000492



BTG 20 арт. 17100010

Одноступенчатая горелка для сжигания природного и сжиженного газа состоит из:

- Алюминиевый корпус с шумопоглощающим кожухом,
- Регулируемая воздушная заслонка,
- Регулируемая подпорная шайба,
- Вентилятор с мотором,
- Электронный автомат горения,
- Трансформатор розжига,
- Реле давления воздуха,
- Электрод ионизации для контроля пламени,
- Резьбовое присоединение газовой арматуры,
- Головка горелки из нержавеющей жаропрочной стали с газораспределителем,
- Подвижный фланец крепления к теплогенератору.

Технические характеристики

Мощность	60¸205 кВт
Регулирование мощности	Одноступенчатое
Режим работы	Прерывистый (остановка 1 раз в 24 ч)
Эмиссия оксидов азота	3 класс
Уровень шума	68 дБ(А)
Подключение газовой арматуры	Сверху
Электропитание	~1/220В/50 Гц
Степень электрозащиты	IP40
Потребляемая электрическая мощность	330 Вт
Автомат горения	LME 11.330
Мотор вентилятора	185 Вт
Датчик пламени	Электрод ионизации

Диаграммы



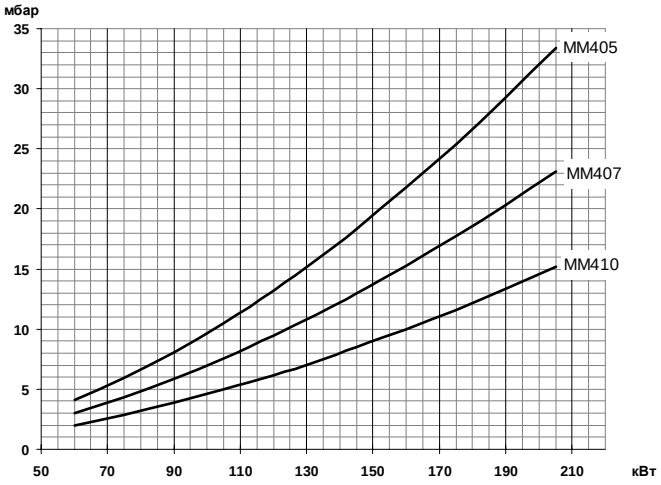

Газовая арматура	P_{max}	Переходник	BTGA	BTVS	CTV	Реле P_{max}	GPL
MM405 A20C-R3/4	**360 мбар**	**Не нужен**	**BTGA 3/4"**	**BTVS 3/4"FF**	**VPS 504**	**GW150A6**	**Не нужен**
19990002		-	97039999	97699999	98000100	98000352	-
MM407 A20C-R3/4-B	**360 мбар**	**Не нужен**	**BTGA 3/4"**	**BTVS 3/4"FF**	**VPS 504**	**GW150A6**	**Не нужен**
19990005		-	97039999	97699999	98000100	98000352	-
MM410 A20C-R5/4-B	**360 мбар**	**3/4"M X 1"1/4F**	**BTGA 1 1/4"**	**BTVS 1 1/4"FF**	**VPS 504**	**GW150A6**	**Не нужен**
19990008		96000031	97059999	97719999	98000100	98000352	-

Габариты

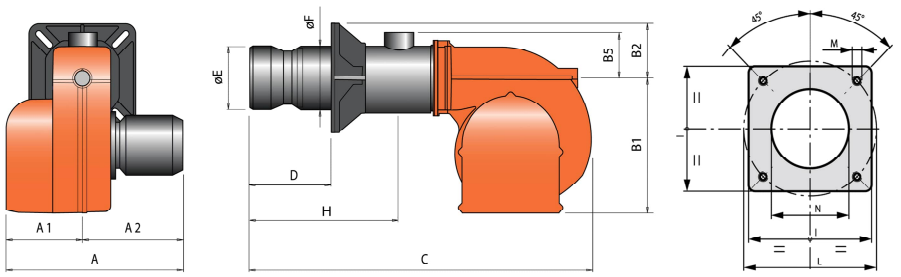

Горелка	A	A1	A2	B	B1	B2	B5	C	D	E	F	H	I	L	M	N
BTG 20	303	158	145	368	275	93	70	695	150¸300	127	114	494	185	170¸210	M10	135

Принадлежности

Головка длинная	500 мм	98000493



BTG 28 арт. 17140010

Одноступенчатая горелка для сжигания природного и сжиженного газа состоит из:

- Алюминиевый корпус с шумопоглощающим кожухом,
- Регулируемая воздушная заслонка,
- Регулируемая подпорная шайба,
- Вентилятор с мотором,
- Электронный автомат горения,
- Трансформатор розжига,
- Реле давления воздуха,
- Электрод ионизации для контроля пламени,
- Резьбовое присоединение газовой арматуры,
- Головка горелки из нержавеющей жаропрочной стали с газораспределителем,
- Подвижный фланец крепления к теплогенератору.

Технические характеристики

Мощность	100¸ 280 кВт
Регулирование мощности	Одноступенчатое
Режим работы	Прерывистый (остановка 1 раз в 24 ч)
Эмиссия оксидов азота	2 класс
Уровень шума	68 дБ(А)
Подключение газовой арматуры	Сверху
Электропитание	~1/220В/50 Гц
Степень электрозащиты	IP40
Потребляемая электрическая мощность	330 Вт
Автомат горения	LME 11.330
Мотор вентилятора	185 Вт
Датчик пламени	Электрод ионизации

Диаграммы

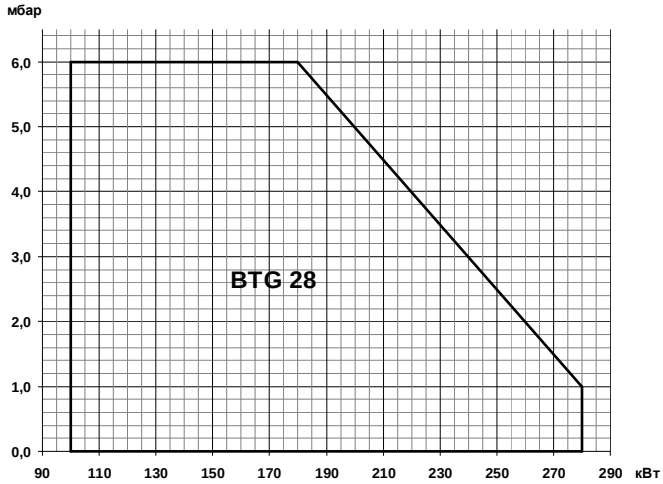

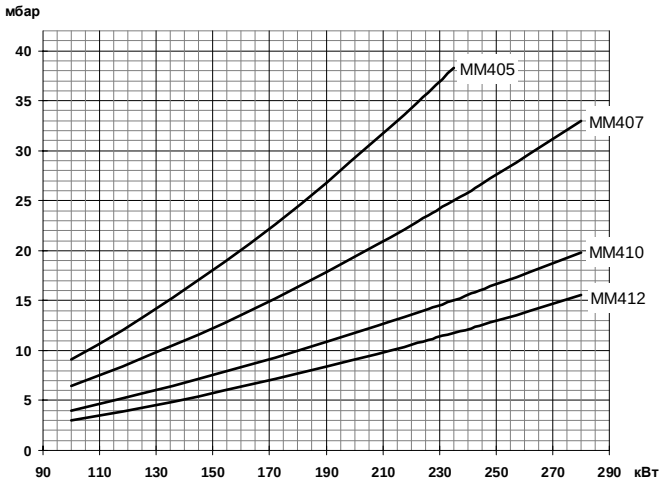

Газовая арматура	P_{max}	Переходник	BTGA	BTVS	CTV	Реле P_{max}	GPL
MM405 A20C-R3/4	**360 мбар**	**Не нужен**	**BTGA 3/4"**	**BTVS 3/4"FF**	**VPS 504**	**GW150A6**	**Не нужен**
19990002		-	97039999	97699999	98000100	98000352	-
MM407 A20C-R3/4-B	**360 мбар**	**Не нужен**	**BTGA 3/4"**	**BTVS 3/4"FF**	**VPS 504**	**GW150A6**	**Не нужен**
19990005		-	97039999	97699999	98000100	98000352	-
MM410 A20C-R5/4-B	**360 мбар**	**3/4"M X 1"1/4F**	**BTGA 1 1/4"**	**BTVS 1 1/4"FF**	**VPS 504**	**GW150A6**	**Не нужен**
19990008		96000031	97059999	97719999	98000100	98000352	-
MM412 A20C-R5/4-B	**360 мбар**	**3/4"M X 1"1/4F**	**BTGA 1 1/4"**	**BTVS 1 1/4"FF**	**VPS 504**	**GW150A6**	**Не нужен**
19990166		96000031	97059999	97719999	98000100	98000352	-

Габариты

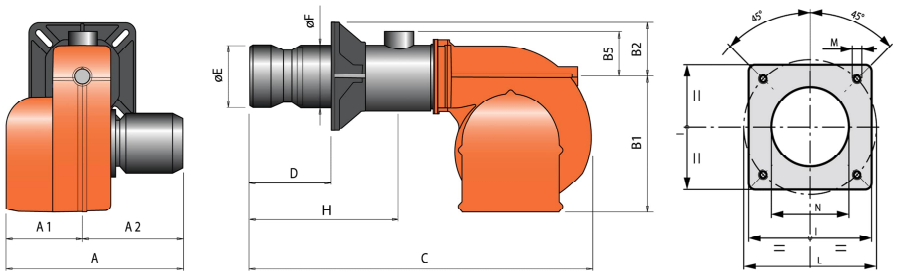

Горелка	A	A1	A2	B	B1	B2	B5	C	D	E	F	H	I	L	M	N
BTG 28	303	158	145	368	275	93	70	695	150¸ 300	135	114	494	185	170¸ 210	M10	145

Принадлежности

Головка длинная	500 мм	98000494

TBG 35 арт. 17320010

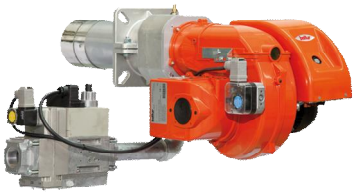

Одноступенчатая горелка для сжигания природного и сжиженного газа состоит из:

- Алюминиевый корпус,
- Регулируемая воздушная заслонка,
- Регулируемая подпорная шайба,
- Вентилятор с мотором,
- Электронный автомат горения,
- Трансформатор розжига,
- Реле давления воздуха,
- Электрод ионизации для контроля пламени,
- Резьбовое присоединение газовой арматуры,
- Головка горелки из нержавеющей жаропрочной стали с газораспределителем,
- Подвижный фланец крепления к теплогенератору.

Технические характеристики

Мощность	80, 410 кВт
Регулирование мощности	Одноступенчатое
Режим работы	Прерывистый (остановка 1 раз в 24 ч)
Эмиссия оксидов азота	3 класс
Уровень шума	77 дБ(А)
Подключение газовой арматуры	Снизу/сверху
Электропитание	~1/220В/50 Гц
Степень электрозащиты	IP40
Потребляемая электрическая мощность	580 Вт
Автомат горения	LME 21.430
Мотор вентилятора	370 Вт
Датчик пламени	Электрод ионизации

Диаграммы

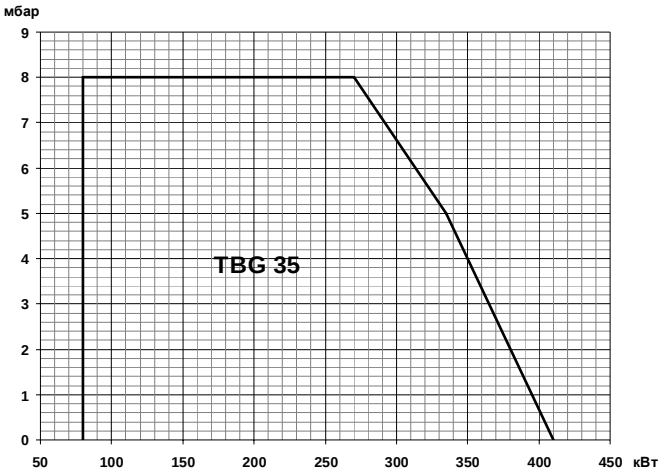

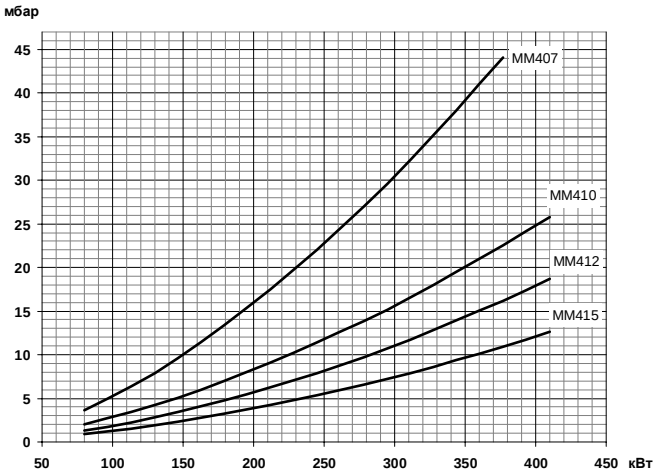

Газовая арматура	P_{max}	Переходник	BTGA	BTVS	Кабель P_{max}	Реле P_{max}	GPL
MM407 B20C-R3/4-T	**360 мбар**	**1"1/2M X 3/4"F**	**BTGA 3/4"**	**BTVS 3/4"FF**		**В комплекте**	**В комплекте**
19990710		96000005	97039999	97699999	98000535	-	-
MM410 B20C-R5/4-T	**360 мбар**	**1"1/2M X 1"1/4F**	**BTGA 1 1/4"**	**BTVS 1 1/4"FF**		**В комплекте**	**В комплекте**
19990711		96000004	97059999	97719999	98000535	-	-
MM412 B20C-R5/4-T	**360 мбар**	**1"1/2M X 1"1/4F**	**BTGA 1 1/4"**	**BTVS 1 1/4"FF**		**В комплекте**	**В комплекте**
19990712		96000004	97059999	97719999	98000535	-	-
MM415 B20C-R6/4	**360 мбар**	**Не нужен**	**BTGA 1 1/2"**	**BTVS 1 1/2"FF**		**В комплекте**	**В комплекте**
19990713		-	97069999	97729999	98000535	-	-

Принадлежности

Шумопоглощающий кожух	10 дБ(А)	97980054
Клапан соединения с атмосферой (VSF)		98000334
Головка длинная	500 мм	98000457
Контроль герметичности клапанов	VPS 504	98000100

Габариты

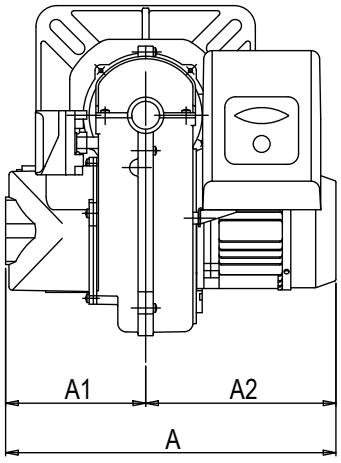

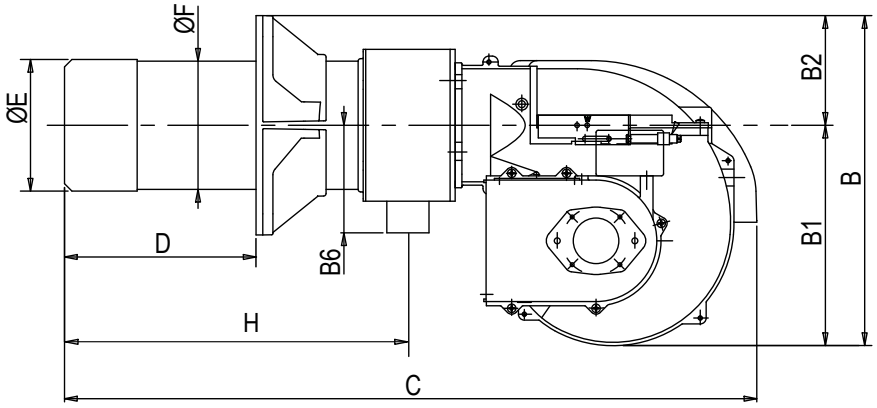

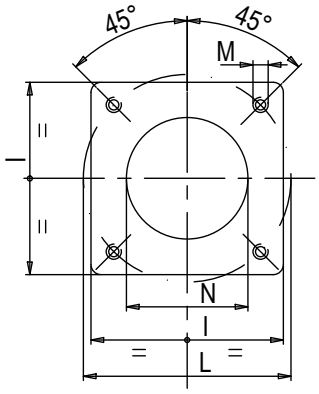

A	A1	A2	B	B1	B2	B6	C	D	E	F	H	I	L	M	N
440	210	230	378	270	108	160	860	140, 300	137	133	430	215	200, 245	M12	145



TBG 45 арт. 17200010

Одноступенчатая горелка для сжигания природного и сжиженного газа состоит из:

- Алюминиевый корпус,
- Регулируемая воздушная заслонка,
- Регулируемая подпорная шайба,
- Вентилятор с мотором,
- Электронный автомат горения,
- Трансформатор розжига,
- Реле давления воздуха,
- Электрод ионизации для контроля пламени,
- Резьбовое присоединение газовой арматуры,
- Головка горелки из нержавеющей жаропрочной стали с газораспределителем,
- Подвижный фланец крепления к теплогенератору.

Технические характеристики

Мощность	100¸ 450 кВт
Глубина модуляции	Одноступенчатое
Режим работы	Прерывистый (остановка 1 раз в 24 ч)
Эмиссия оксидов азота	3 класс
Уровень шума	76 дБ(А)
Подключение газовой арматуры	Снизу/сверху
Электропитание	~1/220В/50 Гц
Степень электрозащиты	IP44
Потребляемая электрическая мощность	670 Вт
Автомат горения	LME 22.331
Мотор вентилятора	500 Вт
Датчик пламени	Электрод ионизации

Диаграммы

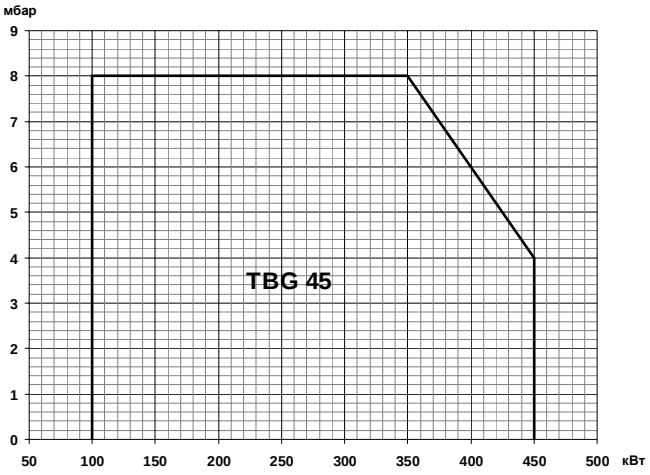

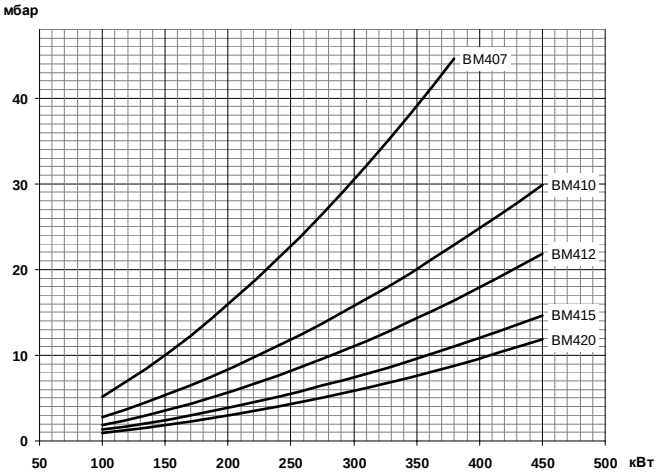

Газовая арматура	P_{max}	Переходник	BTGA	BTVS	Кабель P_{max}	Реле P_{max}	GPL
BM407 B20C-R3/4-T	**360 мбар**	**1"1/2M X 3/4"F**	**BTGA 3/4"**	**BTVS 3/4"FF**		**В комплекте**	**В комплекте**
19990705		96000005	97039999	97699999	98000535	-	-
BM410 B20C-R5/4-T	**360 мбар**	**1"1/2M X 1"1/4F**	**BTGA 1 1/4"**	**BTVS 1 1/4"FF**		**В комплекте**	**В комплекте**
19990706		96000004	97059999	97719999	98000535	-	-
BM412 B20C-R5/4-T	**360 мбар**	**1"1/2M X 1"1/4F**	**BTGA 1 1/4"**	**BTVS 1 1/4"FF**		**В комплекте**	**В комплекте**
19990707		96000004	97059999	97719999	98000535	-	-
BM415 B20C-R6/4	**360 мбар**	**Не нужен**	**BTGA 1"1/2**	**BTVS 1"1/2FF**		**В комплекте**	**В комплекте**
19990708		-	97069999	97729999	98000535	-	-
BM420 B20C-R2	**360 мбар**	**1"1/2M X 2"F**	**BTGA 2"**	**BTVS 2"FF**		**В комплекте**	**В комплекте**
19990709		96000013	97079999	97739999	98000535	-	-

Принадлежности

Шумопоглощающий кожух	10 дБ(А)	97980054
Клапан соединения с атмосферой (VSF)		98000334
Головка длинная	500 мм	98000457
Контроль герметичности клапанов	VPS 504	98000101

Габариты

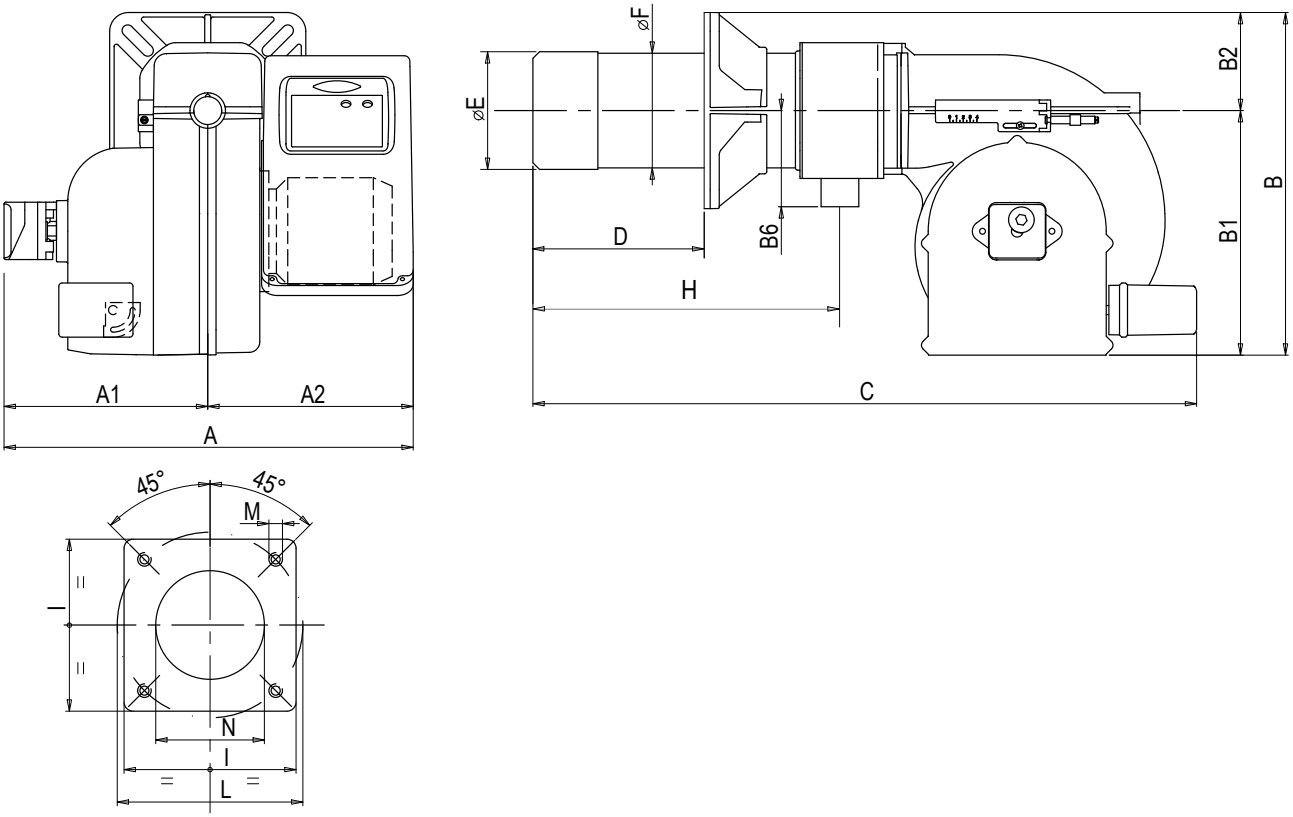

A	A1	A2	B	B1	B2	B6	C	D	E	F	H	I	L	M	N
480	200	280	433	325	108	160	880	140, 300	137	133	430	215	200, 245	M12	145



TBG 60 арт. 17270010

Одноступенчатая горелка для сжигания природного и сжиженного газа состоит из:

- Алюминиевый корпус,
- Регулируемая воздушная заслонка,
- Регулируемая подпорная шайба,
- Вентилятор с мотором,
- Электронный автомат горения,
- Трансформатор розжига,
- Реле давления воздуха,
- Электрод ионизации для контроля пламени,
- Резьбовое присоединение газовой арматуры,
- Головка горелки из нержавеющей жаропрочной стали с газораспределителем,
- Подвижный фланец крепления к теплогенератору.

Технические характеристики

Мощность	120¸ 600 кВт
Глубина модуляции	Одноступенчатое
Режим работы	Прерывистый (остановка 1 раз в 24 ч)
Эмиссия оксидов азота	3 класс
Уровень шума	76 дБ(А)
Подключение газовой арматуры	Снизу/сверху
Электропитание	~3/380В/50 Гц
Степень электрозащиты	IP44
Потребляемая электрическая мощность	930 Вт
Автомат горения	LME 22.331
Мотор вентилятора	750 Вт
Датчик пламени	Электрод ионизации

Диаграммы

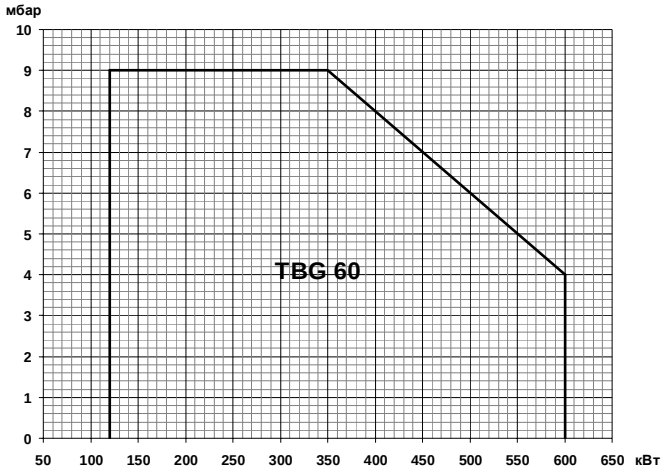

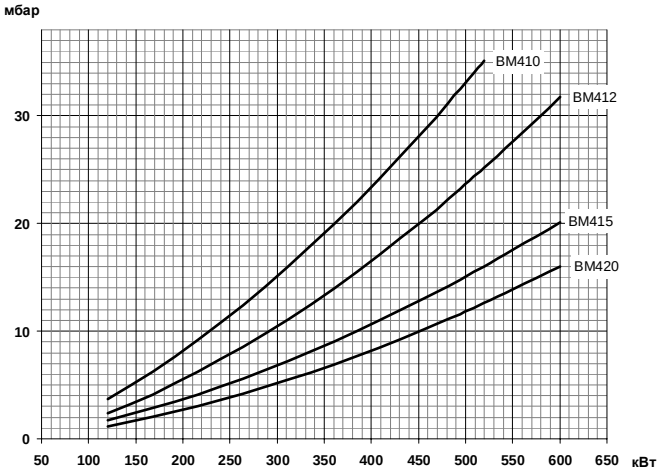

Газовая арматура	P_{max}	Переходник	BTGA	BTVS	Кабель P_{max}	Реле P_{max}	GPL
BM410 B20C-R5/4-T	**360 мбар**	**1"1/2M X 1"1/4F**	**BTGA 1 1/4"**	**BTVS 1 1/4"FF**		**В комплекте**	**В комплекте**
19990706		96000004	97059999	97719999	98000535	-	-
BM412 B20C-R5/4-T	**360 мбар**	**1"1/2M X 1"1/4F**	**BTGA 1 1/4"**	**BTVS 1 1/4"FF**		**В комплекте**	**В комплекте**
19990707		96000004	97059999	97719999	98000535	-	-
BM415 B20C-R6/4	**360 мбар**	**Не нужен**	**BTGA 1"1/2**	**BTVS 1"1/2FF**		**В комплекте**	**В комплекте**
19990708		-	97069999	97729999	98000535	-	-
BM420 B20C-R2	**360 мбар**	**1"1/2M X 2"F**	**BTGA 2"**	**BTVS 2"FF**		**В комплекте**	**В комплекте**
19990709		96000013	97079999	97739999	98000535	-	-

Принадлежности

Шумопоглощающий кожух	10 дБ(А)	97980054
Клапан соединения с атмосферой (VSF)		98000334
Головка длинная	500 мм	98000458
Контроль герметичности клапанов	VPS 504	98000101

Габариты

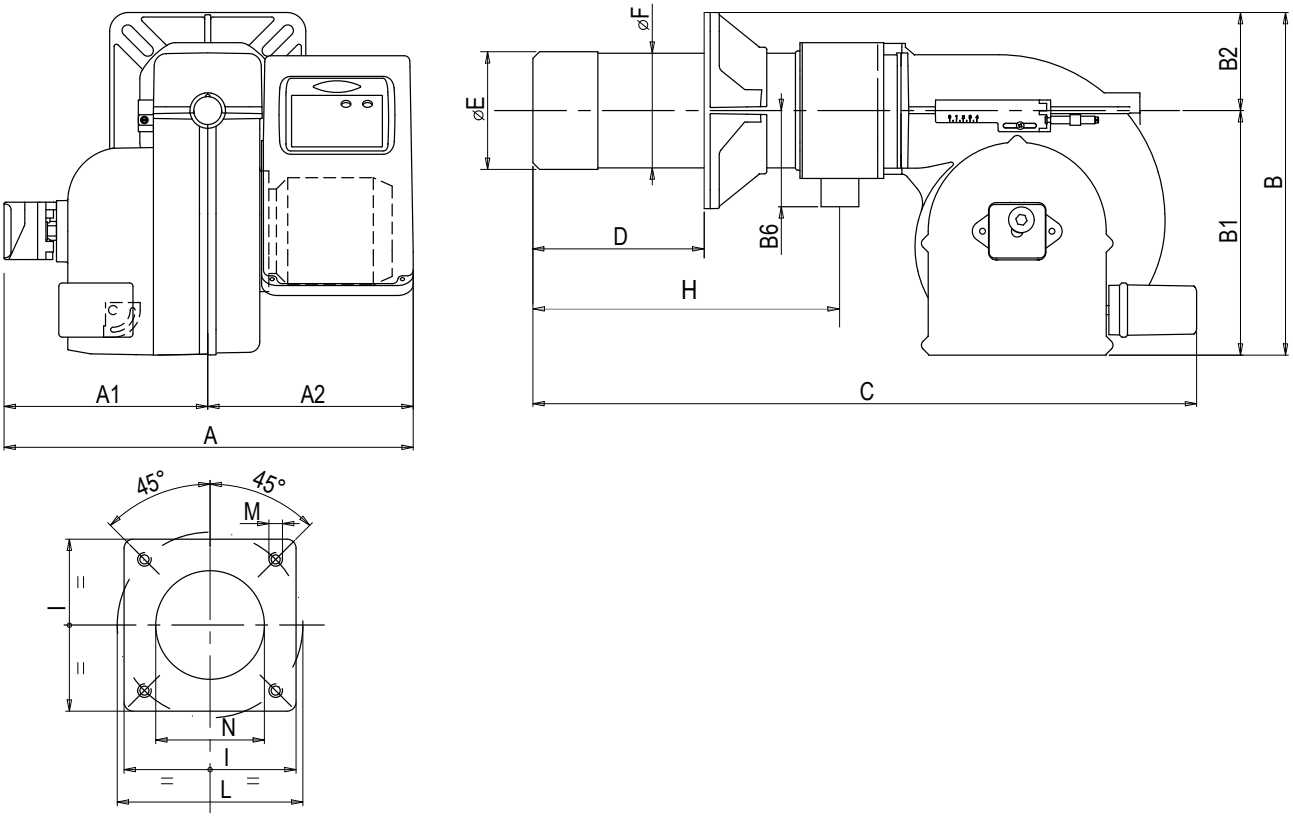

A	A1	A2	B	B1	B2	B6	C	D	E	F	H	I	L	M	N
480	200	280	455	325	130	160	880	140, 300	156	152	430	260	225, 300	M12	160



BTG 3,6P **арт. 17030010**

Двухступенчатая горелка для сжигания природного и сжиженного газа состоит из:

- Алюминиевый корпус с шумопоглощающим кожухом,
- Воздушная заслонка с сервоприводом,
- Регулируемая подпорная шайба,
- Вентилятор с мотором,
- Электронный автомат горения,
- Трансформатор розжига,
- Реле давления воздуха,
- Электрод ионизации для контроля пламени,
- Резьбовое присоединение газовой арматуры,
- Головка горелки из нержавеющей жаропрочной стали с газораспределителем,
- Подвижный фланец крепления к теплогенератору.

Технические характеристики

Мощность	16,3, 41,9 кВт
Регулирование мощности	Двухступенчатое
Режим работы	Прерывистый (остановка 1 раз в 24 ч)
Эмиссия оксидов азота	2 класс
Уровень шума	64 дБ(А)
Подключение газовой арматуры	Сверху
Электропитание	~1/220В/50 Гц
Степень электрозащиты	IP40
Потребляемая электрическая мощность	180 Вт
Автомат горения	LME 21.430
Мотор вентилятора	100 Вт
Датчик пламени	Электрод ионизации
Сервопривод	Connectron LKS 120

Диаграммы

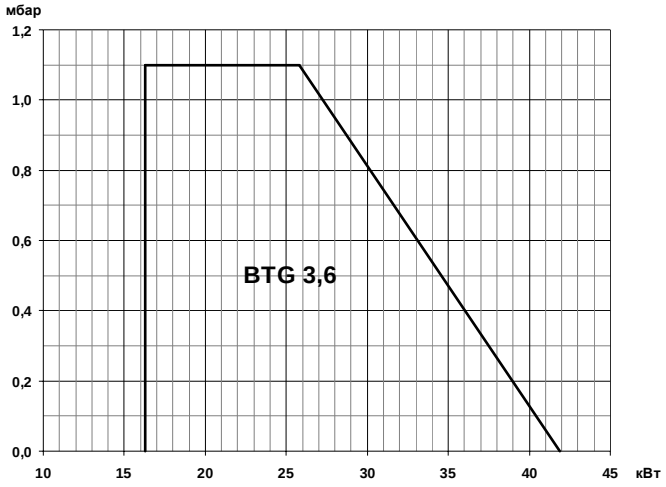

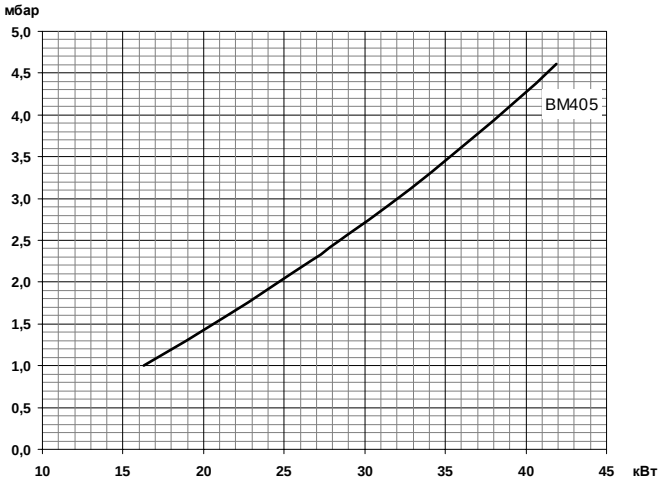

Газовая арматура	P_{max}	Переходник	BTGA	BTVS	CTV	Реле P_{max}	GPL
BM405A20C-R3/4	**360 мбар**	**Не нужен**	**BTGA 3/4"**	**BTVS 3/4"FF**	**VPS 504**	**GW150A6**	**Не нужен**
19990016		-	97039999	97699999	98000100	98000352	-

Габариты

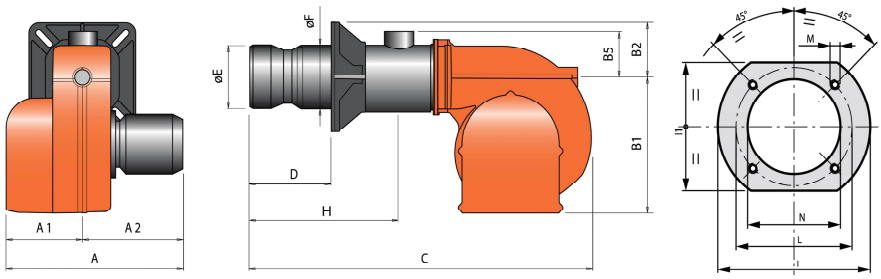

Горелка	A	A1	A2	B	B1	B2	B5	C	D	ÆE	ÆF	H	I	I1	ÆL	M	ÆN
BTG 3,6P	246	123	123	289	219	70	53	410	50, 105	90	90	300	170	140	130, 155	M8	95

Принадлежности

Головка длинная	500 мм	98000495



BTG 6P **арт. 17050010**

BTG 6P L300 **арт. 17050020**

Двухступенчатая горелка для сжигания природного и сжиженного газа состоит из:

- Алюминиевый корпус с шумопоглощающим кожухом,
- Воздушная заслонка с сервоприводом,
- Регулируемая подпорная шайба,
- Вентилятор с мотором,
- Электронный автомат горения,
- Трансформатор розжига,
- Реле давления воздуха,
- Электрод ионизации для контроля пламени,
- Резьбовое присоединение газовой арматуры,
- Головка горелки из нержавеющей жаропрочной стали с газораспределителем,
- Подвижный фланец крепления к теплогенератору.

Технические характеристики

Мощность	30,6, 56,3 кВт
Регулирование мощности	Двухступенчатое
Режим работы	Прерывистый (остановка 1 раз в 24 ч)
Эмиссия оксидов азота	2 класс
Уровень шума	64 дБ(А)
Подключение газовой арматуры	Сверху
Электропитание	~1/220В/50 Гц
Степень электрозащиты	IP40
Потребляемая электрическая мощность	180 Вт
Автомат горения	LME 21.430
Мотор вентилятора	100 Вт
Датчик пламени	Электрод ионизации
Сервопривод	Connectron LKS 120

Диаграммы



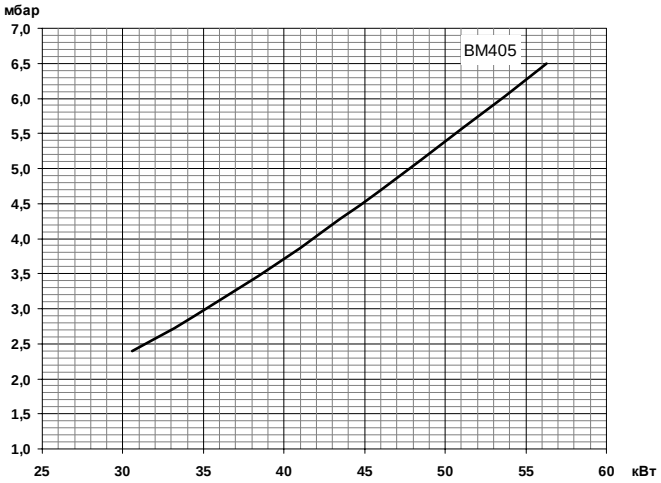

Газовая арматура	P_{max}	Переходник	BTGA	BTVS	CTV	Реле P_{max}	GPL
BM405A20C-R3/4	**360 мбар**	**Не нужен**	**BTGA 3/4"**	**BTVS 3/4"FF**	**VPS 504**	**GW150A6**	**Не нужен**
19990016		-	97039999	97699999	98000100	98000352	-

Габариты

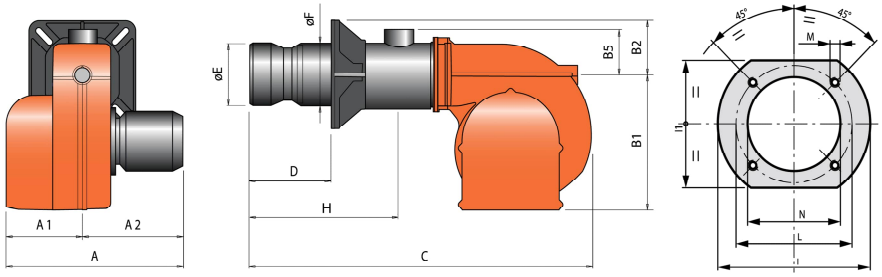

Горелка	A	A1	A2	B	B1	B2	B5	C	D	ÆE	ÆF	H	I	I1	ÆL	M	ÆN
BTG 6P	246	123	123	289	219	70	53	410	50, 105	90	90	300	170	140	130, 155	M8	95
BTG 6P L300	246	123	123	289	219	70	53	610	50, 300	90	90	494	170	140	130, 155	M8	95

Принадлежности

Головка длинная	500 мм	98000495



BTG 12P	**арт. 17180010**
BTG 12P L300	**арт. 17180020**

Двухступенчатая горелка для сжигания природного и сжиженного газа состоит из:

- Алюминиевый корпус с шумопоглощающим кожухом,
- Воздушная заслонка с сервоприводом,
- Регулируемая подпорная шайба,
- Вентилятор с мотором,
- Электронный автомат горения,
- Трансформатор розжига,
- Реле давления воздуха,
- Электрод ионизации для контроля пламени,
- Резьбовое присоединение газовой арматуры,
- Головка горелки из нержавеющей жаропрочной стали с газораспределителем,
- Подвижный фланец крепления к теплогенератору.

Технические характеристики

Мощность	38,0, 115,0 кВт
Регулирование мощности	Двухступенчатое
Режим работы	Прерывистый (остановка 1 раз в 24 ч)
Эмиссия оксидов азота	2 класс
Уровень шума	60 дБ(А)
Подключение газовой арматуры	Сверху
Электропитание	~1/220В/50 Гц
Степень электрозащиты	IP40
Потребляемая электрическая мощность	350 Вт
Автомат горения	BRAHMA TGRD62
Мотор вентилятора	110 Вт
Датчик пламени	Электрод ионизации
Сервопривод	Berger STA13

Диаграммы

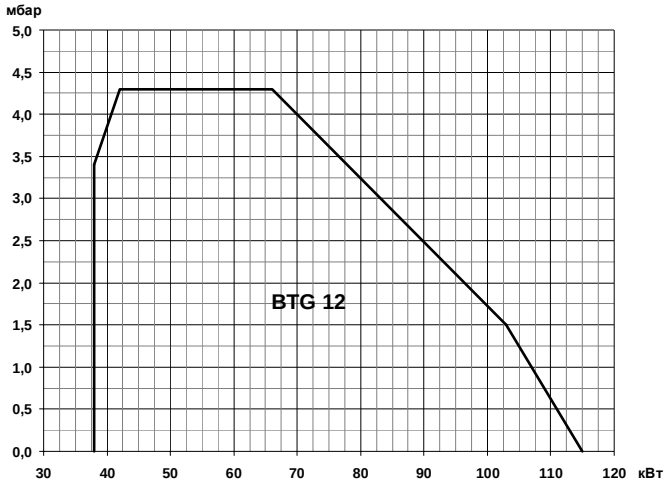

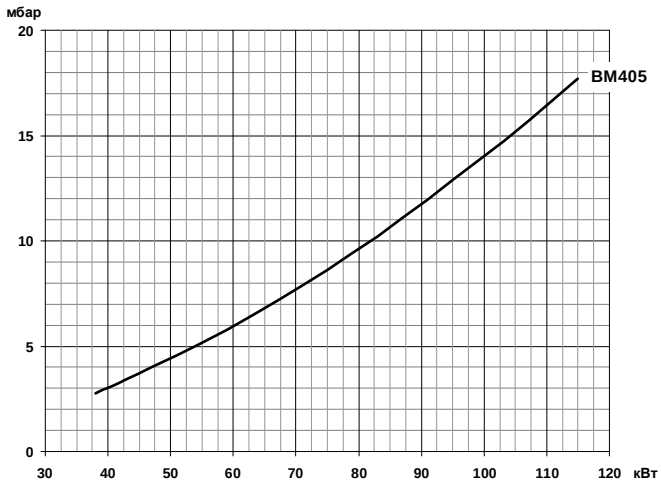

Газовая арматура	P_{max}	Переходник	BTGA	BTVS	CTV	Реле P_{max}	GPL
BM405A20C-R3/4	**360 мбар**	**Не нужен**	**BTGA 3/4"**	**BTVS 3/4"FF**	**VPS 504**	**GW150A6**	**Не нужен**
19990016		-	97039999	97699999	98000100	98000352	-

Габариты

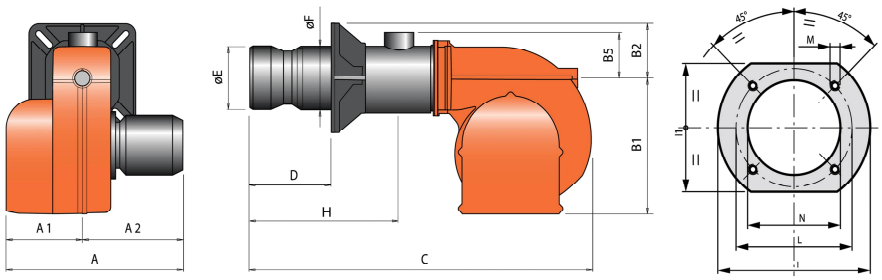

Горелка	A	A1	A2	B	B1	B2	B5	C	D	ÆE	ÆF	H	I	I1	ÆL	M	ÆN
BTG 12P	246	123	123	289	219	70	53	450	70, 150	90	90	345	170	140	130, 155	M8	95
BTG 12P L300	246	123	123	289	219	70	53	600	70, 300	90	90	494	170	140	130, 155	M8	95

Принадлежности

Головка длинная	500 мм	98000497



BTG 15P арт. 17090010

Двухступенчатая горелка для сжигания природного и сжиженного газа состоит из:

- Алюминиевый корпус с шумопоглощающим кожухом,
- Воздушная заслонка с сервоприводом,
- Регулируемая подпорная шайба,
- Вентилятор с мотором,
- Электронный автомат горения,
- Трансформатор розжига,
- Реле давления воздуха,
- Электрод ионизации для контроля пламени,
- Резьбовое присоединение газовой арматуры,
- Головка горелки из нержавеющей жаропрочной стали с газораспределителем,
- Подвижный фланец крепления к теплогенератору.

Технические характеристики

Мощность	50¸ 160 кВт
Регулирование мощности	Двухступенчатое
Режим работы	Прерывистый (остановка 1 раз в 24 ч)
Эмиссия оксидов азота	2 класс
Уровень шума	68 дБ(А)
Подключение газовой арматуры	Сверху
Электропитание	~1/220В/50 Гц
Степень электрозащиты	IP40
Потребляемая электрическая мощность	360 Вт
Автомат горения	LME 21.430
Мотор вентилятора	185 Вт
Датчик пламени	Электрод ионизации
Сервопривод	Berger STA 13

Диаграммы

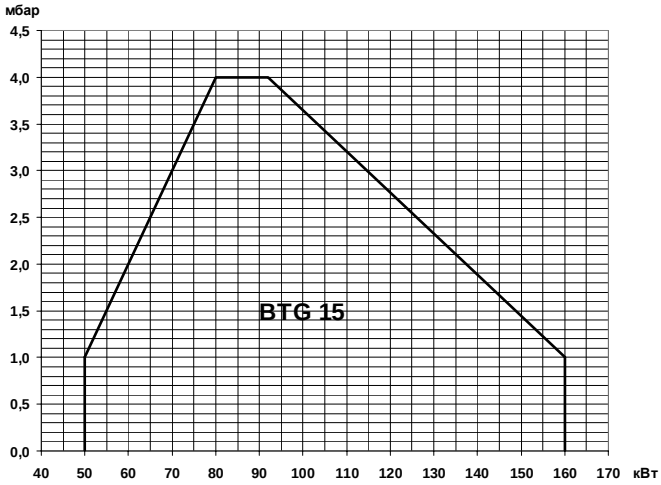

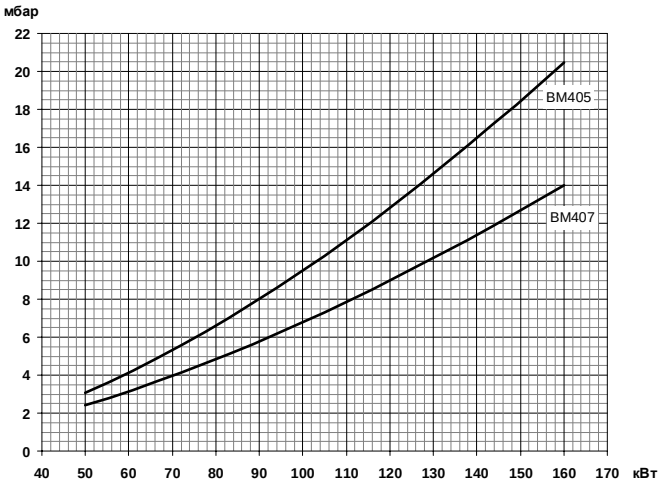

Газовая арматура	P_{max}	Переходник	BTGA	BTVS	CTV	Реле P_{max}	GPL
BM405A20C-R3/4	**360 мбар**	**Не нужен**	**BTGA 3/4"**	**BTVS 3/4"FF**	**VPS 504**	**GW150A6**	**Не нужен**
19990016		-	97039999	97699999	98000100	98000352	-
BM407A20C-R3/4-B	**360 мбар**	**Не нужен**	**BTGA 3/4"**	**BTVS 3/4"FF**	**VPS 504**	**GW150A6**	**Не нужен**
19990020		-	97039999	97699999	98000100	98000352	-

Габариты

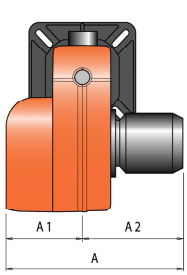

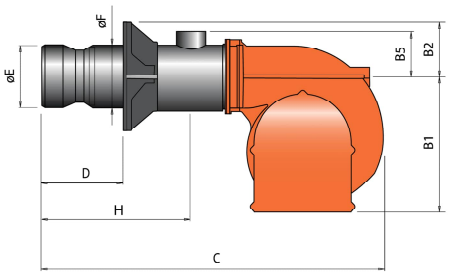

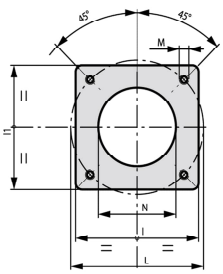

Горелка	A	A1	A2	B	B1	B2	B5	C	D	ÆE	ÆF	H	I	ÆL	M	ÆN
BTG 15P	303	158	145	368	275	93	70	680	150¸ 280	126	114	474	185	170¸ 210	M10	135

Принадлежности

Головка длинная	500 мм	98000492



BTG 20P арт. 17110010

Двухступенчатая горелка для сжигания природного и сжиженного газа состоит из:

- Алюминиевый корпус с шумопоглощающим кожухом,
- Воздушная заслонка с сервоприводом,
- Регулируемая подпорная шайба,
- Вентилятор с мотором,
- Электронный автомат горения,
- Трансформатор розжига,
- Реле давления воздуха,
- Электрод ионизации для контроля пламени,
- Резьбовое присоединение газовой арматуры,
- Головка горелки из нержавеющей жаропрочной стали с газораспределителем,
- Подвижный фланец крепления к теплогенератору.

Технические характеристики

Мощность	60¸ 205 кВт
Регулирование мощности	Двухступенчатое
Режим работы	Прерывистый (остановка 1 раз в 24 ч)
Эмиссия оксидов азота	3 класс
Уровень шума	68 дБ(А)
Подключение газовой арматуры	Сверху
Электропитание	~1/220В/50 Гц
Степень электрозащиты	IP40
Потребляемая электрическая мощность	360 Вт
Автомат горения	LME 21.430
Мотор вентилятора	185 Вт
Датчик пламени	Электрод ионизации
Сервопривод	Berger STA 13

Диаграммы

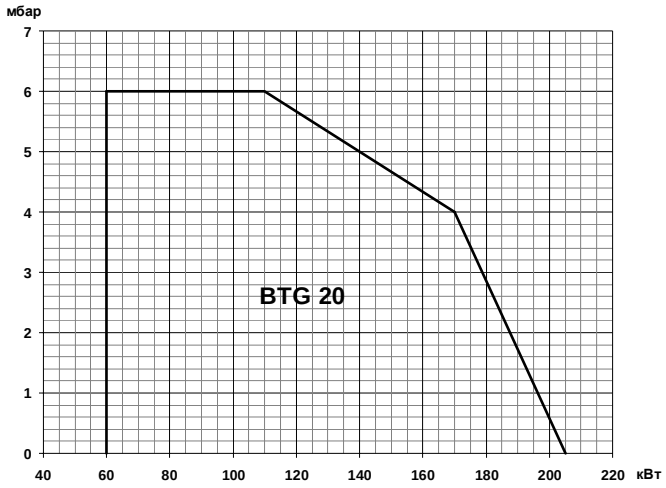

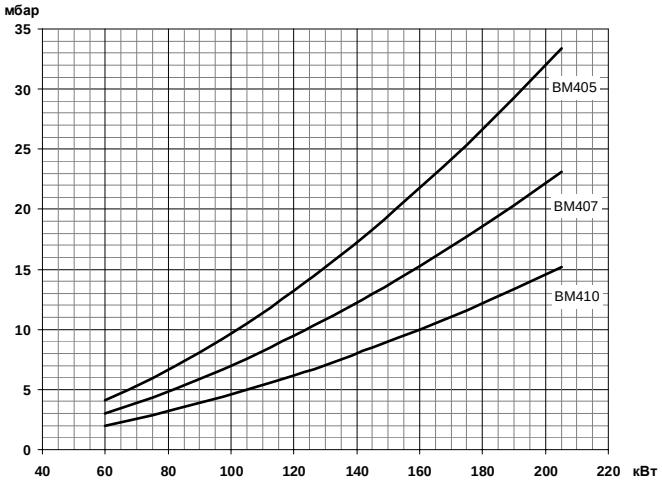

Газовая арматура	P_{max}	Переходник	BTGA	BTVS	CTV	Реле P_{max}	GPL
BM405A20C-R3/4	**360 мбар**	**Не нужен**	**BTGA 3/4"**	**BTVS 3/4"FF**	**VPS 504**	**GW150A6**	**Не нужен**
19990016		-	97039999	97699999	98000100	98000352	-
BM407A20C-R3/4-B	**360 мбар**	**Не нужен**	**BTGA 3/4"**	**BTVS 3/4"FF**	**VPS 504**	**GW150A6**	**Не нужен**
19990020		-	97039999	97699999	98000100	98000352	-
BM410A20C-R5/4-B	**360 мбар**	**3/4"M X 1"1/4F**	**BTGA 1 1/4"**	**BTVS 1 1/4"FF**	**VPS 504**	**GW150A6**	**Не нужен**
19990024		96000031	97059999	97719999	98000100	98000352	-

Габариты

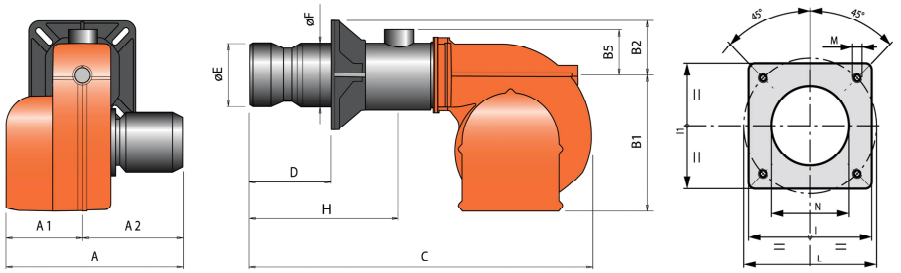

Горелка	A	A1	A2	B	B1	B2	B5	C	D	ÆE	ÆF	H	I	ÆL	M	ÆN
BTG 20P	303	158	145	368	275	93	70	695	150¸ 300	127	114	494	185	170¸ 210	M10	135

Принадлежности

Головка длинная	500 мм	98000493



BTG 28P арт. 17150010

Двухступенчатая горелка для сжигания природного и сжиженного газа состоит из:

- Алюминиевый корпус с шумопоглощающим кожухом,
- Воздушная заслонка с сервоприводом,
- Регулируемая подпорная шайба,
- Вентилятор с мотором,
- Электронный автомат горения,
- Трансформатор розжига,
- Реле давления воздуха,
- Электрод ионизации для контроля пламени,
- Резьбовое присоединение газовой арматуры,
- Головка горелки из нержавеющей жаропрочной стали с газораспределителем,
- Подвижный фланец крепления к теплогенератору.

Технические характеристики

Мощность	100¸ 280 кВт
Регулирование мощности	Двухступенчатое
Режим работы	Прерывистый (остановка 1 раз в 24 ч)
Эмиссия оксидов азота	2 класс
Уровень шума	68 дБ(А)
Подключение газовой арматуры	Сверху
Электропитание	~1/220В/50 Гц
Степень электрозащиты	IP40
Потребляемая электрическая мощность	360 Вт
Автомат горения	LME 21.430
Мотор вентилятора	185 Вт
Датчик пламени	Электрод ионизации
Сервопривод	Berger STA 13

Диаграммы

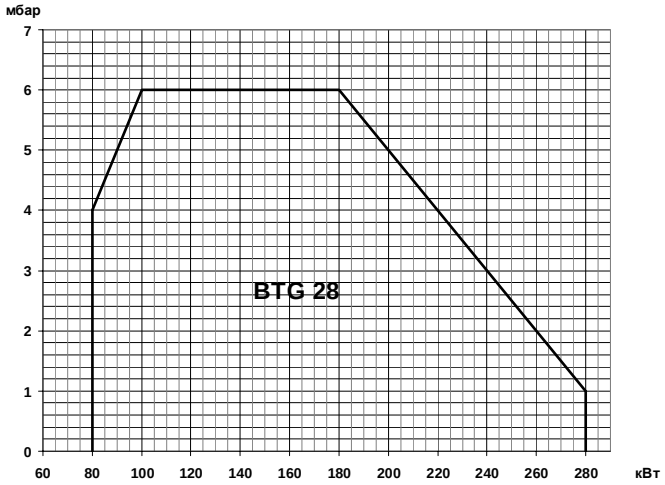

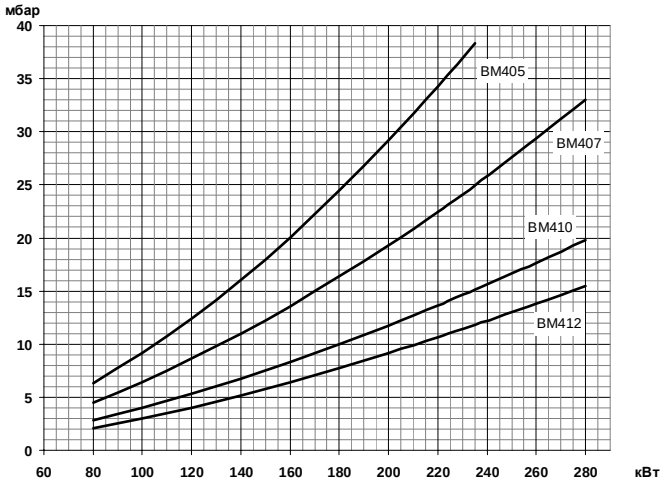

Газовая арматура	P_{max}	Переходник	BTGA	BTVS	CTV	Реле P_{max}	GPL
BM405A20C-R3/4	**360 мбар**	**Не нужен**	**BTGA 3/4"**	**BTVS 3/4"FF**	**VPS 504**	**GW150A6**	**Не нужен**
19990016		-	97039999	97699999	98000100	98000352	-
BM407A20C-R3/4-B	**360 мбар**	**Не нужен**	**BTGA 3/4"**	**BTVS 3/4"FF**	**VPS 504**	**GW150A6**	**Не нужен**
19990020		-	97039999	97699999	98000100	98000352	-
BM410A20C-R5/4-B	**360 мбар**	**3/4"M X 1"1/4F**	**BTGA 1 1/4"**	**BTVS 1 1/4"FF**	**VPS 504**	**GW150A6**	**Не нужен**
19990024		96000031	97059999	97719999	98000100	98000352	-
BM412A20C-R5/4-B	**360 мбар**	**3/4"M X 1"1/4F**	**BTGA 1 1/4"**	**BTVS 1 1/4"FF**	**VPS 504**	**GW150A6**	**Не нужен**
19990168		96000031	97059999	97719999	98000100	98000352	-

Габариты

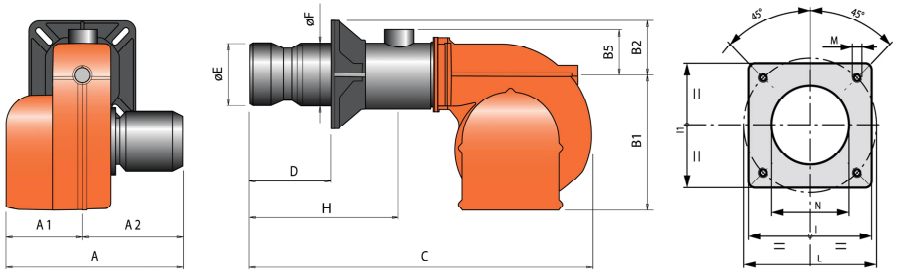

Горелка	A	A1	A2	B	B1	B2	B5	C	D	ÆE	ÆF	H	I	ÆL	M	ÆN
BTG 28P	303	158	145	368	275	93	70	695	150¸ 300	135	114	494	185	170¸ 210	M10	145

Принадлежности

Головка длинная	500 мм	98000494



TBG 35 P **арт. 17330010**

Плавно-двухступенчатая горелка для сжигания природного и сжиженного газа состоит из:

- Алюминиевый корпус,
- Воздушная заслонка,
- Газовая заслонка,
- Регулируемая подпорная шайба,
- Вентилятор с мотором,
- Электронный автомат горения,
- Трансформатор розжига,
- Реле давления воздуха,
- Регулятор газо-воздушной смеси с сервоприводом
- Электрод ионизации для контроля пламени,
- Резьбовое присоединение газовой арматуры,
- Головка горелки из нержавеющей жаропрочной стали с газораспределителем,
- Подвижный фланец крепления к теплогенератору.

Технические характеристики

Мощность	80, 410 кВт
Регулирование мощности	Плавно-двухступенчатое
Режим работы	Прерывистый (остановка 1 раз в 24 ч)
Эмиссия оксидов азота	3 класс
Уровень шума	77 дБ(А)
Подключение газовой арматуры	Снизу
Электропитание	~1/220В/50 Гц
Степень электрозащиты	IP40
Потребляемая электрическая мощность	590 Вт
Автомат горения	LME 22.331
Мотор вентилятора	370 Вт
Датчик пламени	Электрод ионизации
Сервопривод	Berger STA 13

Диаграммы

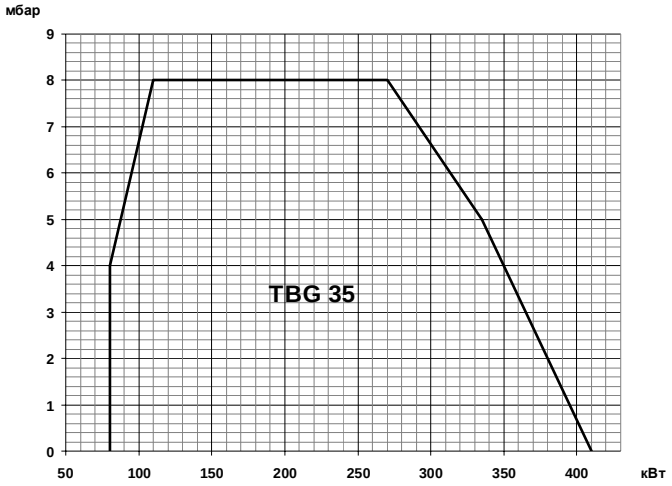

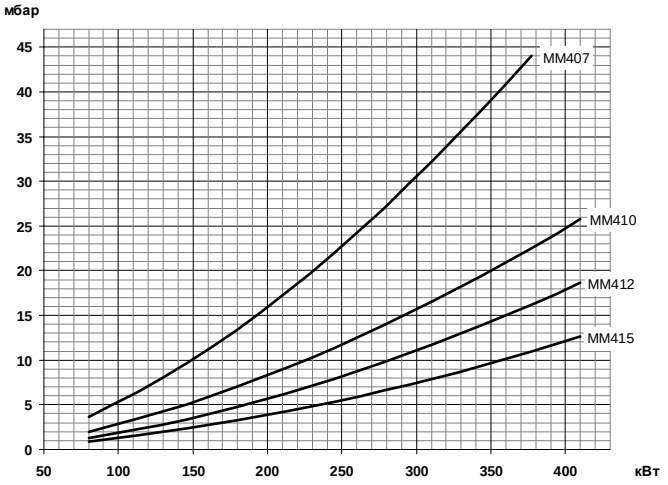

Газовая арматура	P_{max}	Переходник	BTGA	BTVS	Кабель P_{max}	Реле P_{max}	GPL
MM407 B20C-R3/4-T	**360 мбар**	**1"1/2M X 3/4"F**	**BTGA 3/4"**	**BTVS 3/4"FF**		**В комплекте**	**В комплекте**
19990710		96000005	97039999	97699999	98000535	-	-
MM410 B20C-R5/4-T	**360 мбар**	**1"1/2M X 1"1/4F**	**BTGA 1 1/4"**	**BTVS 1 1/4"FF**		**В комплекте**	**В комплекте**
19990711		96000004	97059999	97719999	98000535	-	-
MM412 B20C-R5/4-T	**360 мбар**	**1"1/2M X 1"1/4F**	**BTGA 1 1/4"**	**BTVS 1 1/4"FF**		**В комплекте**	**В комплекте**
19990712		96000004	97059999	97719999	98000535	-	-
MM415 B20C-R6/4	**360 мбар**	**Не нужен**	**BTGA 1 1/2"**	**BTVS 1 1/2"FF**		**В комплекте**	**В комплекте**
19990713		-	97069999	97729999	98000535	-	-

Принадлежности

Шумопоглощающий кожух	10 дБ(А)	97980054
Клапан соединения с атмосферой (VSF)		98000334
Головка длинная	500 мм	98000457
Контроль герметичности клапанов	VPS 504	98000100

Габариты

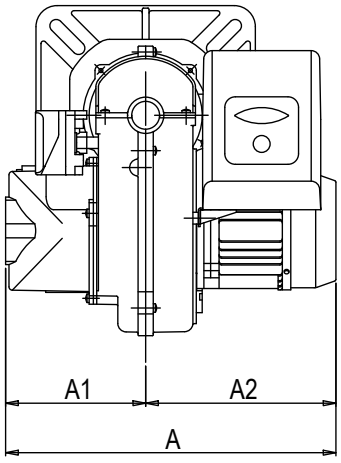

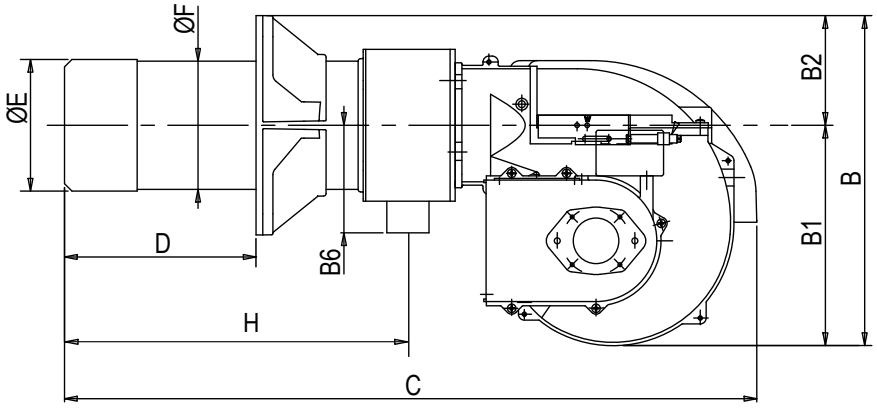

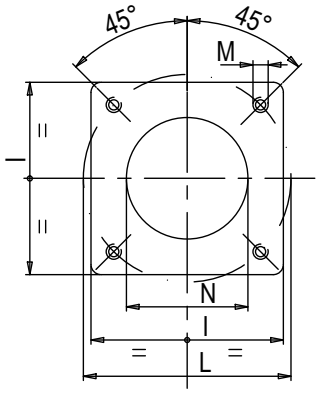

A	A1	A2	B	B1	B2	B6	C	D	E	F	H	I	L	M	N
440	210	230	378	270	108	160	860	140, 300	137	133	430	215	200, 245	M12	145



TBG 45 P **арт. 17210010**

Двухступенчатая горелка для сжигания природного и сжиженного газа состоит из:

- Алюминиевый корпус,
- Воздушная заслонка с сервоприводом,
- Регулируемая подпорная шайба,
- Вентилятор с мотором,
- Электронный автомат горения,
- Трансформатор розжига,
- Реле давления воздуха,
- Электрод ионизации для контроля пламени,
- Резьбовое присоединение газовой арматуры,
- Головка горелки из нержавеющей жаропрочной стали с газораспределителем,
- Подвижный фланец крепления к теплогенератору.

Технические характеристики

Мощность	100¸ 450 кВт
Глубина модуляции	Двухступенчатое
Режим работы	Прерывистый (остановка 1 раз в 24 ч)
Эмиссия оксидов азота	3 класс
Уровень шума	76 дБ(А)
Подключение газовой арматуры	Снизу/сверху
Электропитание	~1/220В/50 Гц
Степень электрозащиты	IP44
Потребляемая электрическая мощность	680 Вт
Автомат горения	LME 22.331
Мотор вентилятора	500 Вт
Датчик пламени	Электрод ионизации
Сервопривод	Siemens SQN72

Диаграммы

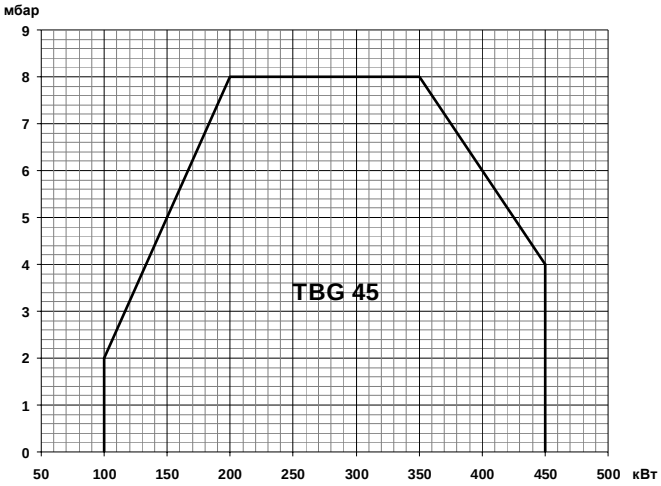

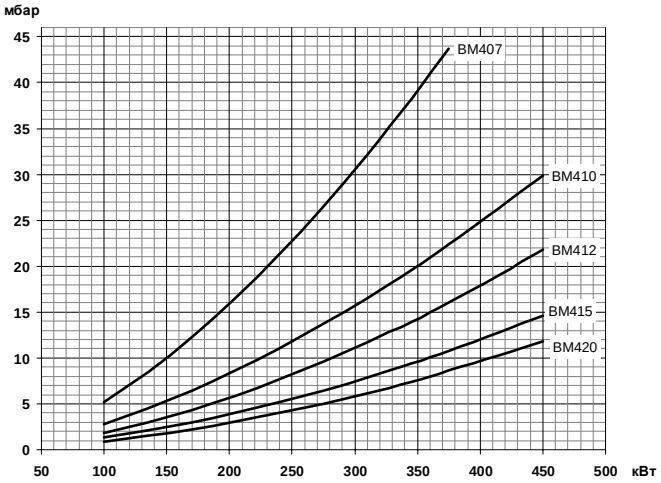

Газовая арматура	P_{max}	Переходник	BTGA	BTVS	Кабель P_{max}	Реле P_{max}	GPL
BM407 B20C-R3/4-T	**360 мбар**	**1"1/2M X 3/4"F**	**BTGA 3/4"**	**BTVS 3/4"FF**		**В комплекте**	**В комплекте**
19990705		96000005	97039999	97699999	98000535	-	-
BM410 B20C-R5/4-T	**360 мбар**	**1"1/2M X 1"1/4F**	**BTGA 1 1/4"**	**BTVS 1 1/4"FF**		**В комплекте**	**В комплекте**
19990706		96000004	97059999	97719999	98000535	-	-
BM412 B20C-R5/4-T	**360 мбар**	**1"1/2M X 1"1/4F**	**BTGA 1 1/4"**	**BTVS 1 1/4"FF**		**В комплекте**	**В комплекте**
19990707		96000004	97059999	97719999	98000535	-	-
BM415 B20C-R6/4	**360 мбар**	**Не нужен**	**BTGA 1"1/2**	**BTVS 1"1/2FF**		**В комплекте**	**В комплекте**
19990708		-	97069999	97729999	98000535	-	-
BM420 B20C-R2	**360 мбар**	**1"1/2M X 2"F**	**BTGA 2"**	**BTVS 2"FF**		**В комплекте**	**В комплекте**
19990709		96000013	97079999	97739999	98000535	-	-

Принадлежности

Шумопоглощающий кожух	10 дБ(А)	97980054
Клапан соединения с атмосферой (VSF)		98000334
Головка длинная	500 мм	98000457
Контроль герметичности клапанов	VPS 504	98000101

Габариты

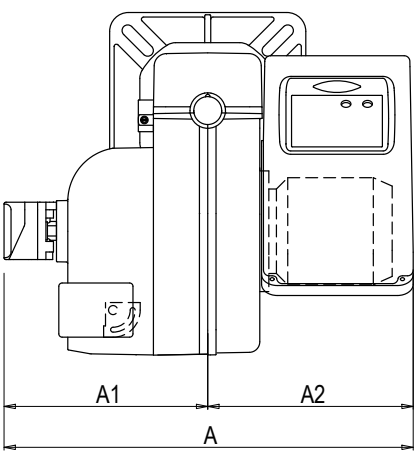

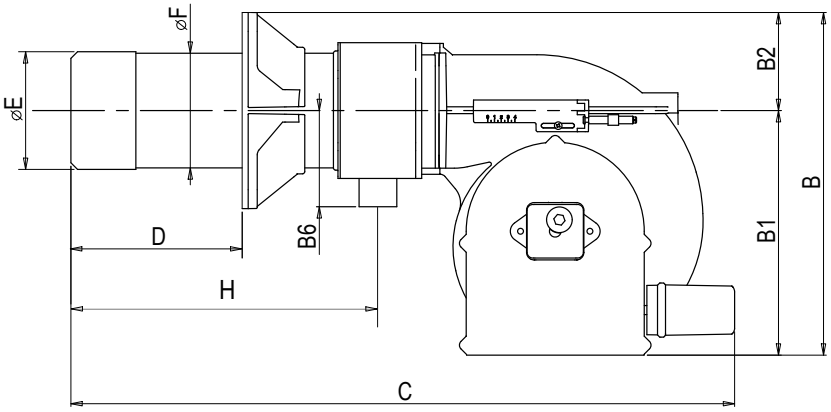

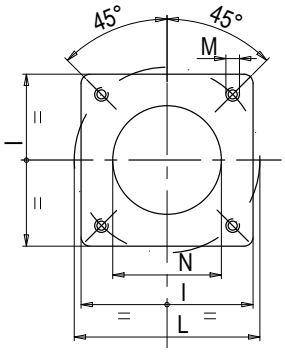

A	A1	A2	B	B1	B2	B6	C	D	E	F	H	I	L	M	N
550	270	280	433	325	108	160	920	140, 300	137	133	430	215	200, 245	M12	145



TBG 60 P **арт. 17280010**

Двухступенчатая горелка для сжигания природного и сжиженного газа состоит из:

- Алюминиевый корпус,
- Воздушная заслонка с сервоприводом,
- Регулируемая подпорная шайба,
- Вентилятор с мотором,
- Электронный автомат горения,
- Трансформатор розжига,
- Реле давления воздуха,
- Электрод ионизации для контроля пламени,
- Резьбовое присоединение газовой арматуры,
- Головка горелки из нержавеющей жаропрочной стали с газораспределителем,
- Подвижный фланец крепления к теплогенератору.

Технические характеристики

Мощность	120¸ 600 кВт
Глубина модуляции	Двухступенчатое
Режим работы	Прерывистый (остановка 1 раз в 24 ч)
Эмиссия оксидов азота	3 класс
Уровень шума	76 дБ(А)
Подключение газовой арматуры	Снизу/сверху
Электропитание	~3/380В/50 Гц
Степень электрозащиты	IP44
Потребляемая электрическая мощность	930 Вт
Автомат горения	LME 22.331
Мотор вентилятора	750 Вт
Датчик пламени	Электрод ионизации
Сервопривод	Siemens SQN72

Диаграммы

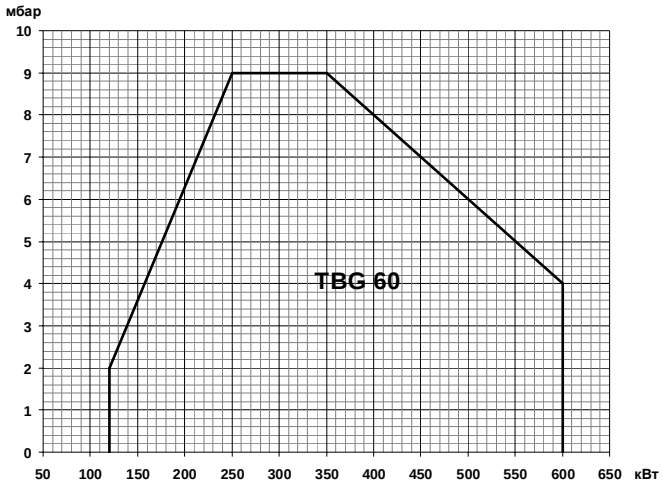

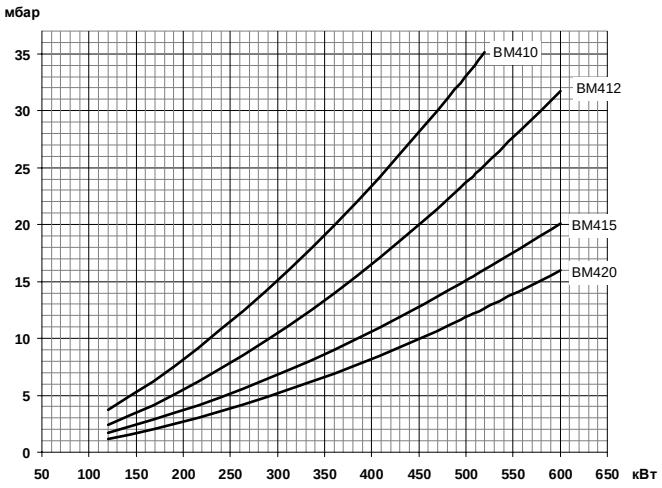

Газовая арматура	P_{max}	Переходник	BTGA	BTVS	Кабель P_{max}	Реле P_{max}	GPL
BM410 B20C-R5/4-T	**360 мбар**	**1"1/2M X 1"1/4F**	**BTGA 1 1/4"**	**BTVS 1 1/4"FF**		**В комплекте**	**В комплекте**
19990706		96000004	97059999	97719999	98000535	-	-
BM412 B20C-R5/4-T	**360 мбар**	**1"1/2M X 1"1/4F**	**BTGA 1 1/4"**	**BTVS 1 1/4"FF**		**В комплекте**	**В комплекте**
19990707		96000004	97059999	97719999	98000535	-	-
BM415 B20C-R6/4	**360 мбар**	**Не нужен**	**BTGA 1"1/2**	**BTVS 1"1/2FF**		**В комплекте**	**В комплекте**
19990708		-	97069999	97729999	98000535	-	-
BM420 B20C-R2	**360 мбар**	**1"1/2M X 2"F**	**BTGA 2"**	**BTVS 2"FF**		**В комплекте**	**В комплекте**
19990709		96000013	97079999	97739999	98000535	-	-

Принадлежности

Шумопоглощающий кожух	10 дБ(А)	97980054
Клапан соединения с атмосферой (VSF)		98000334
Головка длинная	500 мм	98000458
Контроль герметичности клапанов	VPS 504	98000101

Габариты

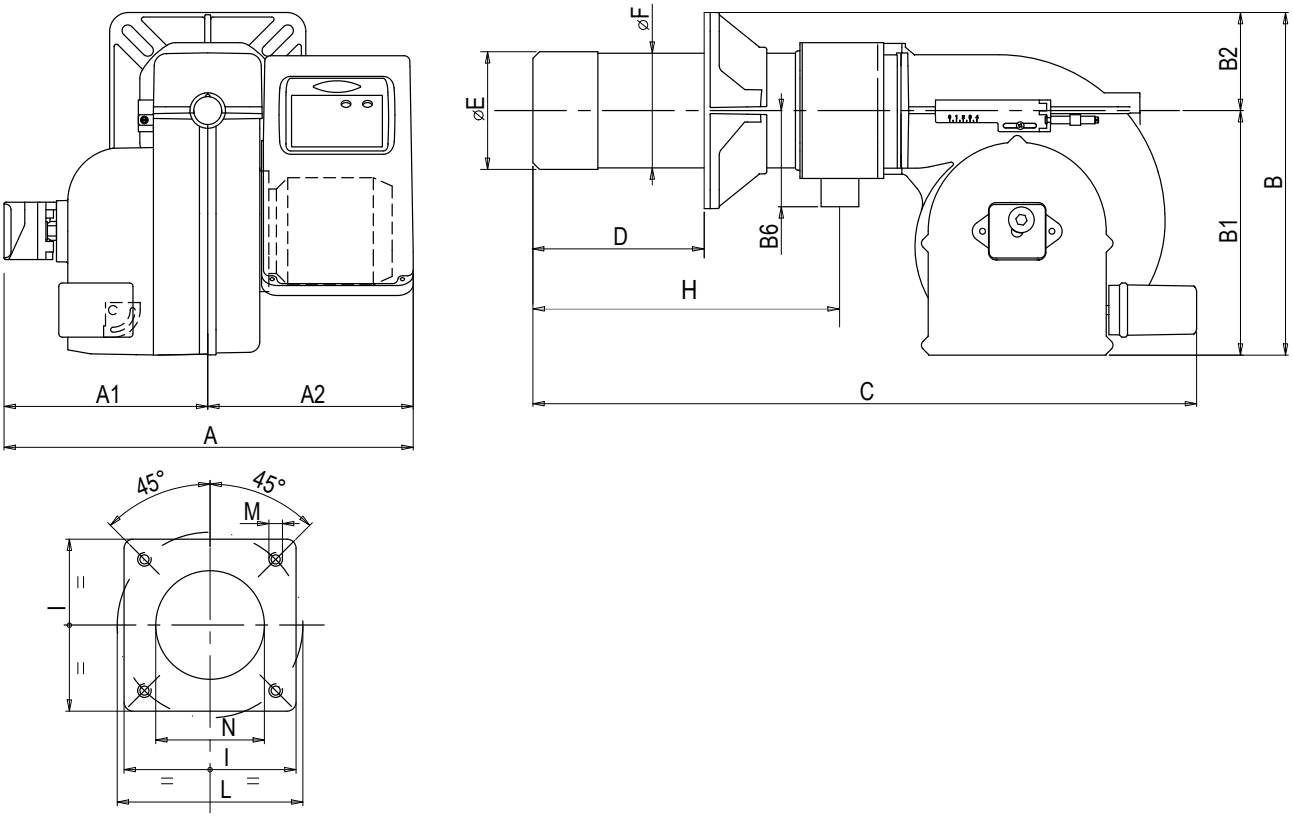

A	A1	A2	B	B1	B2	B6	C	D	E	F	H	I	L	M	N
550	270	280	455	325	130	160	880	140, 300	156	152	430	260	225, 300	M12	160

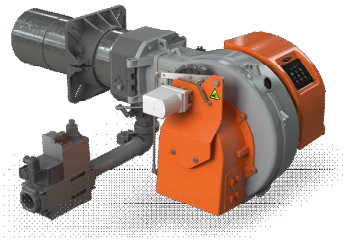

TBG 85 P **арт. 18480010**

Плавно-двухступенчатая горелка для сжигания природного и сжиженного газа состоит из:

- Алюминиевый корпус,
- Воздушная заслонка,
- Газовая заслонка,
- Регулируемая подпорная шайба,
- Вентилятор с мотором,
- Электронный автомат горения,
- Трансформатор розжига,
- Реле давления воздуха,
- Регулятор газо-воздушной смеси с сервоприводом
- Электрод ионизации для контроля пламени,
- Резьбовое присоединение газовой арматуры,
- Головка горелки из нержавеющей жаропрочной стали с газораспределителем,
- Подвижный фланец крепления к теплогенератору.

Технические характеристики

Мощность	130¸ 850 кВт
Регулирование мощности	Плавно-двухступенчатое
Режим работы	Прерывистый (остановка 1 раз в 24 ч)
Эмиссия оксидов азота	2 класс
Уровень шума	75 дБ(А)
Подключение газовой арматуры	Снизу
Электропитание	~3/380В/50 Гц
Степень электрозащиты	IP40
Потребляемая электрическая мощность	1,35 кВт
Автомат горения	LME 22.331
Мотор вентилятора	1,1 кВт
Датчик пламени	Электрод ионизации
Сервопривод	Siemens SQN72

Диаграммы

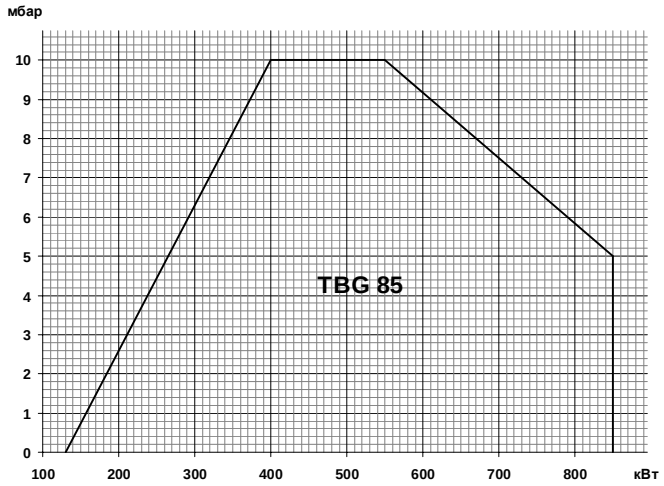

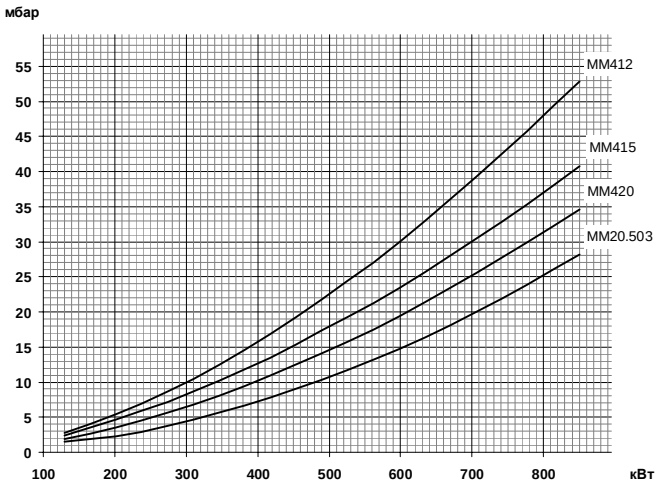

Газовая арматура	P_{max}	Переходник	BTGA	BTVS	CTV	Реле P_{max}	GPL
MM412 B20C-R5/4-T	**360 мбар**	**2"M X 1"1/4F**	**BTGA 1 1/4"**	**BTVS 1 1/4"FF**	**VPS 504**	**В комплекте**	
19990712		96000032	97059999	97719999	98000101	-	98000357
MM415 B20C-R6/4	**360 мбар**	**2"M X 1"1/2F**	**BTGA 1 1/2"**	**BTVS 1 1/2"FF**	**VPS 504**	**В комплекте**	
19990713		96000007	97069999	97729999	98000101	-	98000357
MM420 B20C-R2	**360 мбар**	**Не нужен**	**BTGA 2"**	**BTVS 2"FF**	**VPS 504**	**В комплекте**	
19990715		-	97079999	97739999	98000101	-	98000357
MM20.503 B120C-R2	**500 мбар**	**Не нужен**	**BTGA 2"**	**BTVS 2"FF**	**VPS 504**	**В комплекте**	
19990717		-	97079999	97739999	98000102	-	98000357

Принадлежности

Шумопоглощающий кожух	10 дБ(А)	97980053
Клапан соединения с атмосферой (VSF)		98000334
Головка длинная	600 мм	98000455

Габариты

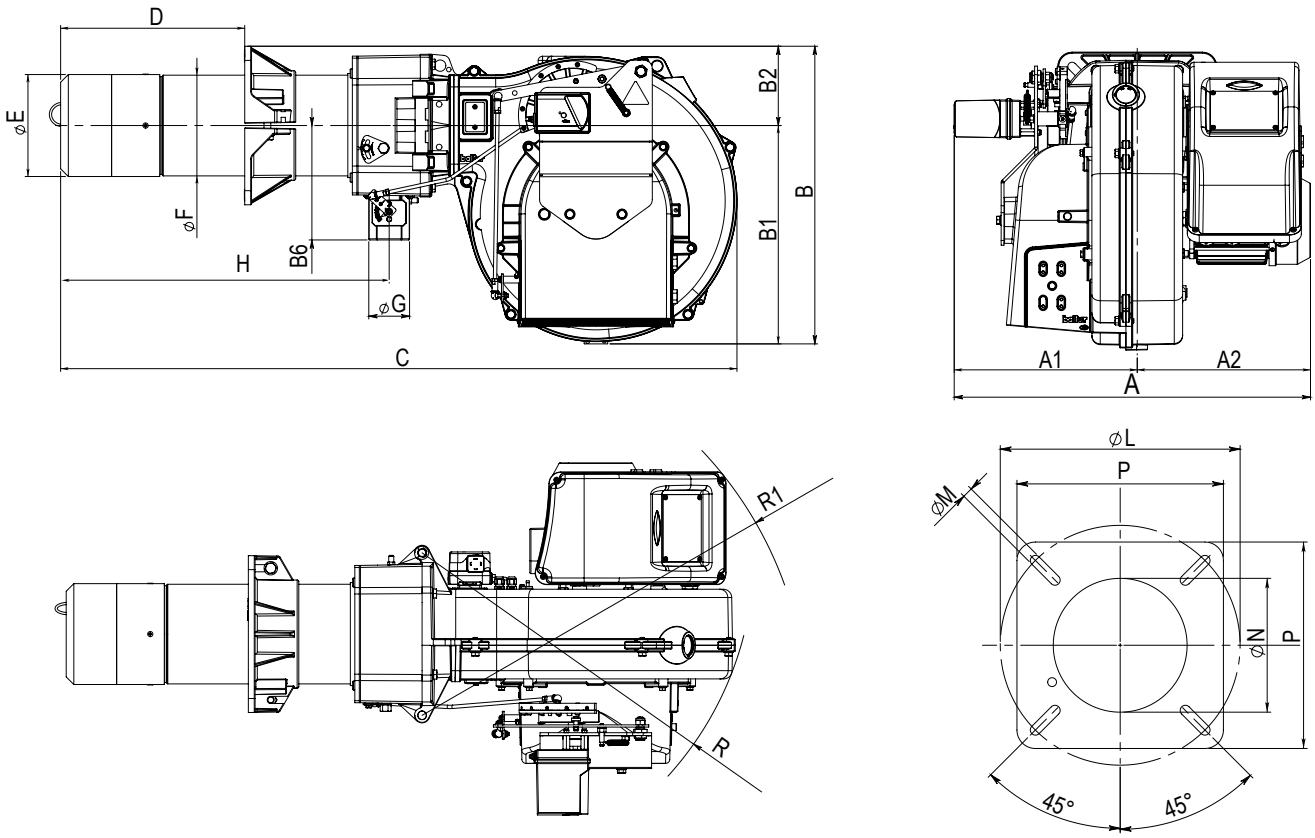

A	A1	A2	B	B1	B2	B6	C	D	ÆE	ÆF	G	H	P	ÆL	ÆM	ÆN	R	R1
628	323	306	526	386	140	202	1194	200¸ 400	180	178	2”	608	280	250¸ 325	M12	190	593	687

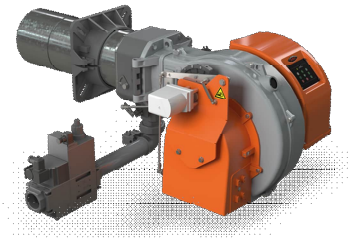

TBG 120 P **арт. 18570010**

Плавно-двухступенчатая горелка для сжигания природного и сжиженного газа состоит из:

- Алюминиевый корпус,
- Воздушная заслонка,
- Газовая заслонка,
- Регулируемая подпорная шайба,
- Вентилятор с мотором,
- Электронный автомат горения,
- Трансформатор розжига,
- Реле давления воздуха,
- Регулятор газо-воздушной смеси с сервоприводом
- Электрод ионизации для контроля пламени,
- Резьбовое присоединение газовой арматуры,
- Головка горелки из нержавеющей жаропрочной стали с газораспределителем,
- Подвижный фланец крепления к теплогенератору.

Технические характеристики

Мощность	150¸ 1200 кВт
Регулирование мощности	Плавно-двухступенчатое
Режим работы	Прерывистый (остановка 1 раз в 24 ч)
Эмиссия оксидов азота	2 класс
Уровень шума	77 дБ(А)
Подключение газовой арматуры	Снизу
Электропитание	~3/380В/50 Гц
Степень электрозащиты	IP40
Потребляемая электрическая мощность	1,76 кВт
Автомат горения	LME 22.331
Мотор вентилятора	1,5 кВт
Датчик пламени	Электрод ионизации
Сервопривод	Siemens SQN72

Диаграммы

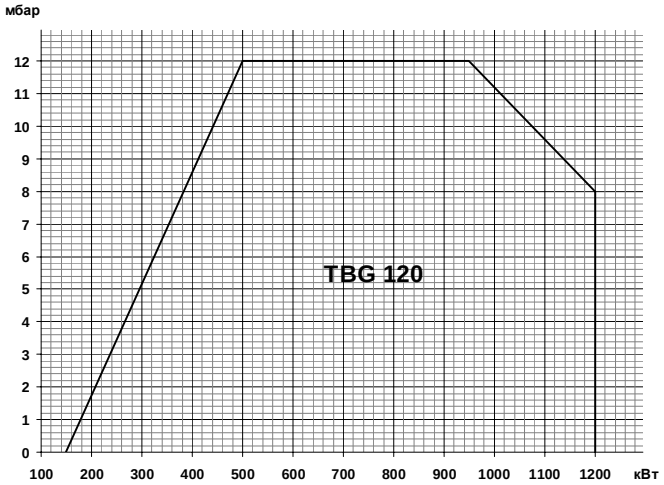

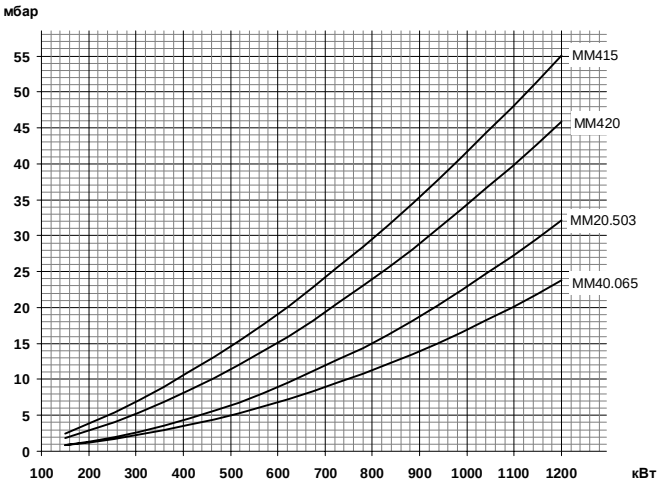

Газовая арматура	P_{max}	Переходник	BTGA	BTVS	CTV	Реле P_{max}	GPL
MM415 B20C-R6/4	**360 мбар**	**2"M X 1"1/2F**	**BTGA 1 1/2"**	**BTVS 1 1/2"FF**	**VPS 504**	**В комплекте**	
19990713		96000007	97069999	97729999	98000101	-	98000358
MM420 B20C-R2	**360 мбар**	**Не нужен**	**BTGA 2"**	**BTVS 2"FF**	**VPS 504**	**В комплекте**	
19990715		-	97079999	97739999	98000101	-	98000358
MM20.503 B120C-R2	**500 мбар**	**Не нужен**	**BTGA 2"**	**BTVS 2"FF**	**VPS 504**	**В комплекте**	
19990717		-	97079999	97739999	98000102	-	98000358
MM40.065B120C-R2	**500 мбар**	**Не нужен**	**BTGA DN65**	**BTVS DN 65**	**VPS 504**	**В комплекте**	
19990718		-	97089999	97749999	98000101	-	98000358

Принадлежности

Шумопоглощающий кожух	10 дБ(А)	97980053
Клапан соединения с атмосферой (VSF)		98000334
Головка длинная	600 мм	98000456

Габариты

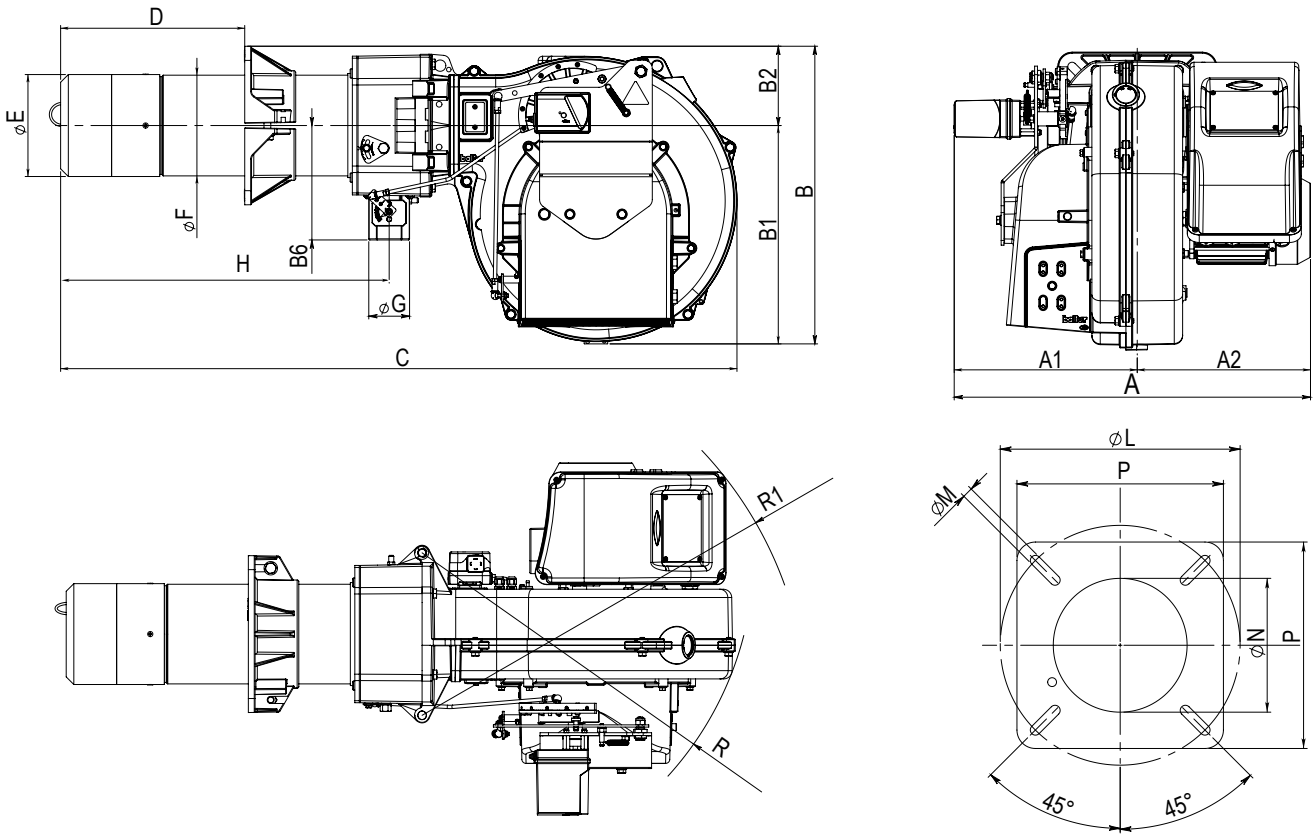

A	A1	A2	B	B1	B2	B6	C	D	ÆE	ÆF	G	H	P	ÆL	ÆM	ÆN	R	R1
641	323	319	545	386	160	202	1244	200¸ 450	224	219	2”	635	320	280¸ 370	M12	235	593	687

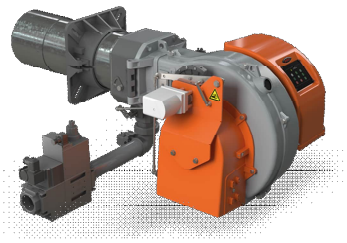

TBG 150 P **арт. 18660010**

Плавно-двухступенчатая горелка для сжигания природного и сжиженного газа состоит из:

- Алюминиевый корпус,
- Воздушная заслонка,
- Газовая заслонка,
- Регулируемая подпорная шайба,
- Вентилятор с мотором,
- Электронный автомат горения,
- Трансформатор розжига,
- Реле давления воздуха,
- Регулятор газо-воздушной смеси с сервоприводом
- Электрод ионизации для контроля пламени,
- Резьбовое присоединение газовой арматуры,
- Головка горелки из нержавеющей жаропрочной стали с газораспределителем,
- Подвижный фланец крепления к теплогенератору.

Технические характеристики

Мощность	170¸ 1500 кВт
Регулирование мощности	Плавно-двухступенчатое
Режим работы	Прерывистый (остановка 1 раз в 24 ч)
Эмиссия оксидов азота	2 класс
Уровень шума	83 дБ(А)
Подключение газовой арматуры	Снизу
Электропитание	~3/380В/50 Гц
Степень электрозащиты	IP40
Потребляемая электрическая мощность	2,46 кВт
Автомат горения	LME 22.331
Мотор вентилятора	2,2 кВт
Датчик пламени	Электрод ионизации
Сервопривод	Siemens SQN72

Диаграммы

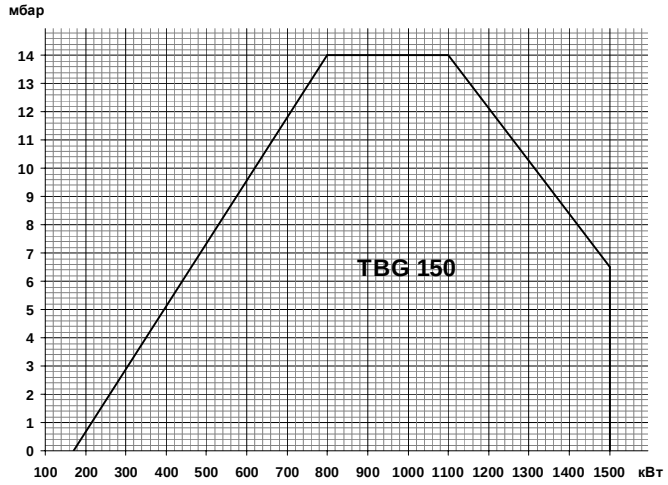

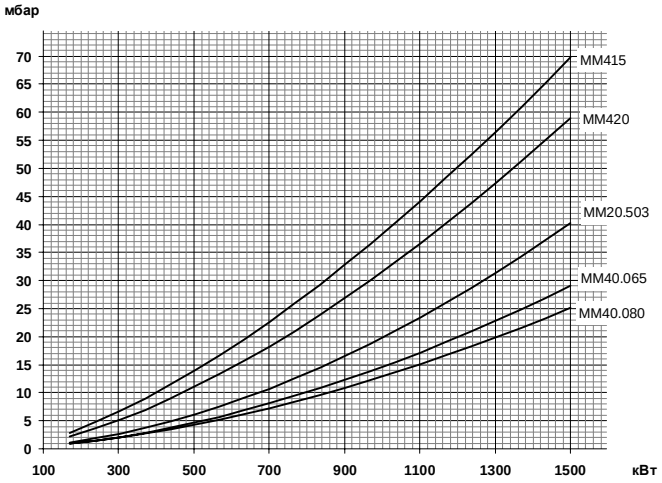

Газовая арматура	P_{max}	Переходник	BTGA	BTVS	CTV	Реле P_{max}	GPL
MM415 B20C-R6/4	**360 мбар**	**2"M X 1"1/2F**	**BTGA 1 1/2"**	**BTVS 1 1/2"FF**	**VPS 504**	**В комплекте**	**Не нужен**
19990713		96000007	97069999	97729999	98000101	-	-
MM420 B20C-R2	**360 мбар**	**Не нужен**	**BTGA 2"**	**BTVS 2"FF**	**VPS 504**	**В комплекте**	**Не нужен**
19990715		-	97079999	97739999	98000101	-	-
MM20.503 B120C-R2	**500 мбар**	**Не нужен**	**BTGA 2"**	**BTVS 2"FF**	**VPS 504**	**В комплекте**	**Не нужен**
19990717		-	97079999	97739999	98000102	-	-
MM40.065B120C-R2	**500 мбар**	**Не нужен**	**BTGA DN65**	**BTVS DN 65**	**VPS 504**	**В комплекте**	**Не нужен**
19990718		-	97089999	97749999	98000101	-	-
MM40.080B120C-R2	**500 мбар**	**Не нужен**	**BTGA DN 80**	**BTVS DN 80**	**VPS 504**	**В комплекте**	**Не нужен**
19990719		-	97099999	97759999	98000101	-	-

Принадлежности

Шумопоглощающий кожух	10 дБ(А)	97980053
Клапан соединения с атмосферой (VSF)		98000334
Головка длинная	600 мм	98000456

Габариты

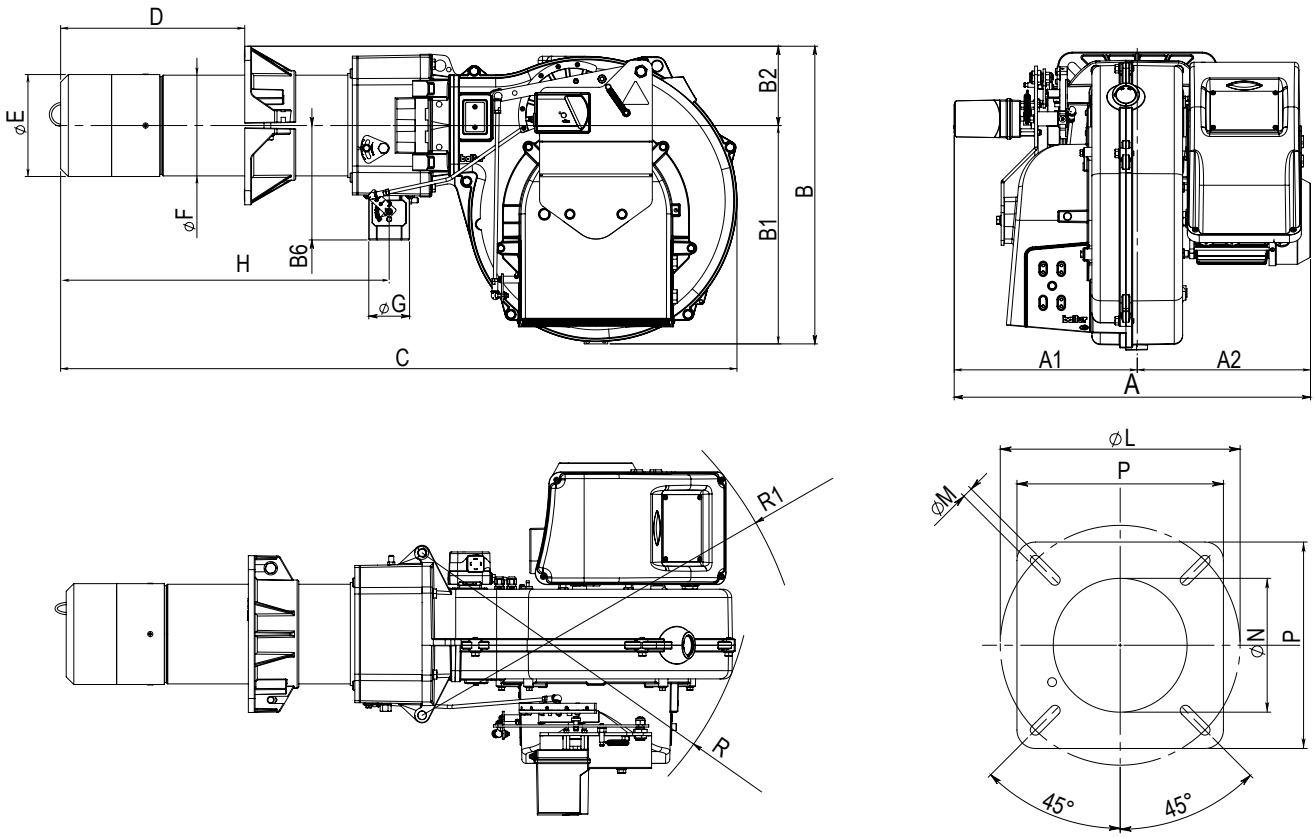

A	A1	A2	B	B1	B2	B6	C	D	ÆE	ÆF	G	H	P	ÆL	ÆM	ÆN	R	R1
667	323	344	545	386	160	202	1244	200¸ 450	240	219	2”	635	320	280¸ 370	M12	250	593	687

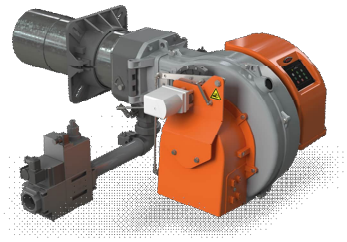

TBG 210 P **арт. 18750010**

Плавно-двухступенчатая горелка для сжигания природного и сжиженного газа состоит из:

- Алюминиевый корпус,
- Воздушная заслонка,
- Газовая заслонка,
- Регулируемая подпорная шайба,
- Вентилятор с мотором,
- Электронный автомат горения,
- Трансформатор розжига,
- Реле давления воздуха,
- Регулятор газо-воздушной смеси с сервоприводом
- Электрод ионизации для контроля пламени,
- Резьбовое присоединение газовой арматуры,
- Головка горелки из нержавеющей жаропрочной стали с газораспределителем,
- Подвижный фланец крепления к теплогенератору.

Технические характеристики

Мощность	210¸ 2100 кВт
Регулирование мощности	Плавно-двухступенчатое
Режим работы	Прерывистый (остановка 1 раз в 24 ч)
Эмиссия оксидов азота	2 класс
Уровень шума	85 дБ(А)
Подключение газовой арматуры	Снизу
Электропитание	~3/380В/50 Гц
Степень электрозащиты	IP40
Потребляемая электрическая мощность	3,49 кВт
Автомат горения	LME 22.331
Мотор вентилятора	3,0 кВт
Датчик пламени	Электрод ионизации
Сервопривод	Siemens SQN72

Диаграммы

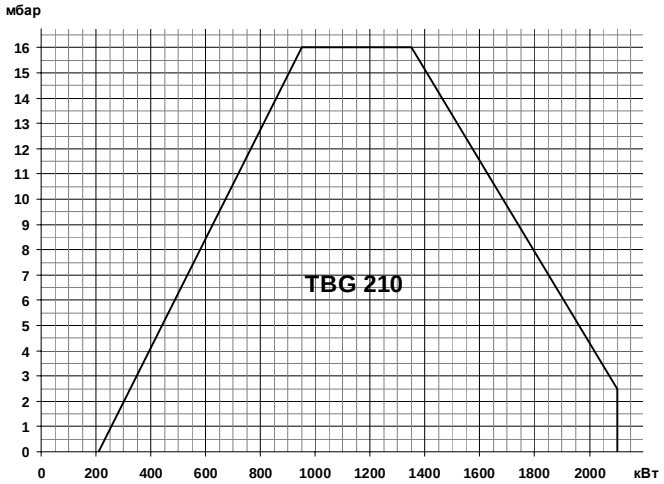

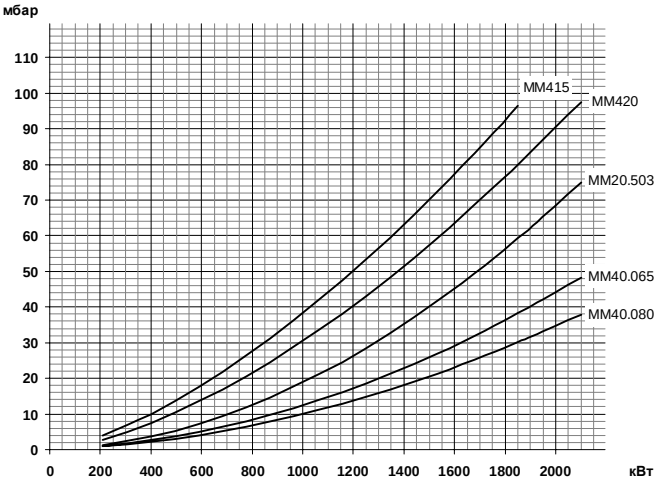

Газовая арматура	P_{max}	Переходник	BTGA	BTVS	CTV	Реле P_{max}	GPL
MM415 B20C-R6/4	**360 мбар**	**2"M X 1"1/2F**	**BTGA 1 1/2"**	**BTVS 1 1/2"FF**	**VPS 504**	**В комплекте**	
19990713		96000007	97069999	97729999	98000101	-	98000359
MM420 B20C-R2	**360 мбар**	**Не нужен**	**BTGA 2"**	**BTVS 2"FF**	**VPS 504**	**В комплекте**	
19990715		-	97079999	97739999	98000101	-	98000359
MM20.503 B120C-R2	**500 мбар**	**Не нужен**	**BTGA 2"**	**BTVS 2"FF**	**VPS 504**	**В комплекте**	
19990717		-	97079999	97739999	98000102	-	98000359
MM40.065B120C-R2	**500 мбар**	**Не нужен**	**BTGA DN65**	**BTVS DN 65**	**VPS 504**	**В комплекте**	
19990718		-	97089999	97749999	98000101	-	98000359
MM40.080B120C-R2	**500 мбар**	**Не нужен**	**BTGA DN 80**	**BTVS DN 80**	**VPS 504**	**В комплекте**	
19990719		-	97099999	97759999	98000101	-	98000359

Принадлежности

Шумопоглощающий кожух	10 дБ(А)	97980053
Клапан соединения с атмосферой (VSF)		98000334
Головка длинная	600 мм	98000456

Габариты

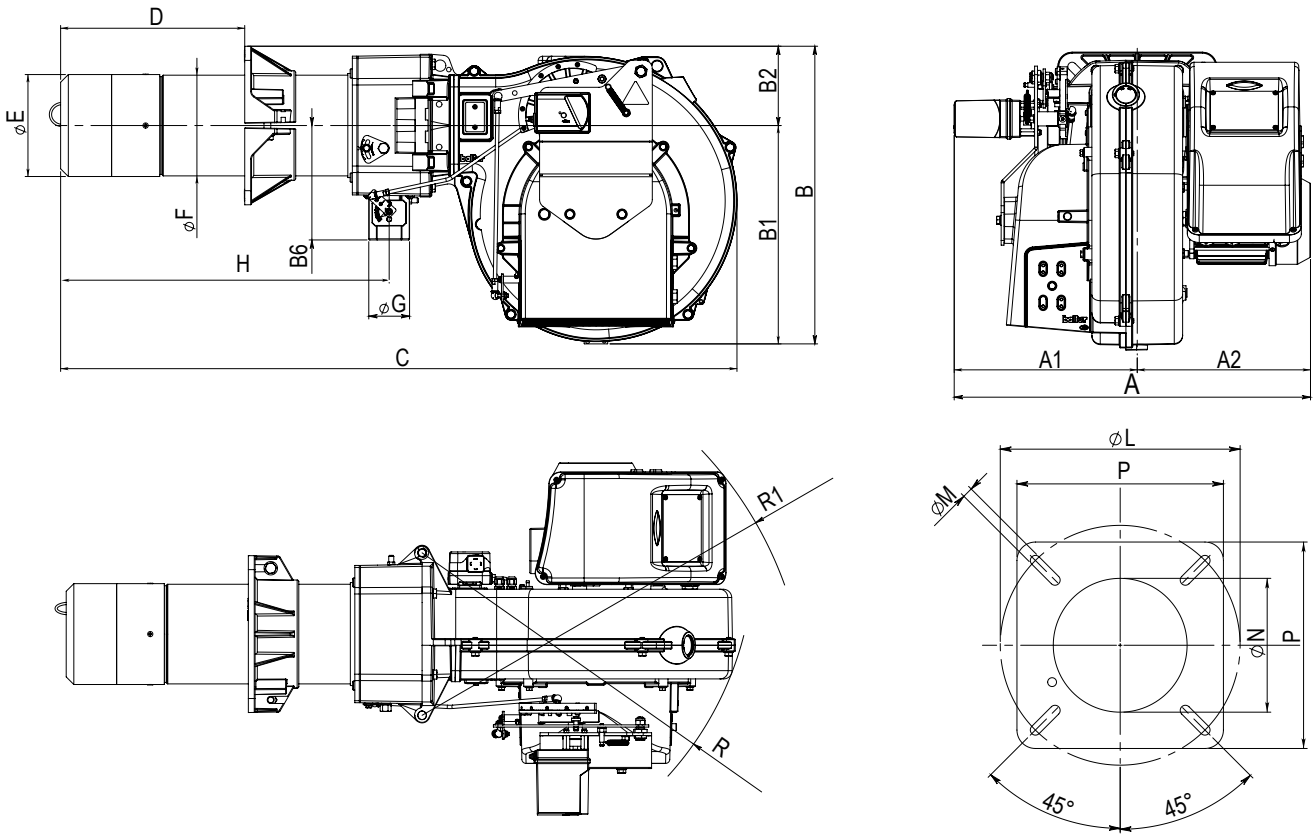

A	A1	A2	B	B1	B2	B6	C	D	ÆE	ÆF	G	H	P	ÆL	ÆM	ÆN	R	R1
679	323	357	545	386	160	202	1241	200¸ 450	250	219	2”	635	320	280¸ 370	M12	255	593	687



TBG 35 MC арт. 17360010

Модулирующая горелка для сжигания природного и сжиженного газа состоит из:

- Алюминиевый корпус,
- Воздушная заслонка,
- Газовая заслонка,
- Регулируемая подпорная шайба,
- Вентилятор с мотором,
- Электронный автомат горения,
- Трансформатор розжига,
- Реле давления воздуха,
- Регулятор газо-воздушной смеси с сервоприводом
- Электрод ионизации для контроля пламени,
- Резьбовое присоединение газовой арматуры,
- Головка горелки из нержавеющей жаропрочной стали с газораспределителем,
- Подвижный фланец крепления к теплогенератору.

Технические характеристики

Мощность	80¸ 410 кВт
Регулирование мощности	Модуляционное
Регулирование газо-воздушной смеси	Механическое
Глубина модуляции	1:5
Режим работы	Прерывистый (остановка 1 раз в 24 ч)
Эмиссия оксидов азота	3 класс
Уровень шума	75,8 дБ(А)
Подключение газовой арматуры	Снизу
Электропитание	~1/220В/50 Гц
Степень электрозащиты	IP40
Потребляемая электрическая мощность	560 Вт
Автомат горения	LME 22.233
Мотор вентилятора	370 Вт
Датчик пламени	Электрод ионизации
Сервопривод	Siemens SQN72

Диаграммы

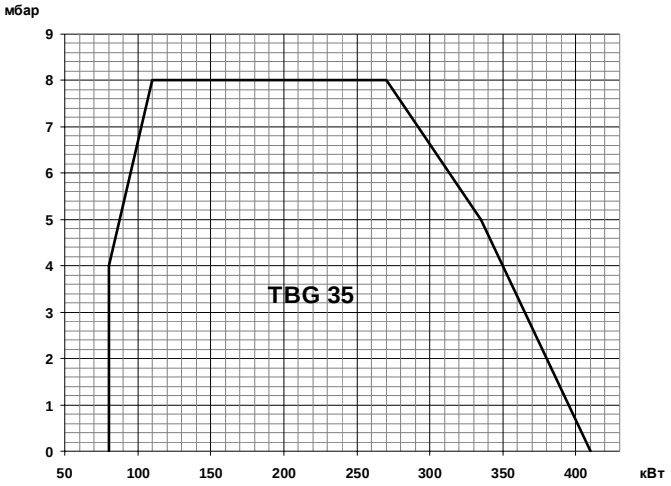

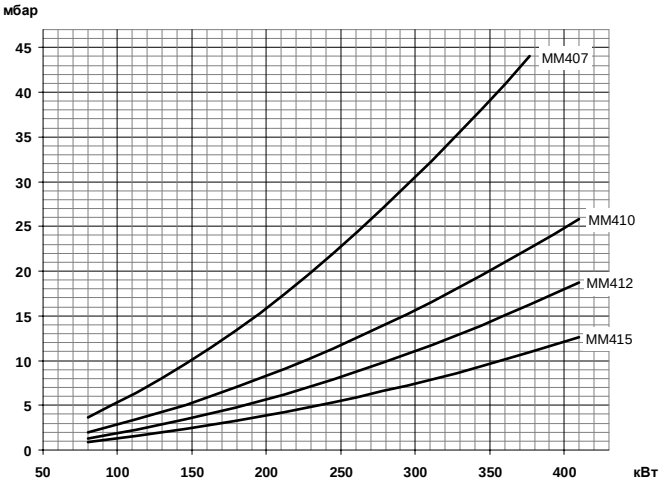

Газовая арматура	P_{max}	Переходник	BTGA	BTVS	Кабель P_{max}	Реле P_{max}	GPL
MM407 B20C-R3/4-T	**360 мбар**	**1"1/2M X 3/4"F**	**BTGA 3/4"**	**BTVS 3/4"FF**		**В комплекте**	**В комплекте**
19990710		96000005	97039999	97699999	98000535	-	-
MM410 B20C-R5/4-T	**360 мбар**	**1"1/2M X 1"1/4F**	**BTGA 1 1/4"**	**BTVS 1 1/4"FF**		**В комплекте**	**В комплекте**
19990711		96000004	97059999	97719999	98000535	-	-
MM412 B20C-R5/4-T	**360 мбар**	**1"1/2M X 1"1/4F**	**BTGA 1 1/4"**	**BTVS 1 1/4"FF**		**В комплекте**	**В комплекте**
19990712		96000004	97059999	97719999	98000535	-	-
MM415 B20C-R6/4	**360 мбар**	**Не нужен**	**BTGA 1 1/2"**	**BTVS 1 1/2"FF**		**В комплекте**	**В комплекте**
19990713		-	97069999	97729999	98000535	-	-

Принадлежности

		Датчик температуры		Датчик давления	
Регулятор мощности LC3	98000056				
Шумопоглощающий кожух	97980054	0 ^{0}C¸ 130 ^{0}C	98000023	0¸ 1 бар	98000045
Клапан соединения с атмосферой (VSF)	98000334	0 ^{0}C¸ 500 ^{0}C	98000021	0¸ 10 бар	98000046
Головка длинная (L=500 мм)	98000457	0 ^{0}C¸ 1100 ^{0}C	98000022	0¸ 16 бар	98000047
Контроль герметичности клапанов VPS 504	98000101			0¸ 25 бар	98000048
Преобразователь сигнала 4-20 мА (*)	98000063			0¸ 40 бар	98000049

**Для установки в шкаф*

Габариты

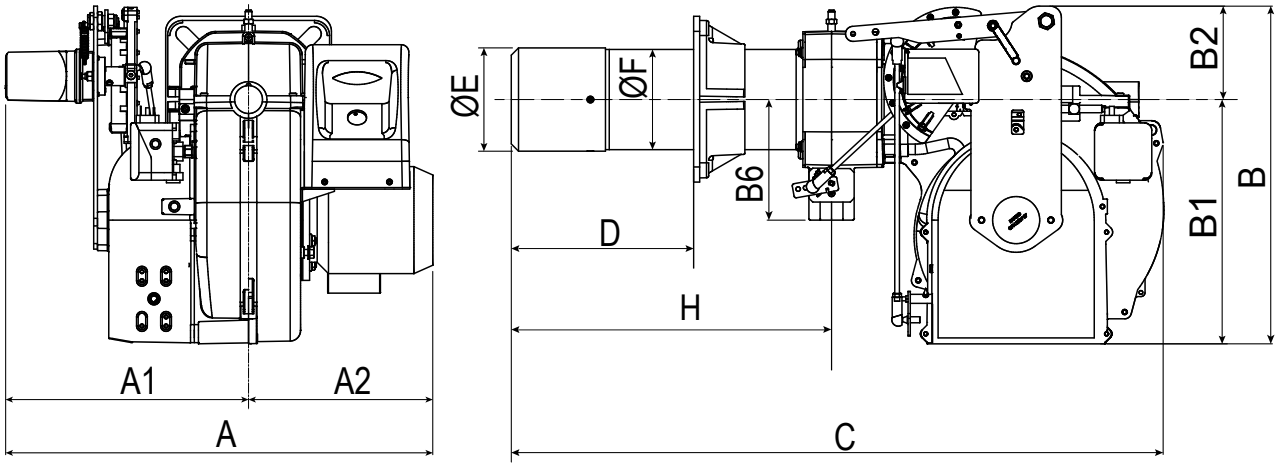

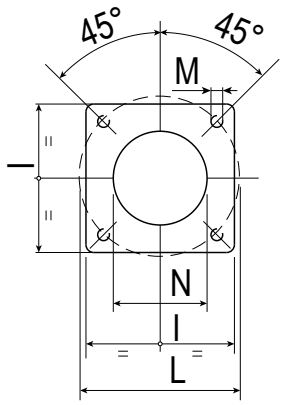

A	A1	A2	B	B1	B2	B6	C	D	E	F	H	I	L	M	N
515	290	225	415	265	150	160	860	140, 300	137	133	430	215	200, 245	M12	145



TBG 45 MC арт. 17240010

Модулирующая горелка для сжигания природного и сжиженного газа состоит из:

- Алюминиевый корпус,
- Воздушная заслонка,
- Газовая заслонка,
- Регулируемая подпорная шайба,
- Вентилятор с мотором,
- Электронный автомат горения,
- Трансформатор розжига,
- Реле давления воздуха,
- Регулятор газо-воздушной смеси с сервоприводом
- Электрод ионизации для контроля пламени,
- Резьбовое присоединение газовой арматуры,
- Головка горелки из нержавеющей жаропрочной стали с газораспределителем,
- Подвижный фланец крепления к теплогенератору.

Технические характеристики

Мощность	100¸ 450 кВт
Регулирование мощности	Модуляционное
Регулирование газо-воздушной смеси	Механическое
Глубина модуляции	1:4
Режим работы	Прерывистый (остановка 1 раз в 24 ч)
Эмиссия оксидов азота	3 класс
Уровень шума	75 дБ(А)
Подключение газовой арматуры	Снизу
Электропитание	~1/220В/50 Гц
Степень электрозащиты	IP44
Потребляемая электрическая мощность	730 Вт
Автомат горения	LME 22.233
Мотор вентилятора	500 Вт
Датчик пламени	Электрод ионизации
Сервопривод	Siemens SQN72

Диаграммы

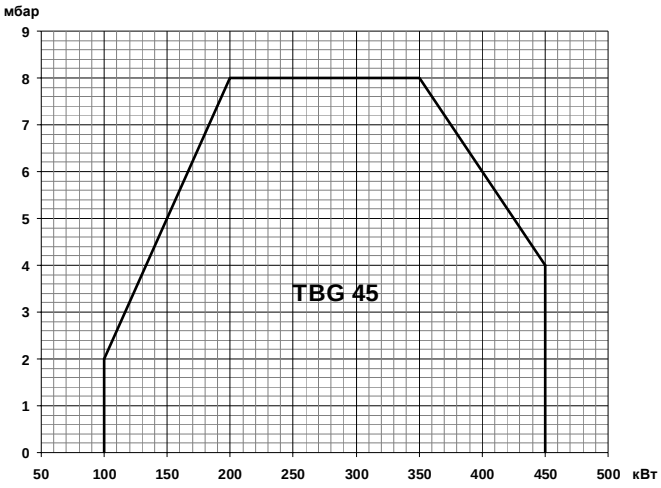

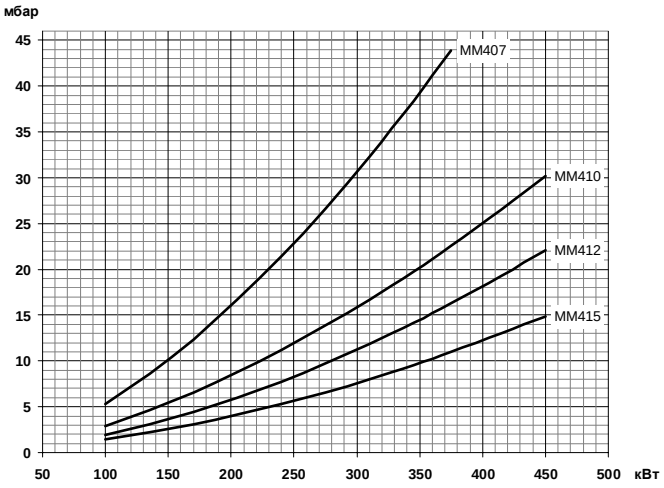

Газовая арматура	P_{max}	Переходник	BTGA	BTVS	Кабель P_{max}	Реле P_{max}	GPL
MM407 B20C-R3/4-T	**360 мбар**	**1"1/2M X 3/4"F**	**BTGA 3/4"**	**BTVS 3/4"FF**		**В комплекте**	**В комплекте**
19990710		96000005	97039999	97699999	98000535	-	-
MM410 B20C-R5/4-T	**360 мбар**	**1"1/2M X 1"1/4F**	**BTGA 1 1/4"**	**BTVS 1 1/4"FF**		**В комплекте**	**В комплекте**
19990711		96000004	97059999	97719999	98000535	-	-
MM412 B20C-R5/4-T	**360 мбар**	**1"1/2M X 1"1/4F**	**BTGA 1 1/4"**	**BTVS 1 1/4"FF**		**В комплекте**	**В комплекте**
19990712		96000004	97059999	97719999	98000535	-	-
MM415 B20C-R6/4	**360 мбар**	**Не нужен**	**BTGA 1 1/2"**	**BTVS 1 1/2"FF**		**В комплекте**	**В комплекте**
19990713		-	97069999	97729999	98000535	-	-

Принадлежности

		Датчик температуры		Датчик давления	
Регулятор мощности LC3	98000058				
Шумопоглощающий кожух	97980054	0 ^{0}C¸ 130 ^{0}C	98000023	0 ¸ 1 бар	98000045
Клапан соединения с атмосферой (VSF)	98000334	0 ^{0}C¸ 500 ^{0}C	98000021	0 ¸ 10 бар	98000046
Головка длинная (L=500 мм)	98000457	0 ^{0}C¸ 1100 ^{0}C	98000022	0 ¸ 16 бар	98000047
Контроль герметичности клапанов VPS 504	98000101			0 ¸ 25 бар	98000048
Преобразователь сигнала 4-20 мА (*)	98000063			0 ¸ 40 бар	98000049

**Для установки в шкаф*

Габариты

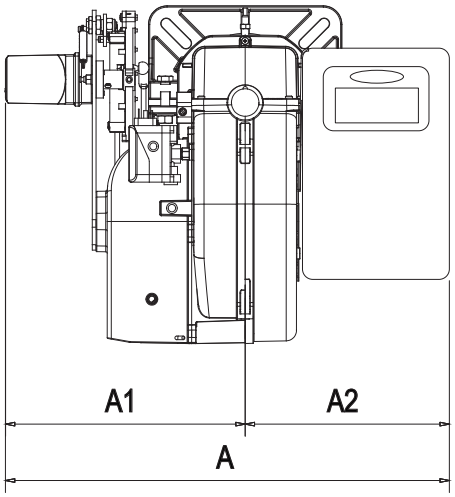

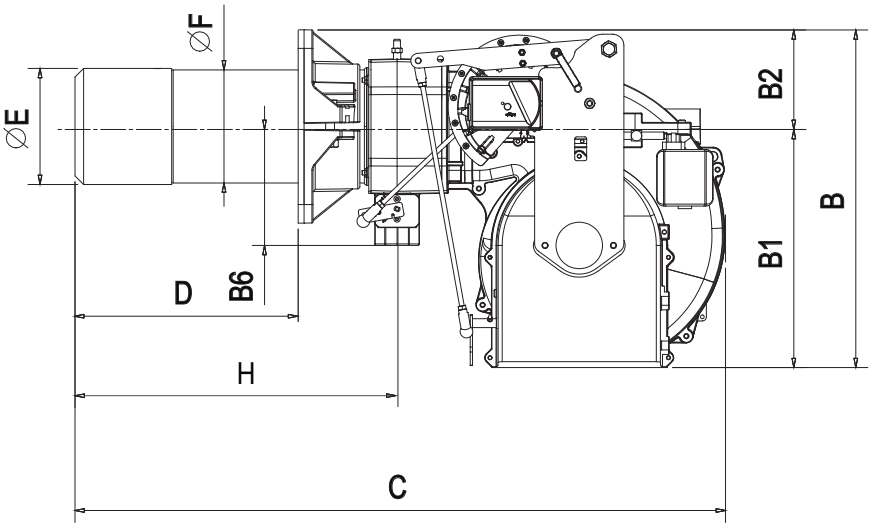

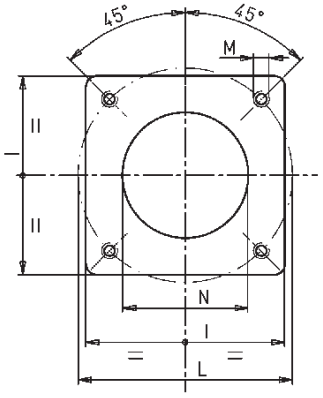

A	A1	A2	B	B1	B2	B6	C	D	E	F	H	I	L	M	N
610	330	280	455	325	130	160	880	140¸ 300	137	133	430	215	200¸ 245	M12	145



TBG 60 MC **арт. 17310010**

Модулирующая горелка для сжигания природного и сжиженного газа состоит из:

- Алюминиевый корпус,
- Воздушная заслонка,
- Газовая заслонка,
- Регулируемая подпорная шайба,
- Вентилятор с мотором,
- Электронный автомат горения,
- Трансформатор розжига,
- Реле давления воздуха,
- Регулятор газо-воздушной смеси с сервоприводом
- Электрод ионизации для контроля пламени,
- Резьбовое присоединение газовой арматуры,
- Головка горелки из нержавеющей жаропрочной стали с газораспределителем,
- Подвижный фланец крепления к теплогенератору.

Технические характеристики

Мощность	120¸ 600 кВт
Регулирование мощности	Модуляционное
Регулирование газо-воздушной смеси	Механическое
Глубина модуляции	1:5
Режим работы	Прерывистый (остановка 1 раз в 24 ч)
Эмиссия оксидов азота	3 класс
Уровень шума	76 дБ(А)
Подключение газовой арматуры	Снизу
Электропитание	~3/380В/50 Гц
Степень электрозащиты	IP44
Потребляемая электрическая мощность	930 Вт
Автомат горения	LME 22.233
Мотор вентилятора	750 Вт
Датчик пламени	Электрод ионизации
Сервопривод	Siemens SQN72

Диаграммы

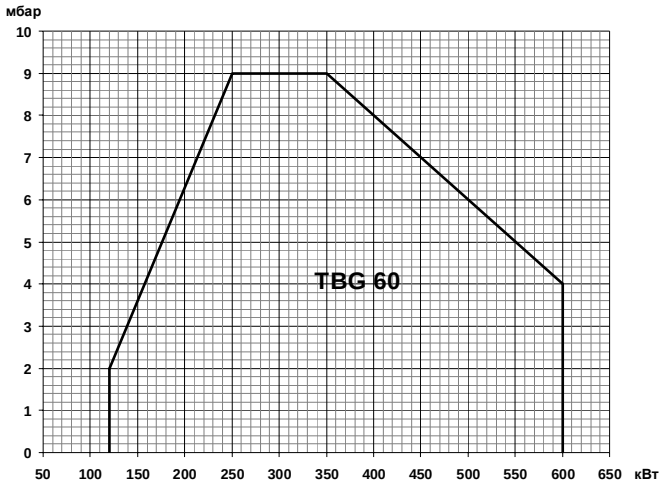

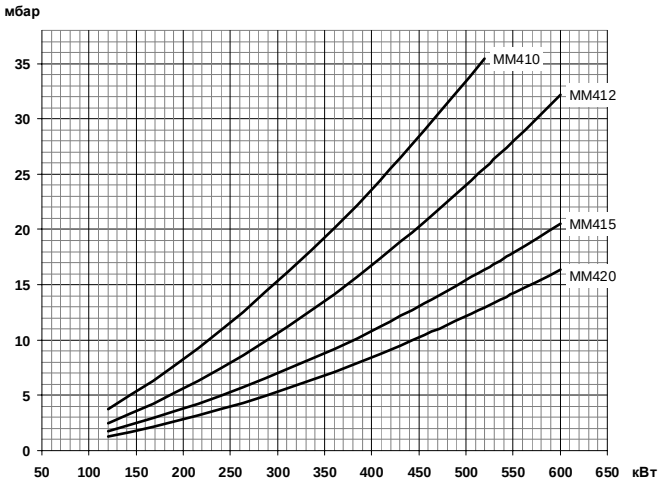

Газовая арматура	P_{max}	Переходник	BTGA	BTVS	Кабель P_{max}	Реле P_{max}	GPL
MM410 B20C-R5/4-T	**360 мбар**	**1"1/2M X 1"1/4F**	**BTGA 1 1/4"**	**BTVS 1 1/4"FF**		**В комплекте**	**В комплекте**
19990711		96000004	97059999	97719999	98000535	-	-
MM412 B20C-R5/4-T	**360 мбар**	**1"1/2M X 1"1/4F**	**BTGA 1 1/4"**	**BTVS 1 1/4"FF**		**В комплекте**	**В комплекте**
19990712		96000004	97059999	97719999	98000535	-	-
MM415 B20C-R6/4	**360 мбар**	**Не нужен**	**BTGA 1 1/2"**	**BTVS 1 1/2"FF**		**В комплекте**	**В комплекте**
19990713		-	97069999	97729999	98000535	-	-
MM420 B20C-R2	**360 мбар**	**1"1/2M X 2"F**	**BTGA 2"**	**BTVS 2"FF**		**В комплекте**	**В комплекте**
19990715		96000013	97079999	97739999	98000535	-	-

Принадлежности

		Датчик температуры		Датчик давления	
Регулятор мощности LC3	98000058				
Шумопоглощающий кожух	97980054	0 ^{0}C¸ 130 ^{0}C	98000023	0 ¸ 1 бар	98000045
Клапан соединения с атмосферой (VSF)	98000334	0 ^{0}C¸ 500 ^{0}C	98000021	0 ¸ 10 бар	98000046
Головка длинная (L=500 мм)	98000458	0 ^{0}C¸ 1100 ^{0}C	98000022	0 ¸ 16 бар	98000047
Контроль герметичности клапанов VPS 504	98000101			0 ¸ 25 бар	98000048
Преобразователь сигнала 4-20 мА (*)	98000063			0 ¸ 40 бар	98000049

**Для установки в шкаф*

Габариты

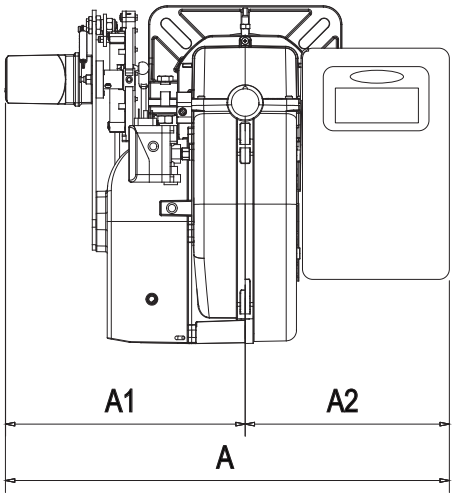

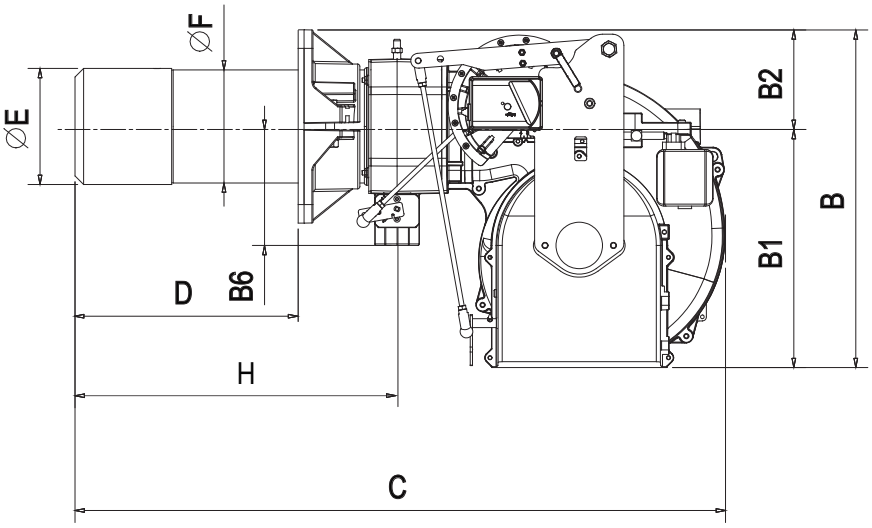

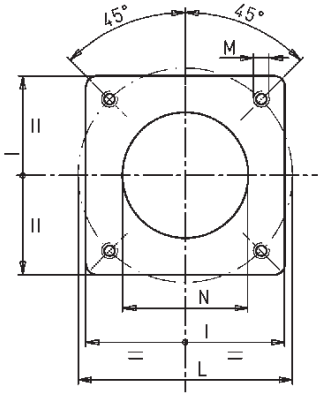

A	A1	A2	B	B1	B2	B6	C	D	E	F	H	I	L	M	N
610	330	280	455	325	130	160	880	140¸ 300	156	152	430	260	225¸ 300	M12	160

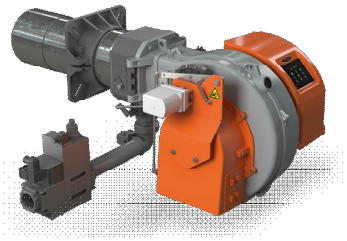

TBG 85 MC **арт. 18500010**

Модулирующая горелка для сжигания природного и сжиженного газа состоит из:

- Алюминиевый корпус,
- Воздушная заслонка,
- Газовая заслонка,
- Регулируемая подпорная шайба,
- Вентилятор с мотором,
- Электронный автомат горения,
- Трансформатор розжига,
- Реле давления воздуха,
- Регулятор газо-воздушной смеси с сервоприводом
- Электрод ионизации для контроля пламени,
- Резьбовое присоединение газовой арматуры,
- Головка горелки из нержавеющей жаропрочной стали с газораспределителем,
- Подвижный фланец крепления к теплогенератору.

Технические характеристики

Мощность	120¸ 850 кВт
Регулирование мощности	Модуляционное
Регулирование газо-воздушной смеси	Механическое
Глубина модуляции	1:7
Режим работы	Прерывистый (остановка 1 раз в 24 ч)
Эмиссия оксидов азота	2 класс
Уровень шума	78 дБ(А)
Подключение газовой арматуры	Снизу
Электропитание	~3/380В/50 Гц
Степень электрозащиты	IP40
Потребляемая электрическая мощность	1,35 кВт
Автомат горения	LME 22.233
Мотор вентилятора	1,1 кВт
Датчик пламени	Электрод ионизации
Сервопривод	Siemens SQN72

Диаграммы

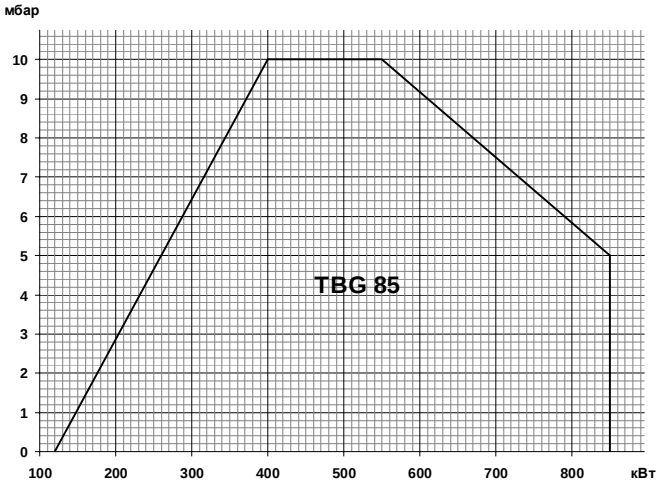

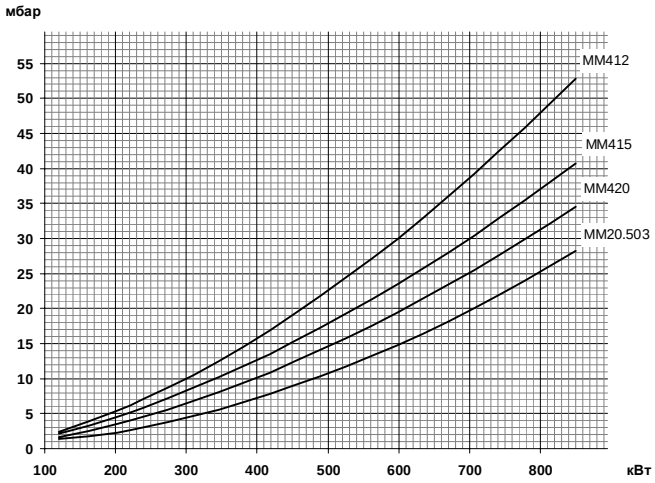

Газовая арматура	P_{max}	Переходник	BTGA	BTVS	CTV	Реле P_{max}	GPL
MM412 B20C-R5/4-T	**360 мбар**	**2"M X 1"1/4F**	**BTGA 1 1/4"**	**BTVS 1 1/4"FF**	**VPS 504**	**В комплекте**	
19990712		96000032	97059999	97719999	98000101	-	98000357
MM415 B20C-R6/4	**360 мбар**	**2"M X 1"1/2F**	**BTGA 1 1/2"**	**BTVS 1 1/2"FF**	**VPS 504**	**В комплекте**	
19990713		96000007	97069999	97729999	98000101	-	98000357
MM420 B20C-R2	**360 мбар**	**Не нужен**	**BTGA 2"**	**BTVS 2"FF**	**VPS 504**	**В комплекте**	
19990715		-	97079999	97739999	98000101	-	98000357
MM20.503 B120C-R2	**500 мбар**	**Не нужен**	**BTGA 2"**	**BTVS 2"FF**	**VPS 504**	**В комплекте**	
19990717		-	97079999	97739999	98000102	-	98000357

Принадлежности

		Датчик температуры		Датчик давления	
Регулятор мощности LC4	98000065				
Шумопоглощающий кожух	97980053	0 ^{0}C¸ 130 ^{0}C	98000023	0¸ 1 бар	98000045
Клапан соединения с атмосферой (VSF)	98000334	0 ^{0}C¸ 500 ^{0}C	98000021	0¸ 10 бар	98000046
Головка длинная (L=600 мм)	98000455	0 ^{0}C¸ 1100 ^{0}C	98000022	0¸ 16 бар	98000047
Преобразователь сигнала 4-20 мА)(*)	98000063			0¸ 25 бар	98000048
Блок питания 12В для LC 4	98000482			0¸ 40 бар	98000049

** Для установки в шкаф*

Габариты

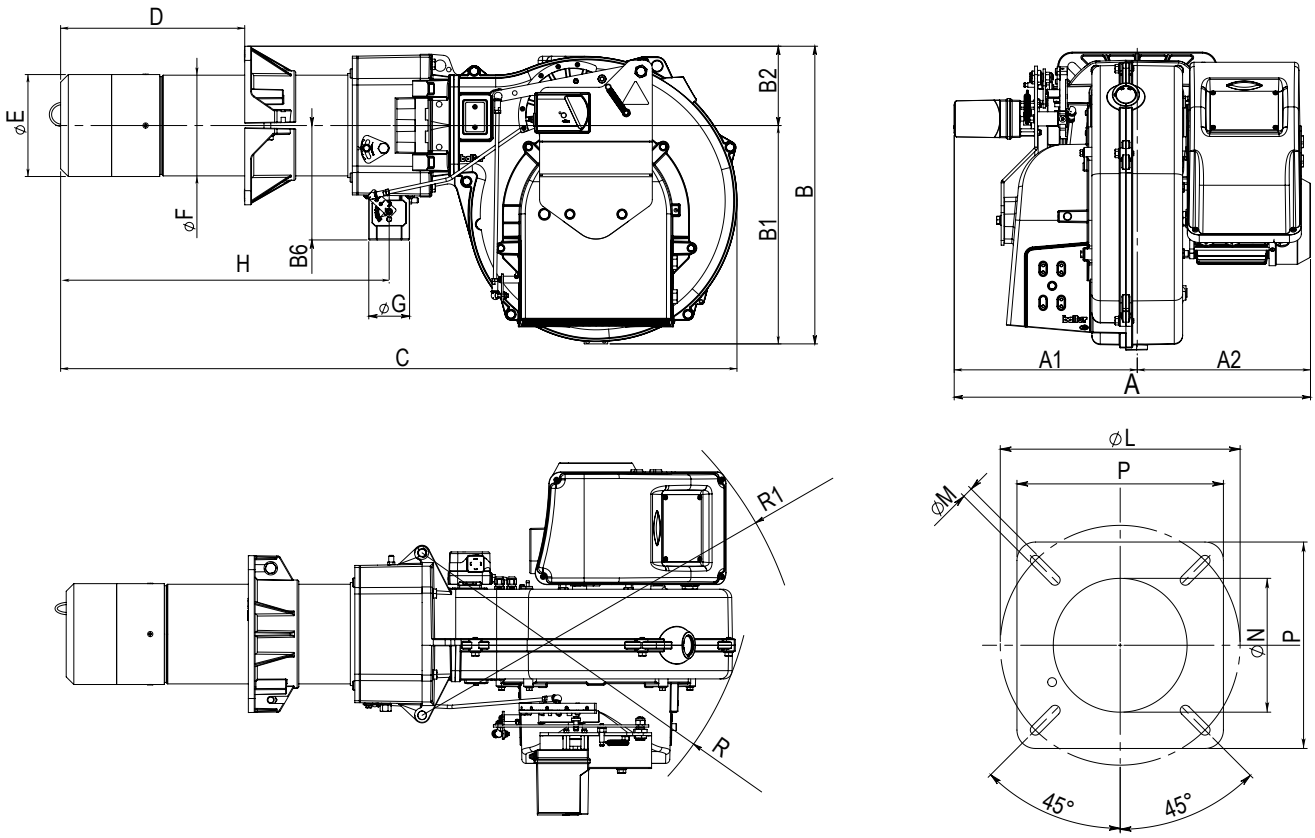

A	A1	A2	B	B1	B2	B6	C	D	ÆE	ÆF	G	H	P	ÆL	ÆM	ÆN	R	R1
629	323	306	547	386	161	202	1194	200¸ 400	180	178	2”	608	280	250¸ 325	M12	190	593	687

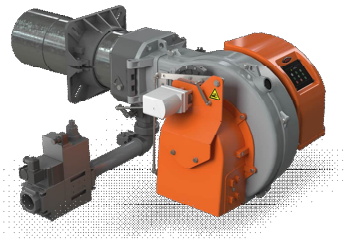

TBG 120 MC **арт. 18590010**

Модулирующая горелка для сжигания природного и сжиженного газа состоит из:

- Алюминиевый корпус,
- Воздушная заслонка,
- Газовая заслонка,
- Регулируемая подпорная шайба,
- Вентилятор с мотором,
- Электронный автомат горения,
- Трансформатор розжига,
- Реле давления воздуха,
- Регулятор газо-воздушной смеси с сервоприводом
- Электрод ионизации для контроля пламени,
- Резьбовое присоединение газовой арматуры,
- Головка горелки из нержавеющей жаропрочной стали с газораспределителем,
- Подвижный фланец крепления к теплогенератору.

Технические характеристики

Мощность	130¸ 1200 кВт
Регулирование мощности	Модуляционное
Регулирование газо-воздушной смеси	Механическое
Глубина модуляции	1:9
Режим работы	Прерывистый (остановка 1 раз в 24 ч)
Эмиссия оксидов азота	2 класс
Уровень шума	74 дБ(А)
Подключение газовой арматуры	Снизу
Электропитание	~3/380В/50 Гц
Степень электрозащиты	IP40
Потребляемая электрическая мощность	1,76 кВт
Автомат горения	LME 22.233
Мотор вентилятора	1,5 кВт
Датчик пламени	Электрод ионизации
Сервопривод	Siemens SQN72

Диаграммы

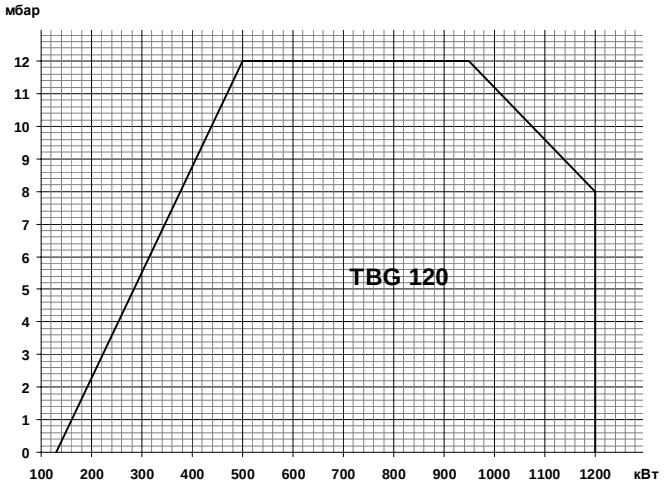

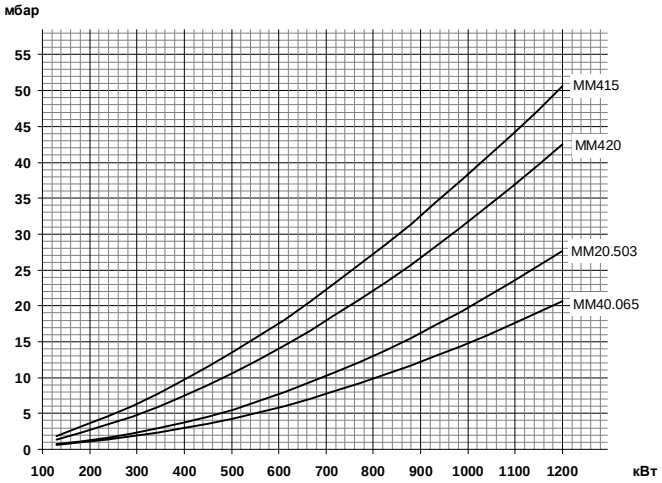

Газовая арматура	P_{max}	Переходник	BTGA	BTVS	CTV	Реле P_{max}	GPL
MM415 B20C-R6/4	**360 мбар**	**2"M X 1"1/2F**	**BTGA 1 1/2"**	**BTVS 1 1/2"FF**	**VPS 504**	**В комплекте**	
19990713		96000007	97069999	97729999	98000101	-	98000358
MM420 B20C-R2	**360 мбар**	**Не нужен**	**BTGA 2"**	**BTVS 2"FF**	**VPS 504**	**В комплекте**	
19990715		-	97079999	97739999	98000101	-	98000358
MM20.503 B120C-R2	**500 мбар**	**Не нужен**	**BTGA 2"**	**BTVS 2"FF**	**VPS 504**	**В комплекте**	
19990717		-	97079999	97739999	98000102	-	98000358
MM40.065B120C-R2	**500 мбар**	**Не нужен**	**BTGA DN65**	**BTVS DN 65**	**VPS 504**	**В комплекте**	
19990718		-	97089999	97749999	98000101	-	98000358

Принадлежности

		Датчик температуры		Датчик давления	
Регулятор мощности LC4	98000065				
Шумопоглощающий кожух	97980053	0 ^{0}C¸ 130 ^{0}C	98000023	0 ¸ 1 бар	98000045
Клапан соединения с атмосферой (VSF)	98000334	0 ^{0}C¸ 500 ^{0}C	98000021	0 ¸ 10 бар	98000046
Головка длинная (L=600 мм)	98000456	0 ^{0}C¸ 1100 ^{0}C	98000022	0 ¸ 16 бар	98000047
Преобразователь сигнала 4-20 мА)(*)	98000063			0 ¸ 25 бар	98000048
Блок питания 12В для LC 4	98000482			0 ¸ 40 бар	98000049

** Для установки в шкаф*

Габариты

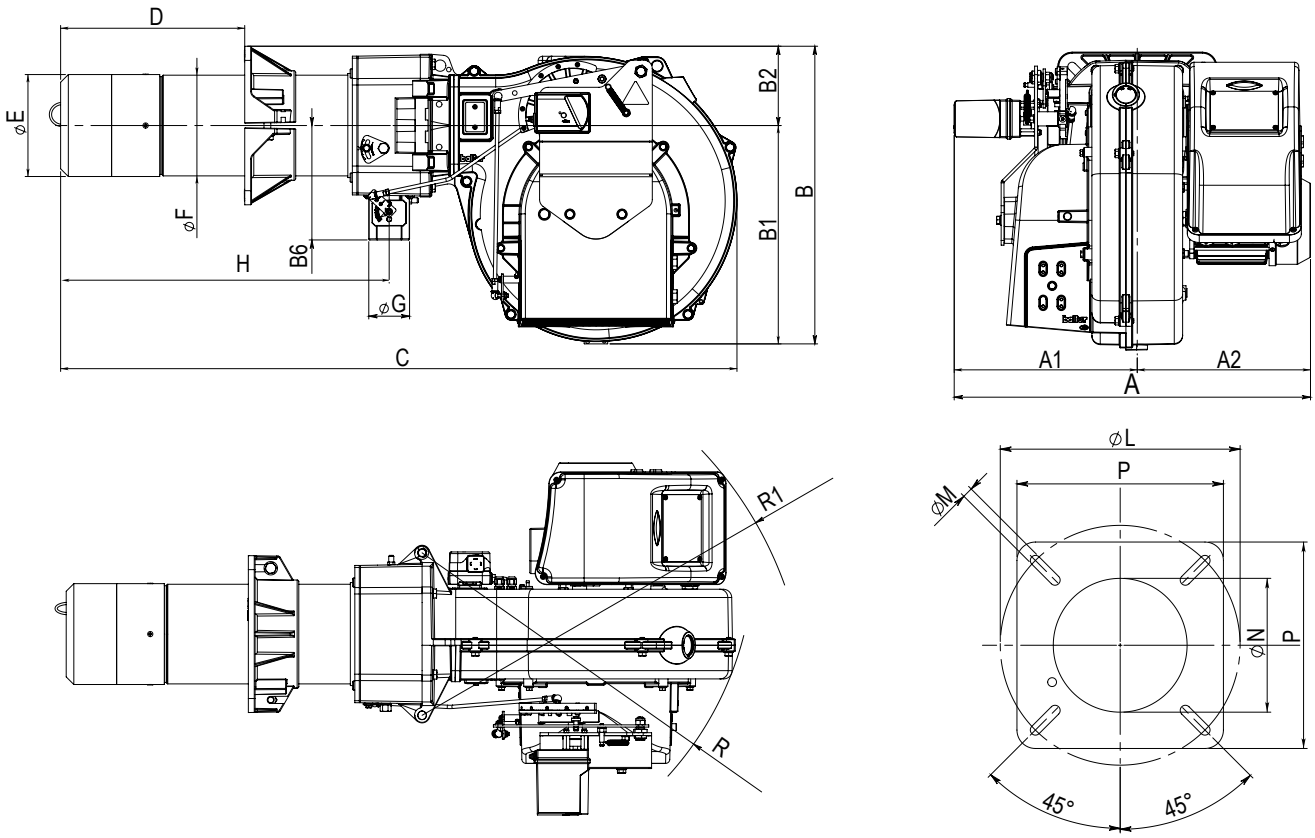

A	A1	A2	B	B1	B2	B6	C	D	ÆE	ÆF	G	H	P	ÆL	ÆM	ÆN	R	R1
642	323	319	547	386	161	202	1244	200¸ 450	224	219	2”	635	320	280¸ 370	M12	235	593	687

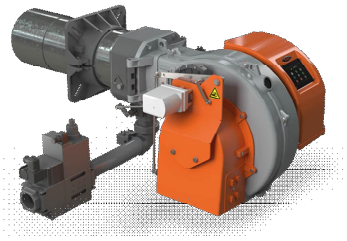

TBG 150 MC **арт. 18680010**

Модулирующая горелка для сжигания природного и сжиженного газа состоит из:

- Алюминиевый корпус,
- Воздушная заслонка,
- Газовая заслонка,
- Регулируемая подпорная шайба,
- Вентилятор с мотором,
- Электронный автомат горения,
- Трансформатор розжига,
- Реле давления воздуха,
- Регулятор газо-воздушной смеси с сервоприводом
- Электрод ионизации для контроля пламени,
- Резьбовое присоединение газовой арматуры,
- Головка горелки из нержавеющей жаропрочной стали с газораспределителем,
- Подвижный фланец крепления к теплогенератору.

Технические характеристики

Мощность	140¸ 1500 кВт
Регулирование мощности	Модуляционное
Регулирование газо-воздушной смеси	Механическое
Глубина модуляции	1:10
Режим работы	Прерывистый (остановка 1 раз в 24 ч)
Эмиссия оксидов азота	2 класс
Уровень шума	77 дБ(А)
Подключение газовой арматуры	Снизу
Электропитание	~3/380В/50 Гц
Степень электрозащиты	IP40
Потребляемая электрическая мощность	2,46 кВт
Автомат горения	LME 22.233
Мотор вентилятора	2,2 кВт
Датчик пламени	Электрод ионизации
Сервопривод	Siemens SQN72

Диаграммы

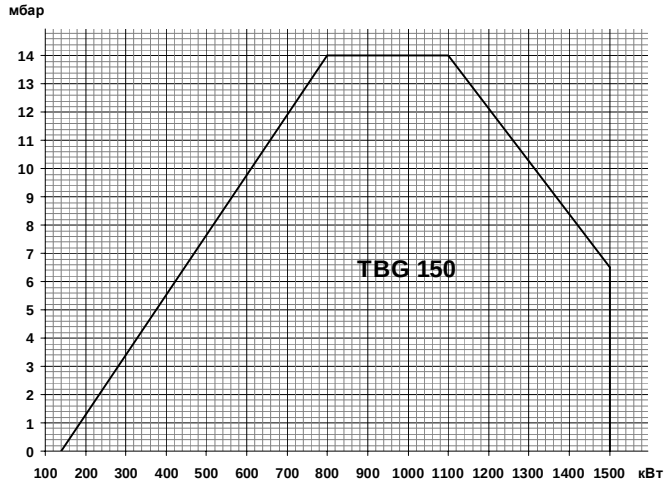

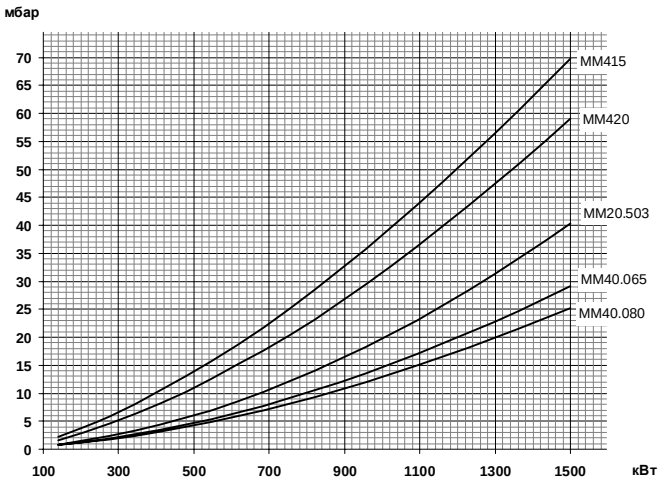

Газовая арматура	P_{max}	Переходник	BTGA	BTVS	CTV	Реле P_{max}	GPL
MM415 B20C-R6/4	**360 мбар**	**2"M X 1"1/2F**	**BTGA 1 1/2"**	**BTVS 1 1/2"FF**	**VPS 504**	**В комплекте**	**Не нужен**
19990713		96000007	97069999	97729999	98000101	-	-
MM420 B20C-R2	**360 мбар**	**Не нужен**	**BTGA 2"**	**BTVS 2"FF**	**VPS 504**	**В комплекте**	**Не нужен**
19990715		-	97079999	97739999	98000101	-	-
MM20.503 B120C-R2	**500 мбар**	**Не нужен**	**BTGA 2"**	**BTVS 2"FF**	**VPS 504**	**В комплекте**	**Не нужен**
19990717		-	97079999	97739999	98000102	-	-
MM40.065B120C-R2	**500 мбар**	**Не нужен**	**BTGA DN65**	**BTVS DN 65**	**VPS 504**	**В комплекте**	**Не нужен**
19990718		-	97089999	97749999	98000101	-	-
MM40.080B120C-R2	**500 мбар**	**Не нужен**	**BTGA DN 80**	**BTVS DN 80**	**VPS 504**	**В комплекте**	**Не нужен**
19990719		-	97099999	97759999	98000101	-	-

Принадлежности

		Датчик температуры		Датчик давления	
Регулятор мощности LC4	98000065				
Шумопоглощающий кожух	97980053	0 ^{0}C¸ 130 ^{0}C	98000023	0 ¸ 1 бар	98000045
Клапан соединения с атмосферой (VSF)	98000334	0 ^{0}C¸ 500 ^{0}C	98000021	0 ¸ 10 бар	98000046
Головка длинная (L=600 мм)	98000456	0 ^{0}C¸ 1100 ^{0}C	98000022	0 ¸ 16 бар	98000047
Преобразователь сигнала 4-20 мА)(*)	98000063			0 ¸ 25 бар	98000048
Блок питания 12В для LC 4	98000482			0 ¸ 40 бар	98000049

** Для установки в шкаф*

Габариты

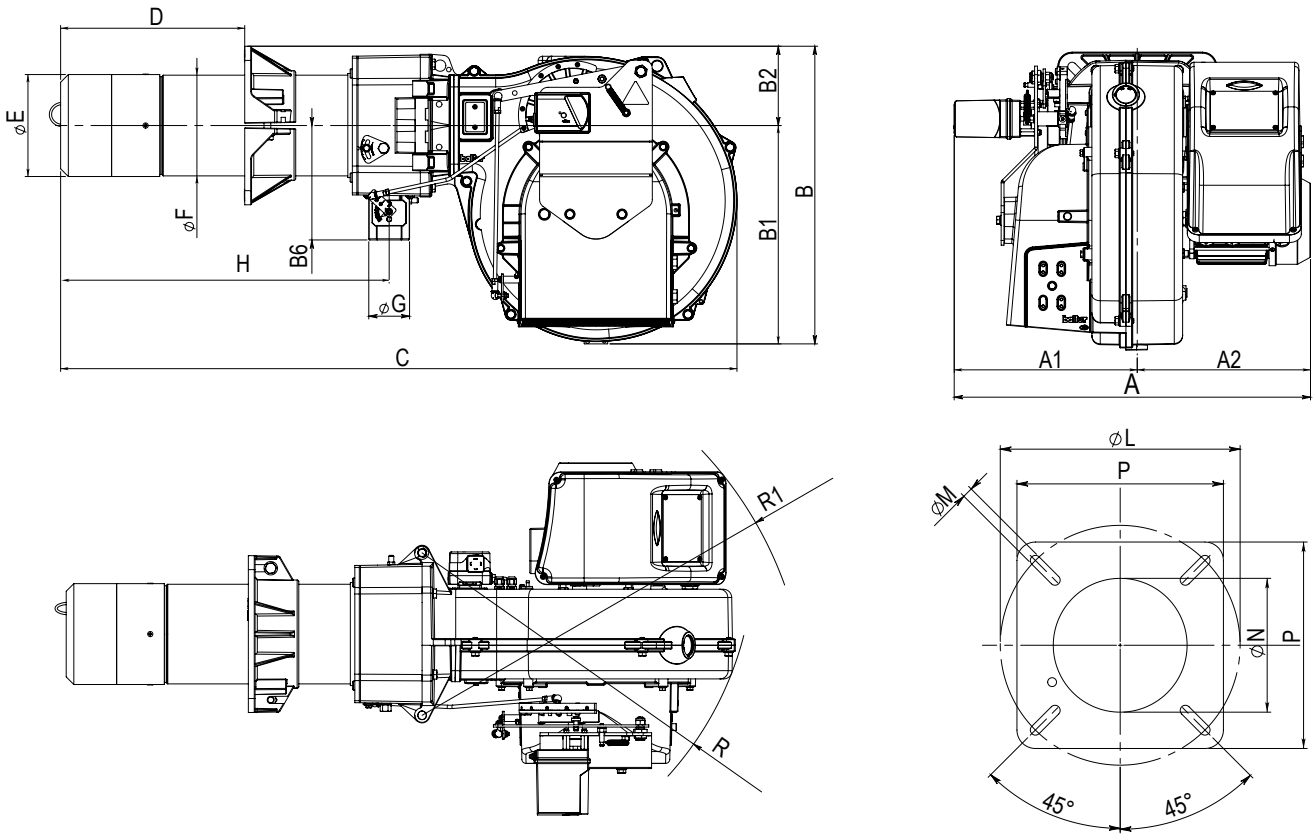

A	A1	A2	B	B1	B2	B6	C	D	ÆE	ÆF	G	H	P	ÆL	ÆM	ÆN	R	R1
667	323	344	547	386	161	202	1244	200¸ 450	240	219	2”	635	320	280¸ 370	M12	250	593	687

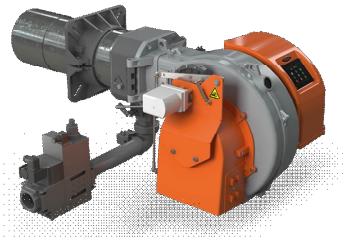

TBG 210 MC арт. 18770010

Модулирующая горелка для сжигания природного и сжиженного газа состоит из:

- Алюминиевый корпус,
- Воздушная заслонка,
- Газовая заслонка,
- Регулируемая подпорная шайба,
- Вентилятор с мотором,
- Электронный автомат горения,
- Трансформатор розжига,
- Реле давления воздуха,
- Регулятор газо-воздушной смеси с сервоприводом
- Электрод ионизации для контроля пламени,
- Резьбовое присоединение газовой арматуры,
- Головка горелки из нержавеющей жаропрочной стали с газораспределителем,
- Подвижный фланец крепления к теплогенератору.

Технические характеристики

Мощность	170¸2100 кВт
Регулирование мощности	Модуляционное
Регулирование газо-воздушной смеси	Механическое
Глубина модуляции	1:7
Режим работы	Прерывистый (остановка 1 раз в 24 ч)
Эмиссия оксидов азота	2 класс
Уровень шума	81 дБ(А)
Подключение газовой арматуры	Снизу
Электропитание	~3/380В/50 Гц
Степень электрозащиты	IP40
Потребляемая электрическая мощность	3,49 кВт
Автомат горения	LME 22.233
Мотор вентилятора	3,0 кВт
Датчик пламени	Электрод ионизации
Сервопривод	Siemens SQN72

Диаграммы

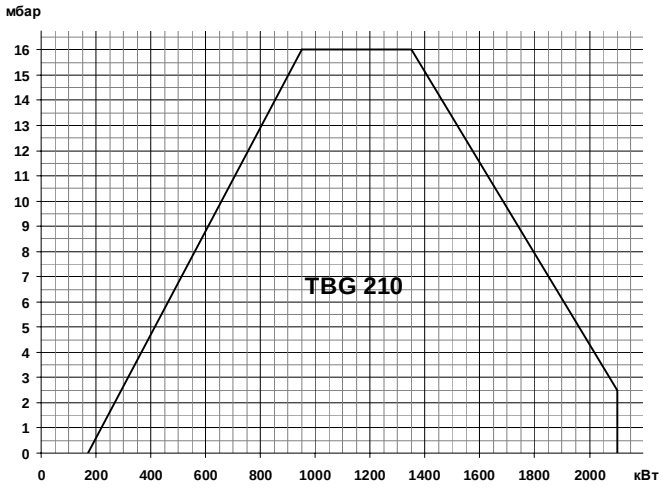

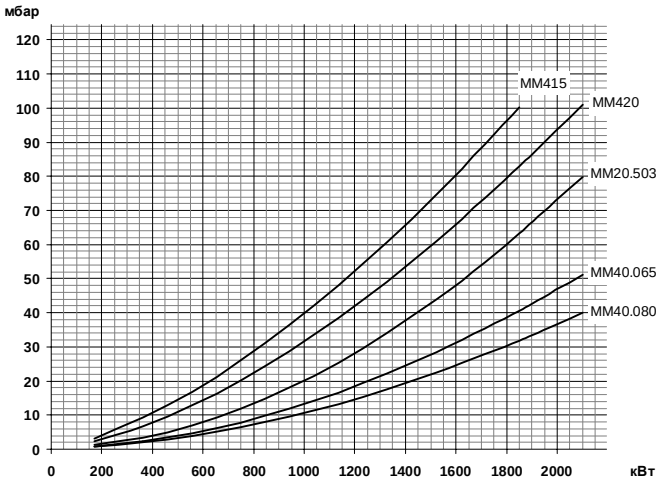

Газовая арматура	P_{max}	Переходник	BTGA	BTVS	CTV	Реле P_{max}	GPL
MM415 B20C-R6/4	**360 мбар**	**2"M X 1"1/2F**	**BTGA 1 1/2"**	**BTVS 1 1/2"FF**	**VPS 504**	**В комплекте**	
19990713		96000007	97069999	97729999	98000101	-	98000359
MM420 B20C-R2	**360 мбар**	**Не нужен**	**BTGA 2"**	**BTVS 2"FF**	**VPS 504**	**В комплекте**	
19990715		-	97079999	97739999	98000101	-	98000359
MM20.503 B120C-R2	**500 мбар**	**Не нужен**	**BTGA 2"**	**BTVS 2"FF**	**VPS 504**	**В комплекте**	
19990717		-	97079999	97739999	98000102	-	98000359
MM40.065B120C-R2	**500 мбар**	**Не нужен**	**BTGA DN65**	**BTVS DN 65**	**VPS 504**	**В комплекте**	
19990718		-	97089999	97749999	98000101	-	98000359
MM40.080B120C-R2	**500 мбар**	**Не нужен**	**BTGA DN 80**	**BTVS DN 80**	**VPS 504**	**В комплекте**	
19990719		-	97099999	97759999	98000101	-	98000359

Принадлежности

		Датчик температуры		Датчик давления	
Регулятор мощности LC4	98000065				
Шумопоглощающий кожух	97980053	0 ^{0}C¸ 130 ^{0}C	98000023	0¸1 бар	98000045
Клапан соединения с атмосферой (VSF)	98000334	0 ^{0}C¸ 500 ^{0}C	98000021	0¸10 бар	98000046
Головка длинная (L=600 мм)	98000456	0 ^{0}C¸ 1100 ^{0}C	98000022	0¸16 бар	98000047
Преобразователь сигнала 4-20 мА)(*)	98000063			0¸25 бар	98000048
Блок питания 12В для LC 4	98000482			0¸40 бар	98000049

** Для установки в шкаф*

Габариты

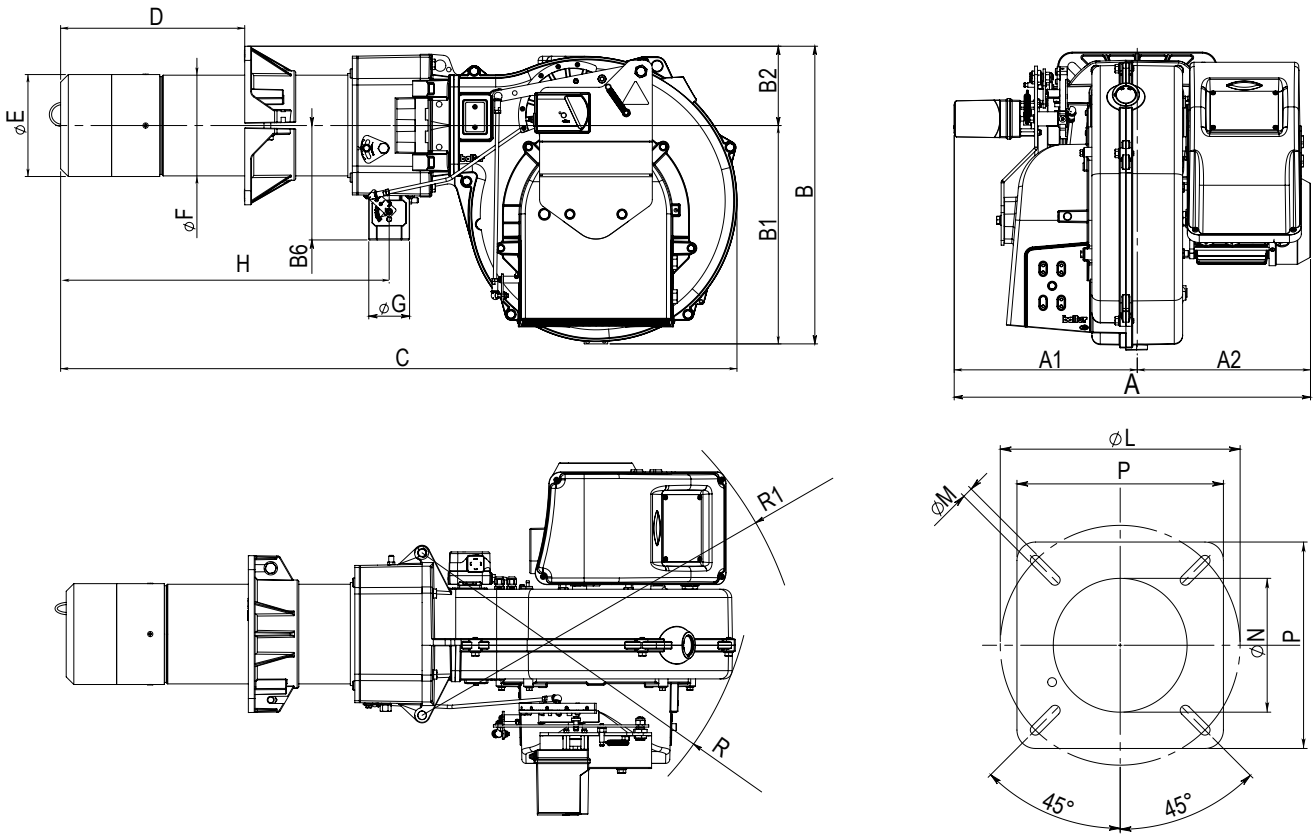

A	A1	A2	B	B1	B2	B6	C	D	ÆE	ÆF	G	H	P	ÆL	ÆM	ÆN	R	R1
680	323	357	547	386	161	202	1244	200¸ 450	250	219	2”	635	320	280¸ 370	M12	255	593	687

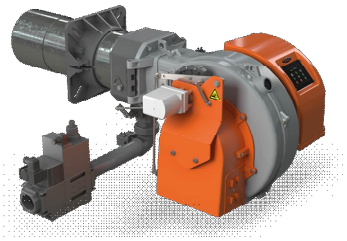

TBG 260 MC **арт. 18820010**

Модулирующая горелка для сжигания природного и сжиженного газа состоит из:

- Алюминиевый корпус,
- Воздушная заслонка,
- Газовая заслонка,
- Регулируемая подпорная шайба,
- Вентилятор с мотором,
- Электронный автомат горения,
- Трансформатор розжига,
- Реле давления воздуха,
- Регулятор газо-воздушной смеси с сервоприводом
- Электрод ионизации для контроля пламени,
- Резьбовое присоединение газовой арматуры,
- Головка горелки из нержавеющей жаропрочной стали с газораспределителем,
- Подвижный фланец крепления к теплогенератору.

Технические характеристики

Мощность	270 ÷ 2600 кВт
Регулирование мощности	Модуляционное
Регулирование газо-воздушной смеси	Механическое
Глубина модуляции	1:9
Режим работы	Прерывистый (остановка 1 раз в 24 ч)
Эмиссия оксидов азота	2 класс
Уровень шума	82 дБ(А)
Подключение газовой арматуры	Снизу
Электропитание	~3/380В/50 Гц
Степень электрозащиты	IP40
Потребляемая электрическая мощность	6,14 кВт
Автомат горения	LME 22.233
Мотор вентилятора	5,5 кВт
Датчик пламени	Электрод ионизации
Сервопривод	Siemens SQN72

Диаграммы

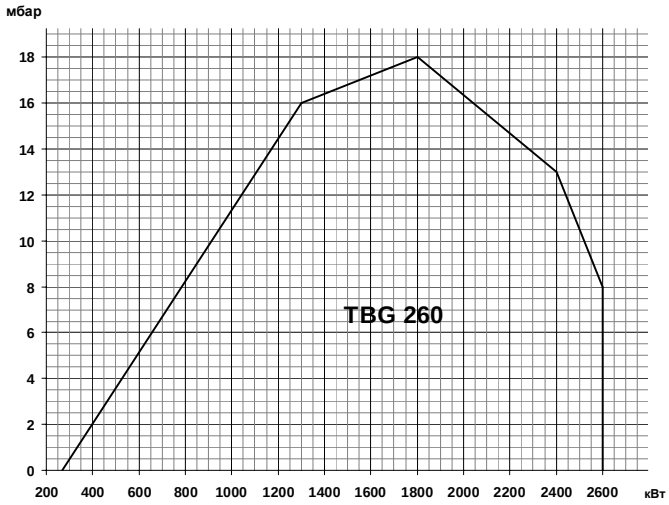

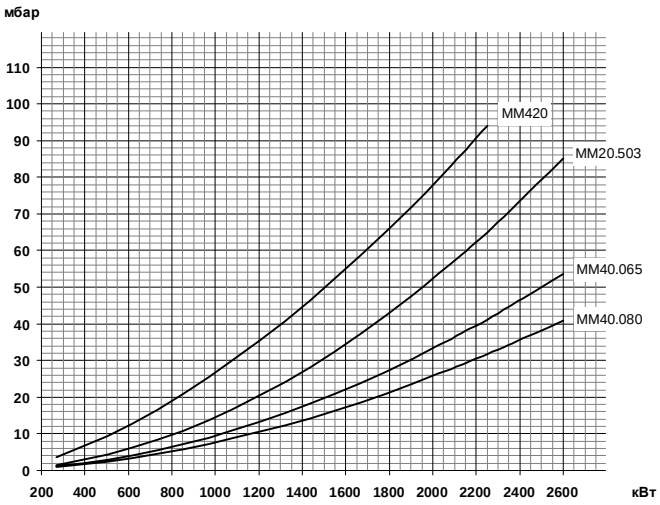

Газовая арматура	P_{max}	Переходник	BTGA	BTVS	CTV	Реле P_{max}	GPL
MM420 B50C-R2	**360 мбар**	**Не нужен**	**BTGA 2"**	**BTVS 2"FF**	**VPS 504**	**В комплекте**	
19990716		-	97079999	97739999	98000101	-	98000366
MM20.503 B120C-R2	**500 мбар**	**Не нужен**	**BTGA 2"**	**BTVS 2"FF**	**VPS 504**	**В комплекте**	
19990717		-	97079999	97739999	98000102	-	98000366
MM40.065B120C-R2	**500 мбар**	**Не нужен**	**BTGA DN65**	**BTVS DN 65**	**VPS 504**	**В комплекте**	
19990718		-	97089999	97749999	98000101	-	98000366
MM40.080B120C-R2	**500 мбар**	**Не нужен**	**BTGA DN 80**	**BTVS DN 80**	**VPS 504**	**В комплекте**	
19990719		-	97099999	97759999	98000101	-	98000366

Принадлежности

		Датчик температуры		Датчик давления	
Регулятор мощности LC4	98000065				
Шумопоглощающий кожух	97980053	0 ^{0}C, 130 ^{0}C	98000023	0 ¸ 1 бар	98000045
Клапан соединения с атмосферой (VSF)	98000334	0 ^{0}C, 500 ^{0}C	98000021	0 ¸ 10 бар	98000046
Головка длинная (L=600 мм)	98000456	0 ^{0}C, 1100 ^{0}C	98000022	0 ¸ 16 бар	98000047
Преобразователь сигнала 4-20 мА)(*)	98000063			0 ¸ 25 бар	98000048
Блок питания 12В для LC 4	98000482			0 ¸ 40 бар	98000049

** Для установки в шкаф*

Габариты

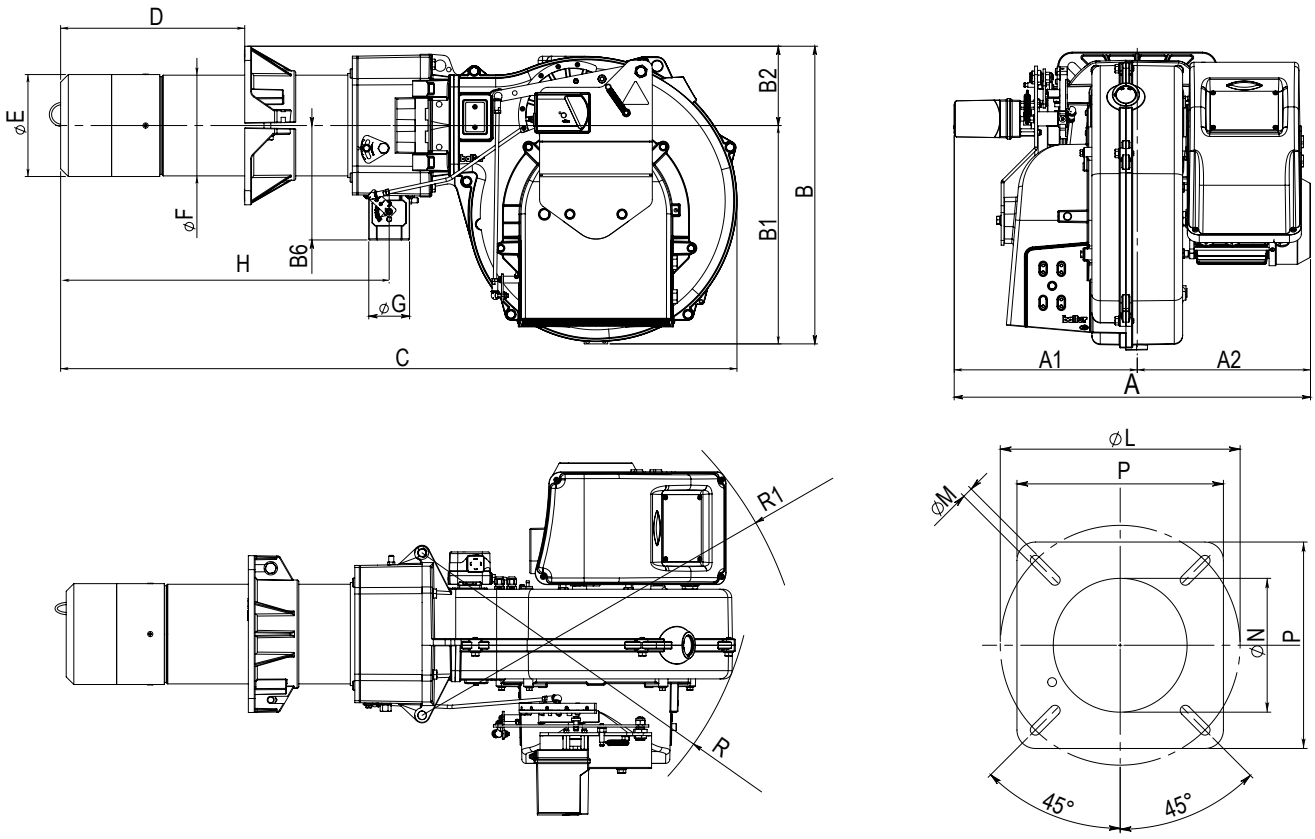

A	A1	A2	B	B1	B2	B6	C	D	ÆE	ÆF	G	H	P	ÆL	ÆM	ÆN	R	R1
766	372	394	558	397	161	202	1234	200¸ 450	250	219	2”	635	320	280¸ 370	M12	255	624	688

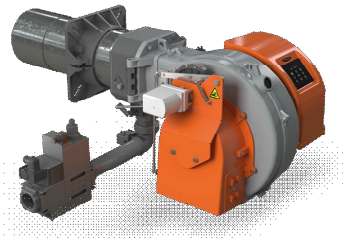

TBG 360 MC **арт. 18870010**

Модулирующая горелка для сжигания природного и сжиженного газа состоит из:
- Алюминиевый корпус,
- Воздушная заслонка,
- Газовая заслонка,
- Регулируемая подпорная шайба,
- Вентилятор с мотором,
- Электронный автомат горения,
- Трансформатор розжига,
- Реле давления воздуха,
- Регулятор газо-воздушной смеси с сервоприводом
- Электрод ионизации для контроля пламени,
- Резьбовое присоединение газовой арматуры,
- Головка горелки из нержавеющей жаропрочной стали с газораспределителем,
- Подвижный фланец крепления к теплогенератору.

Технические характеристики

Мощность	300 ÷ 3600 кВт
Регулирование мощности	Модуляционное
Регулирование газо-воздушной смеси	Механическое
Глубина модуляции	1:12
Режим работы	Прерывистый (остановка 1 раз в 24 ч)
Эмиссия оксидов азота	2 класс
Уровень шума	85 дБ(А)
Подключение газовой арматуры	Сверху
Электропитание	~3/380В/50 Гц
Степень электрозащиты	IP40
Потребляемая электрическая мощность	8,36 кВт
Автомат горения	LME 22.233
Мотор вентилятора	7,5 кВт
Датчик пламени	Электрод ионизации
Сервопривод	Siemens SQN72

Диаграммы

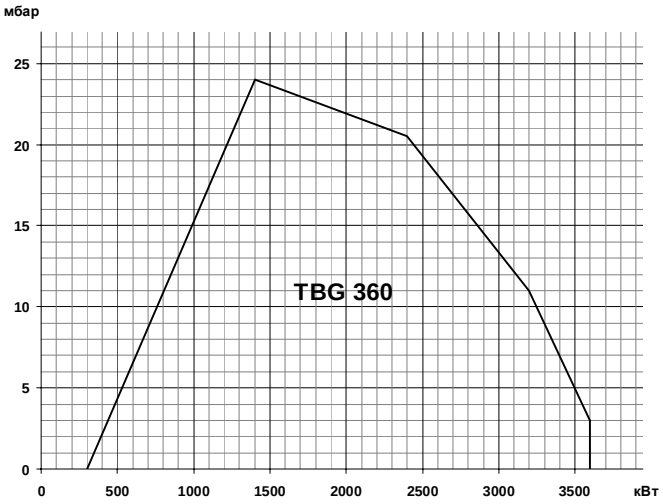

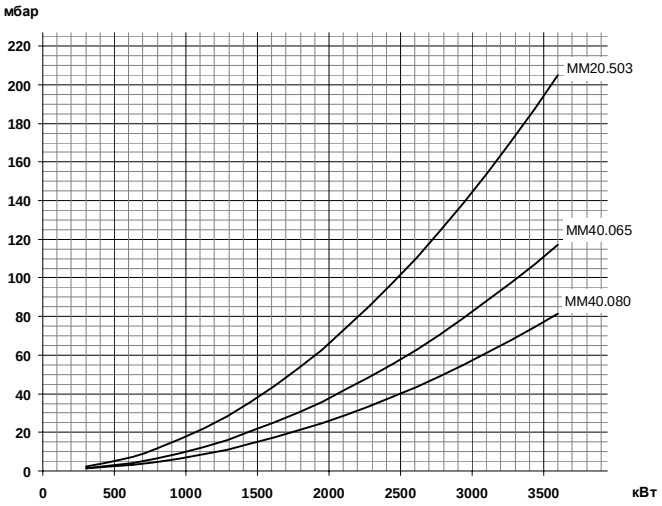

Газовая арматура	P_{max}	Переходник	BTGA	BTVS	CTV	Реле P_{max}	GPL
MM20.503 B120C-R2	**500 мбар**	**Не нужен**	**BTGA 2"**	**BTVS 2"FF**	**VPS 504**	**В комплекте**	
19990717		-	97079999	97739999	98000102	-	98000366
MM40.065B120C-R2	**500 мбар**	**Не нужен**	**BTGA DN65**	**BTVS DN 65**	**VPS 504**	**В комплекте**	
19990718		-	97089999	97749999	98000101	-	98000366
MM40.080B120C-R2	**500 мбар**	**Не нужен**	**BTGA DN 80**	**BTVS DN 80**	**VPS 504**	**В комплекте**	
19990719		-	97099999	97759999	98000101	-	98000366

Принадлежности

		Датчик температуры		Датчик давления	
Регулятор мощности LC4	98000065				
Шумопоглощающий кожух	97980053	0 ^{0}C, 130 ^{0}C	98000023	0 , 1 бар	98000045
Клапан соединения с атмосферой (VSF)	98000334	0 ^{0}C, 500 ^{0}C	98000021	0 , 10 бар	98000046
Головка длинная (L=600 мм)	98000456	0 ^{0}C, 1100 ^{0}C	98000022	0 , 16 бар	98000047
Преобразователь сигнала 4-20 мА)(*)	98000063			0 , 25 бар	98000048
Блок питания 12В для LC 4	98000482			0 , 40 бар	98000049

** Для установки в шкаф*

Габариты

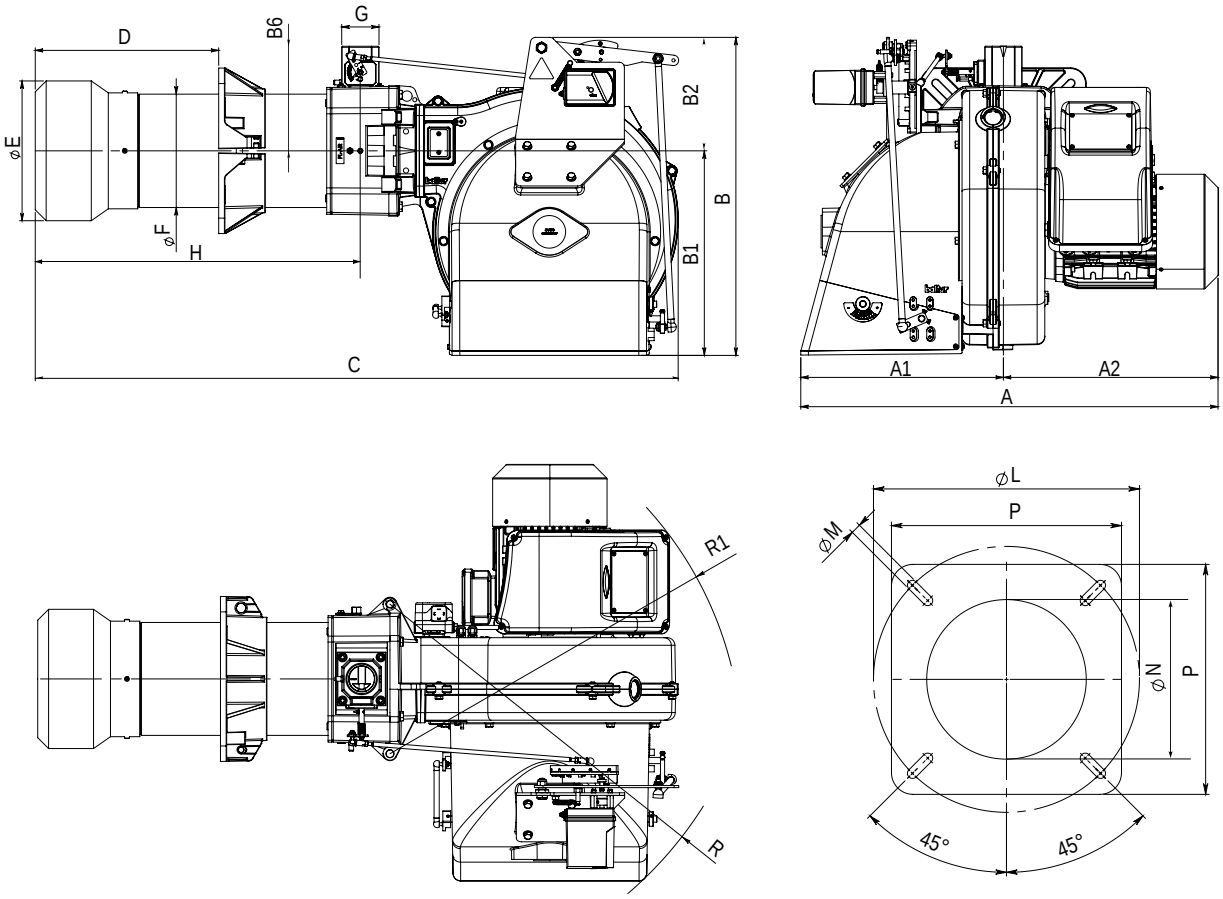

A	A1	A2	B	B1	B2	B6	C	D	ÆE	ÆF	G	H	P	ÆL	ÆM	ÆN	R	R1
808	392	416	614	395	219	202	1242	200¸ 450	270	219	2”	628	320	310¸ 370	M12	275	726	687

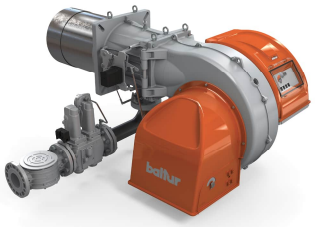

TBG 450 MC **арт. 18104710**

Модулирующая горелка для сжигания природного и сжиженного газа состоит из:

- Алюминиевый корпус,
- Воздушная заслонка,
- Газовая заслонка,
- Регулируемая подпорная шайба,
- Вентилятор с мотором,
- Электронный автомат горения,
- Трансформатор розжига,
- Реле давления воздуха,
- Регулятор газо-воздушной смеси с сервоприводом,
- Электрод ионизации для контроля пламени,
- Фланцевое присоединение газовой арматуры,
- Головка горелки из нержавеющей жаропрочной стали с газораспределителем,
- Фланец крепления к теплогенератору.

Технические характеристики

Мощность	560 ÷ 4800 кВт
Регулирование мощности	Модуляционное
Регулирование газо-воздушной смеси	Механическое
Глубина модуляции	1:8
Режим работы	Прерывистый (остановка 1 раз в 24 ч)
Эмиссия оксидов азота	2 класс
Уровень шума	82 дБ(А)
Подключение газовой арматуры	Снизу/сверху
Электропитание	~3/380В/50 Гц
Степень электрозащиты	IP54
Потребляемая электрическая мощность	9,8 кВт
Автомат горения	LME 73.831
Мотор вентилятора	9,2 кВт
Датчик пламени	Электрод ионизации
Сервопривод	Siemens SQM40

Диаграммы

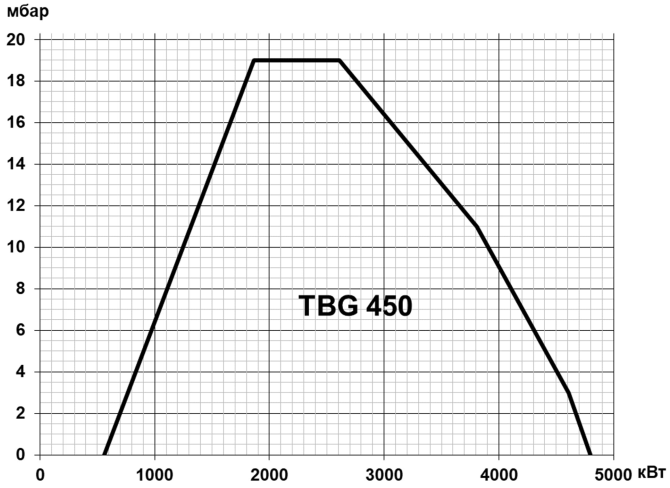

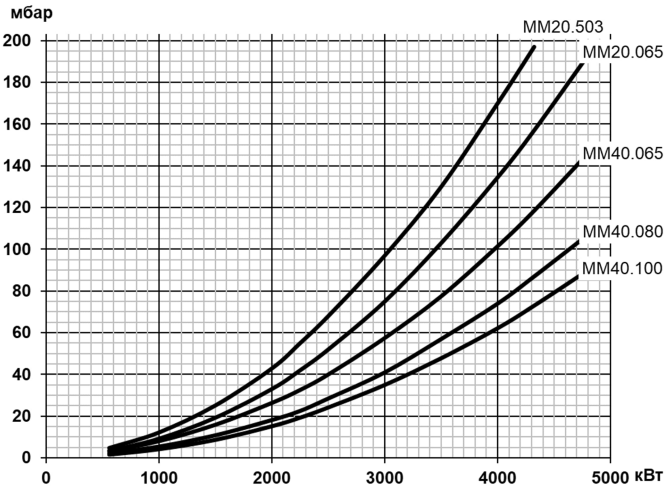

Газовая арматура	P_{max}	Переходник	BTGA	BTVS	CTV	Реле P_{max}	GPL
MM20.503 D120S-F080	**500 мбар**	**Не нужен**	**BTGA 2"**	**BTVS 2"FF**	**В комплекте**	**В комплекте**	
19990599			97079999	97739999	-	-	98000541
MM20.065 D120S-F080	**500 мбар**	**Не нужен**	**BTGA DN 65**	**BTVS DN 65**	**В комплекте**	**В комплекте**	
19990665		-	97089999	97749999	-	-	98000541
MM40.065 D120S-F080	**500 мбар**	**Не нужен**	**BTGA DN 65**	**BTVS DN 65**	**В комплекте**	**В комплекте**	
19990600		-	97089999	97749999	-	-	98000541
MM40.080 D120S-F080	**500 мбар**	**Не нужен**	**BTGA DN 80**	**BTVS DN 80**	**В комплекте**	**В комплекте**	
19990601		-	97099999	97759999	-	-	98000541
MM40.100 D120S-F080	**500 мбар**	**Не нужен**	**BTGA DN 100**	**BTVS DN 100**	**В комплекте**	**В комплекте**	
19990602		-	97109999	97769999	-	-	98000541

Принадлежности

		Датчик температуры		Датчик давления	
Регулятор мощности LC3	98000055	0 °C, 130 °C	98000023	0 , 1 бар	98000045
Шумопоглощающий кожух	97980058	0 °C, 500 °C	98000021	0 , 10 бар	98000046
Клапан соединения с атмосферой (VSF)	98000334	0 °C, 1100 °C	98000022	0 , 16 бар	98000047
Преобразователь сигнала 4-20 мА)	98000063			0 , 25 бар	98000048
				0 , 40 бар	98000049

Габариты

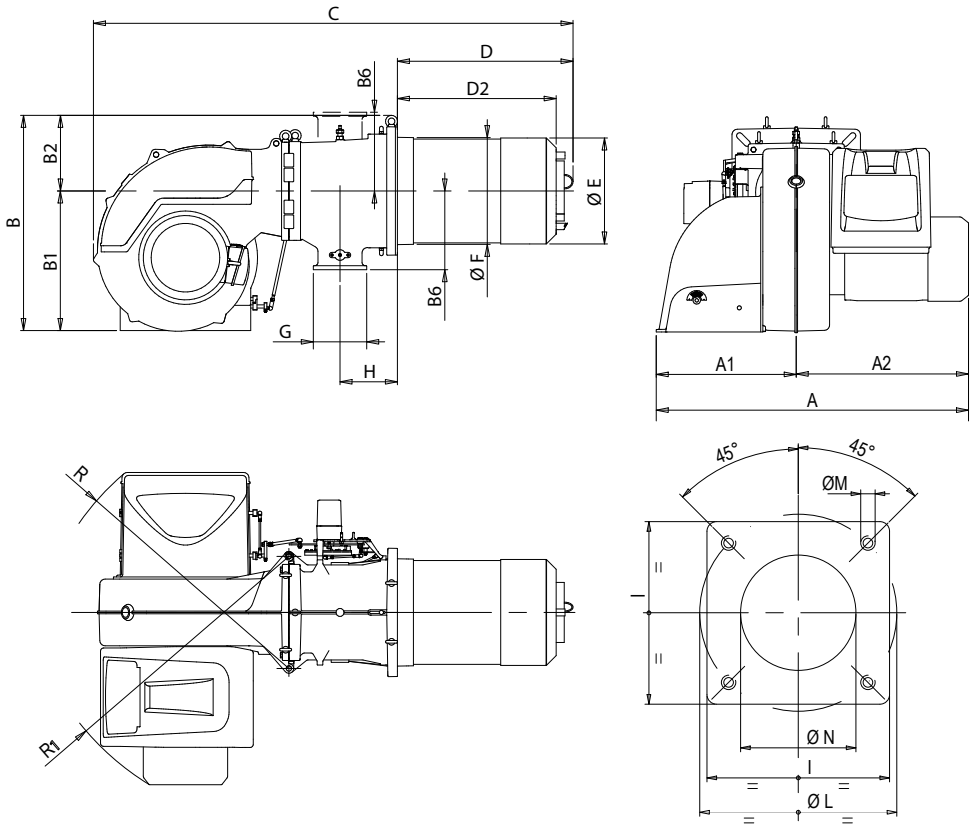

A	A1	A2	B	B1	B2	B6	C	D	D2	ÆE	ÆF	G	H	I	ÆL	ÆM	ÆN	R	R1
1060	530	530	810	525	285	295	1800	650	547, 597	397	410	DN80	223	480	520, 600	M20	415	960	1000

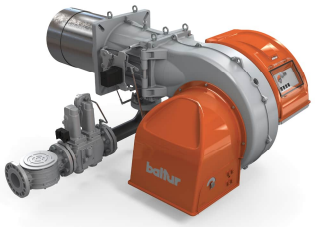

TBG 510 MC **арт. 18134710**

Модулирующая горелка для сжигания природного и сжиженного газа состоит из:

- Алюминиевый корпус,
- Воздушная заслонка,
- Газовая заслонка,
- Регулируемая подпорная шайба,
- Вентилятор с мотором,
- Электронный автомат горения,
- Трансформатор розжига,
- Реле давления воздуха,
- Регулятор газо-воздушной смеси с сервоприводом,
- Электрод ионизации для контроля пламени,
- Фланцевое присоединение газовой арматуры,
- Головка горелки из нержавеющей жаропрочной стали с газораспределителем,
- Фланец крепления к теплогенератору.

Технические характеристики

Мощность	580 ÷ 5100 кВт
Регулирование мощности	Модуляционное
Регулирование газо-воздушной смеси	Механическое
Глубина модуляции	1:8
Режим работы	Прерывистый (остановка 1 раз в 24 ч)
Эмиссия оксидов азота	2 класс
Уровень шума	84 дБ(А)
Подключение газовой арматуры	Снизу/сверху
Электропитание	~3/380В/50 Гц
Степень электрозащиты	IP54
Потребляемая электрическая мощность	11,6 кВт
Автомат горения	LME 73.831
Мотор вентилятора	11,0 кВт
Датчик пламени	Электрод ионизации
Сервопривод	Siemens SQM40

Диаграммы

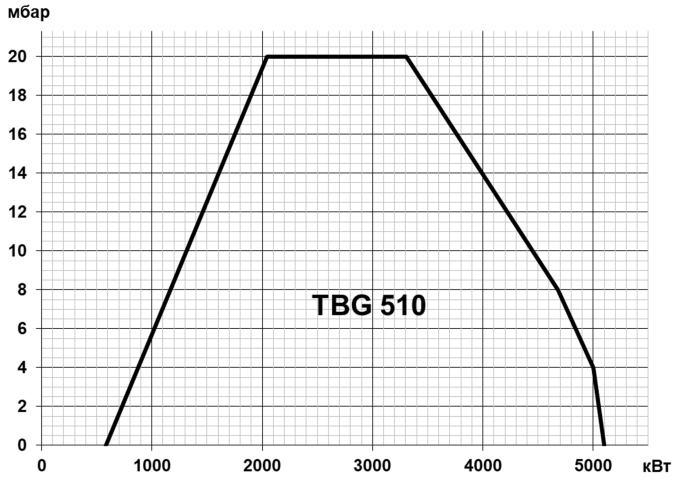

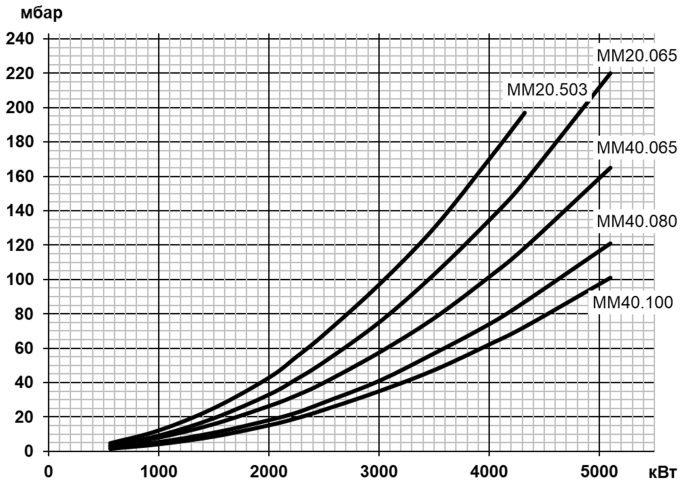

Газовая арматура	P_{max}	Переходник	BTGA	BTVS	CTV	Реле P_{max}	GPL
MM20.503 D120S-F080	**500 мбар**	**Не нужен**	**BTGA 2"**	**BTVS 2"FF**	**В комплекте**	**В комплекте**	
19990599			97079999	97739999	-	-	98000541
MM20.065 D120S-F080	**500 мбар**	**Не нужен**	**BTGA DN 65**	**BTVS DN 65**	**В комплекте**	**В комплекте**	
19990665		-	97089999	97749999	-	-	98000541
MM40.065 D120S-F080	**500 мбар**	**Не нужен**	**BTGA DN 65**	**BTVS DN 65**	**В комплекте**	**В комплекте**	
19990600		-	97089999	97749999	-	-	98000541
MM40.080 D120S-F080	**500 мбар**	**Не нужен**	**BTGA DN 80**	**BTVS DN 80**	**В комплекте**	**В комплекте**	
19990601		-	97099999	97759999	-	-	98000541
MM40.100 D120S-F080	**500 мбар**	**Не нужен**	**BTGA DN 100**	**BTVS DN 100**	**В комплекте**	**В комплекте**	
19990602		-	97109999	97769999	-	-	98000541

Принадлежности

		Датчик температуры		Датчик давления	
Регулятор мощности LC3	98000055	0 °C, 130 °C	98000023	0 , 1 бар	98000045
Шумопоглощающий кожух	97980058	0 °C, 500 °C	98000021	0 , 10 бар	98000046
Клапан соединения с атмосферой (VSF)	98000334	0 °C, 1100 °C	98000022	0 , 16 бар	98000047
Преобразователь сигнала 4-20 мА)	98000063			0 , 25 бар	98000048
				0 , 40 бар	98000049

Габариты

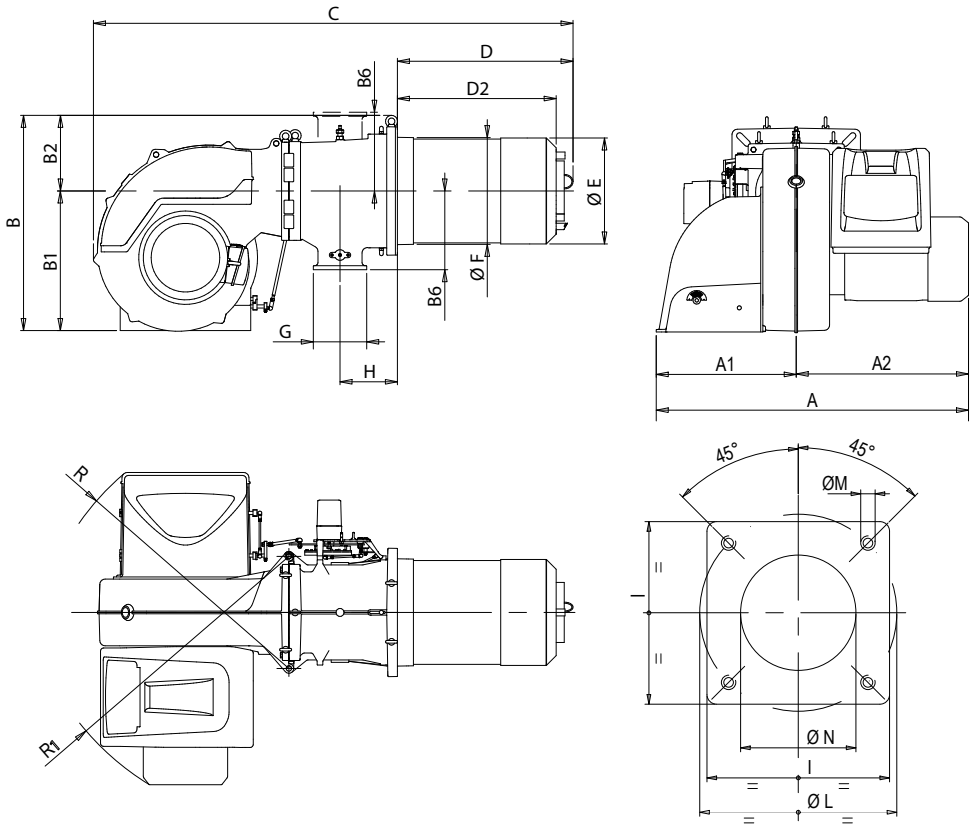

A	A1	A2	B	B1	B2	B6	C	D	D2	ÆE	ÆF	G	H	I	ÆL	ÆM	ÆN	R	R1
1060	530	530	810	525	285	295	1800	650	547, 597	397	410	DN80	223	480	520, 600	M20	415	960	1000

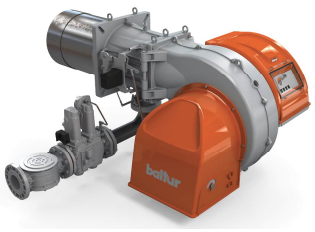

TBG 650 MC **арт. 18164710**

Модулирующая горелка для сжигания природного и сжиженного газа состоит из:

- Алюминиевый корпус,
- Воздушная заслонка,
- Газовая заслонка,
- Регулируемая подпорная шайба,
- Вентилятор с мотором,
- Электронный автомат горения,
- Трансформатор розжига,
- Реле давления воздуха,
- Регулятор газо-воздушной смеси с сервоприводом,
- Электрод ионизации для контроля пламени,
- Фланцевое присоединение газовой арматуры,
- Головка горелки из нержавеющей жаропрочной стали с газораспределителем,
- Фланец крепления к теплогенератору.

Технические характеристики

Мощность	600 ÷ 6500 кВт
Регулирование мощности	Модуляционное
Регулирование газо-воздушной смеси	Механическое
Глубина модуляции	1:11
Режим работы	Прерывистый (остановка 1 раз в 24 ч)
Эмиссия оксидов азота	2 класс
Уровень шума	84 дБ(А)
Подключение газовой арматуры	Снизу/сверху
Электропитание	~3/380В/50 Гц
Степень электрозащиты	IP54
Потребляемая электрическая мощность	15,6 кВт
Автомат горения	LME 73.831
Мотор вентилятора	15,0 кВт
Датчик пламени	Электрод ионизации
Сервопривод	Siemens SQM40

Диаграммы

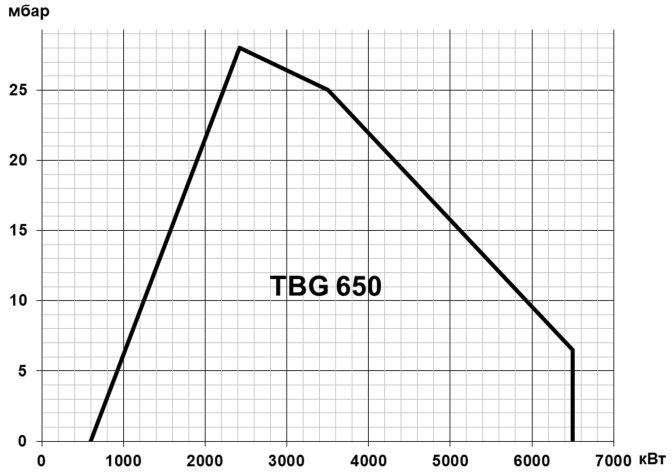

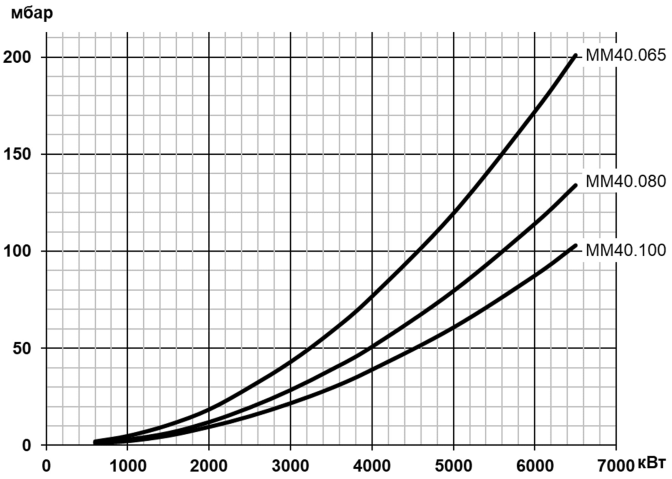

Газовая арматура	P_{max}	Переходник	BTGA	BTVS	CTV	Реле P_{max}	GPL
MM40.065 D120S-F080	**500 мбар**	**Не нужен**	**BTGA DN 65**	**BTVS DN 65**	**В комплекте**	**В комплекте**	
19990600		-	97089999	97749999	-	-	98000540
MM40.080 D120S-F080	**500 мбар**	**Не нужен**	**BTGA DN 80**	**BTVS DN 80**	**В комплекте**	**В комплекте**	
19990601		-	97099999	97759999	-	-	98000540
MM40.100 D120S-F080	**500 мбар**	**Не нужен**	**BTGA DN 100**	**BTVS DN 100**	**В комплекте**	**В комплекте**	
19990602		-	97109999	97769999	-	-	98000540

Принадлежности

		Датчик температуры		Датчик давления	
Регулятор мощности LC3	98000055	0 °C, 130 °C	98000023	0 ¸ 1 бар	98000045
Шумопоглощающий кожух	97980058	0 °C, 500 °C	98000021	0 ¸ 10 бар	98000046
Клапан соединения с атмосферой (VSF)	98000334	0 °C, 1100 °C	98000022	0 ¸ 16 бар	98000047
Преобразователь сигнала 4-20 мА)	98000063			0 ¸ 25 бар	98000048
				0 ¸ 40 бар	98000049

Габариты

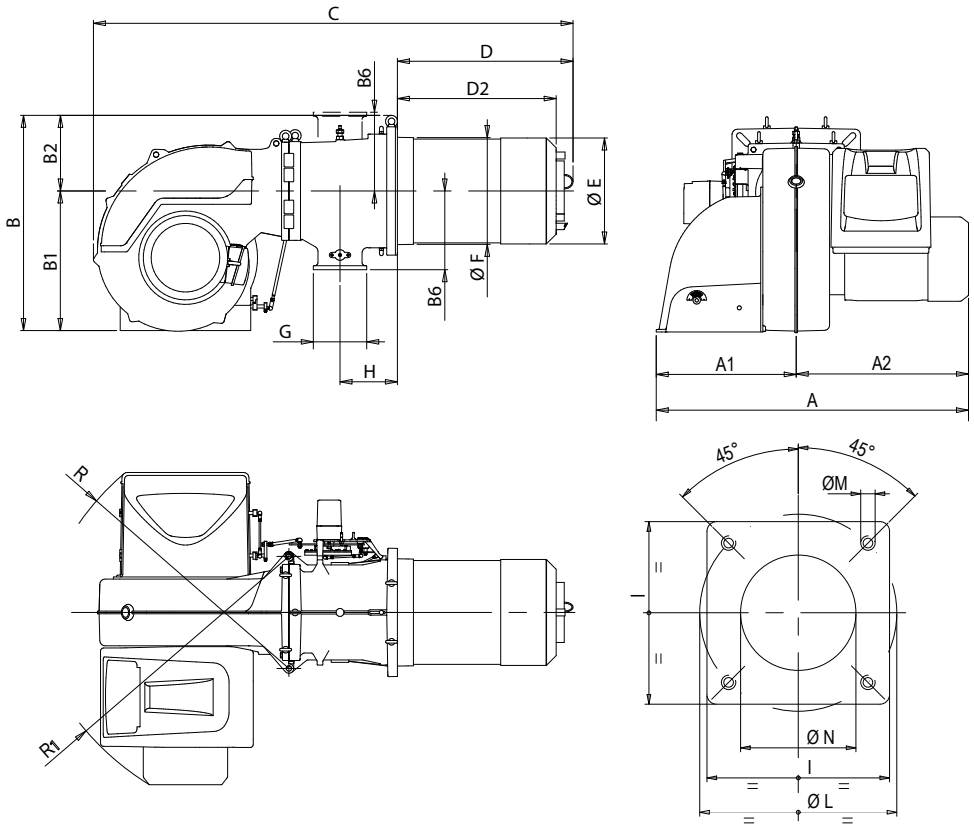

A	A1	A2	B	B1	B2	B6	C	D	D2	ÆE	ÆF	G	H	I	ÆL	ÆM	ÆN	R	R1
1100	530	580	810	525	285	295	1800	650	547, 597	397	410	DN80	223	480	520, 600	M20	415	960	1000

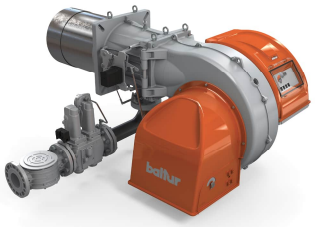

TBG 750 MC **арт. 18194710**

Модулирующая горелка для сжигания природного и сжиженного газа состоит из:

- Алюминиевый корпус,
- Воздушная заслонка,
- Газовая заслонка,
- Регулируемая подпорная шайба,
- Вентилятор с мотором,
- Электронный автомат горения,
- Трансформатор розжига,
- Реле давления воздуха,
- Регулятор газо-воздушной смеси с сервоприводом,
- Электрод ионизации для контроля пламени,
- Фланцевое присоединение газовой арматуры,
- Головка горелки из нержавеющей жаропрочной стали с газораспределителем,
- Фланец крепления к теплогенератору.

Технические характеристики

Мощность	600 ÷ 7500 кВт
Регулирование мощности	Модуляционное
Регулирование газо-воздушной смеси	Механическое
Глубина модуляции	1:12
Режим работы	Прерывистый (остановка 1 раз в 24 ч)
Эмиссия оксидов азота	2 класс
Уровень шума	87 дБ(А)
Подключение газовой арматуры	Снизу/сверху
Электропитание	~3/380В/50 Гц
Степень электрозащиты	IP54
Потребляемая электрическая мощность	19,1 кВт
Автомат горения	LME 73.831
Мотор вентилятора	18,5 кВт
Датчик пламени	Электрод ионизации
Сервопривод	Siemens SQM40

Диаграммы

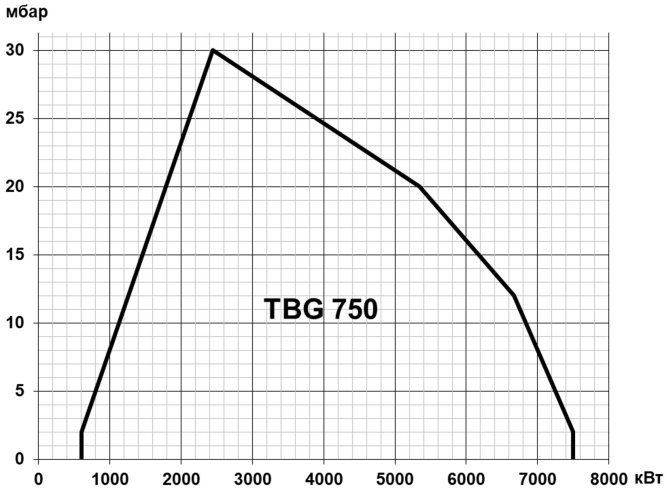

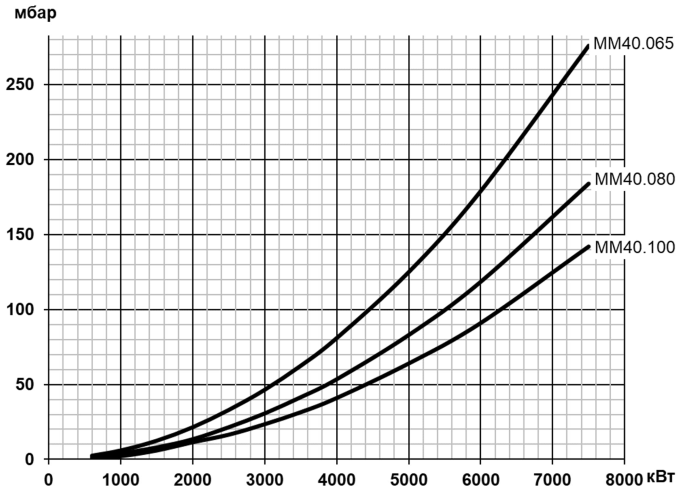

Газовая арматура	P_{max}	Переходник	BTGA	BTVS	CTV	Реле P_{max}	GPL
MM40.065 D120S-F080	**500 мбар**	**Не нужен**	**BTGA DN 65**	**BTVS DN 65**	**В комплекте**	**В комплекте**	
19990600		-	97089999	97749999	-	-	98000540
MM40.080 D120S-F080	**500 мбар**	**Не нужен**	**BTGA DN 80**	**BTVS DN 80**	**В комплекте**	**В комплекте**	
19990601		-	97099999	97759999	-	-	98000540
MM40.100 D120S-F080	**500 мбар**	**Не нужен**	**BTGA DN 100**	**BTVS DN 100**	**В комплекте**	**В комплекте**	
19990602		-	97109999	97769999	-	-	98000540

Принадлежности

		Датчик температуры		Датчик давления	
Регулятор мощности LC3	98000055	0 °C, 130 °C	98000023	0 ¸ 1 бар	98000045
Шумопоглощающий кожух	97980058	0 °C, 500 °C	98000021	0 ¸ 10 бар	98000046
Клапан соединения с атмосферой (VSF)	98000334	0 °C, 1100 °C	98000022	0 ¸ 16 бар	98000047
Преобразователь сигнала 4-20 мА)	98000063			0 ¸ 25 бар	98000048
				0 ¸ 40 бар	98000049

Габариты

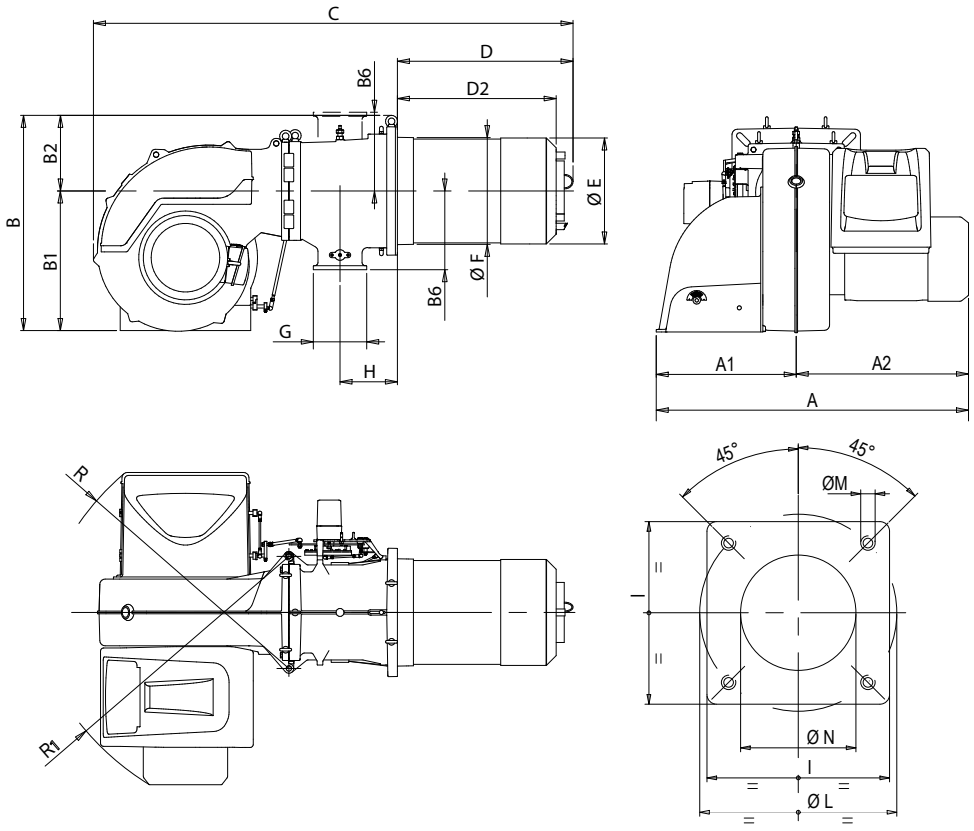

A	A1	A2	B	B1	B2	B6	C	D	D2	ÆE	ÆF	G	H	I	ÆL	ÆM	ÆN	R	R1
1180	530	650	810	525	285	295	1800	650	547, 597	397	410	DN80	223	480	520, 600	M20	415	960	1000



TBG 900 MC **арт. 67430010**

Модулирующая горелка для сжигания природного и сжиженного газа состоит из:

- Алюминиевый корпус,
- Воздушная заслонка,
- Газовая заслонка,
- Регулируемая подпорная шайба,
- Вентилятор с мотором,
- Электронный автомат горения,
- Трансформатор розжига,
- Реле давления воздуха,
- Регулятор газо-воздушной смеси с сервоприводом
- Электрод ионизации для контроля пламени,
- Фланцевое присоединение газовой арматуры,
- Головка горелки из нержавеющей жаропрочной стали с газораспределителем,
- Фланец крепления к теплогенератору.

Технические характеристики

Мощность	1000 ÷ 9500 кВт
Регулирование мощности	Модуляционное
Регулирование газо-воздушной смеси	Механическое
Глубина модуляции	1:10
Режим работы	Прерывистый (остановка 1 раз в 24 ч)
Эмиссия оксидов азота	2 класс
Уровень шума	82,5 дБ(А)
Подключение газовой арматуры	Снизу
Электропитание	~3/380В/50 Гц
Степень электрозащиты	IP54
Потребляемая электрическая мощность	17,0 кВт
Автомат горения	LME 73.831
Мотор вентилятора	15,0 кВт
Датчик пламени	Электрод ионизации
Сервопривод	Siemens SQM40

Диаграммы

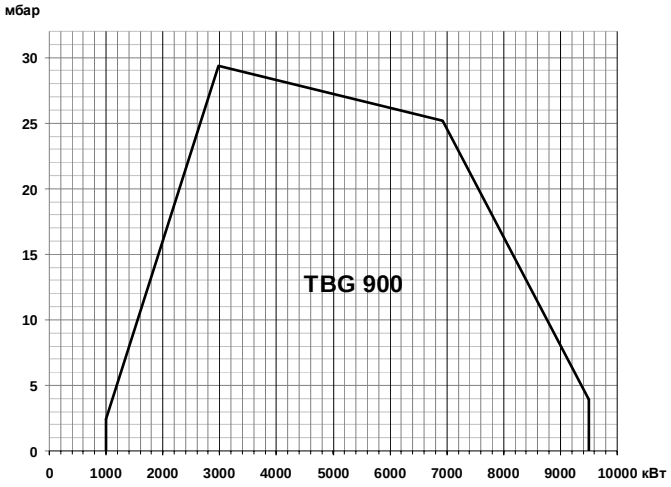

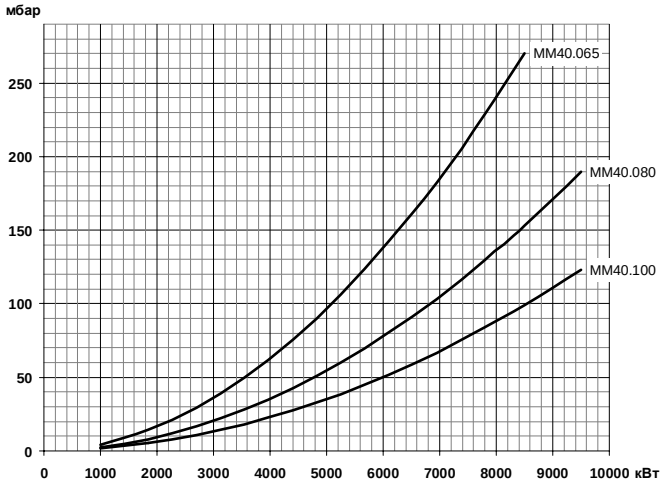

Газовая арматура	P_{max}	Переходник	BTGA	BTVS	CTV	Реле P_{max}	GPL
MM40.065 D120S-F080	**500 мбар**	**Не нужен**	**BTGA DN 65**	**BTVS DN 65**	**В комплекте**	**В комплекте**	
19990600		-	97089999	97749999	-	-	98000399
MM40.080 D120S-F080	**500 мбар**	**Не нужен**	**BTGA DN 80**	**BTVS DN 80**	**В комплекте**	**В комплекте**	
19990601		-	97099999	97759999	-	-	98000399
MM40.100 D120S-F080	**500 мбар**	**Не нужен**	**BTGA DN 100**	**BTVS DN 100**	**В комплекте**	**В комплекте**	
19990602		-	97109999	97769999	-	-	98000399

Принадлежности

		Датчик температуры		Датчик давления	
Регулятор мощности LC3	98000055	0 ^{0}C, 130 ^{0}C	98000023	0 , 1 бар	98000045
Шумопоглощающий кожух	97980058	0 ^{0}C, 500 ^{0}C	98000021	0 , 10 бар	98000046
Клапан соединения с атмосферой (VSF)	98000334	0 ^{0}C, 1100 ^{0}C	98000022	0 , 16 бар	98000047
Преобразователь сигнала 4-20 мА)	98000063			0 , 25 бар	98000048
				0 , 40 бар	98000049

Габариты

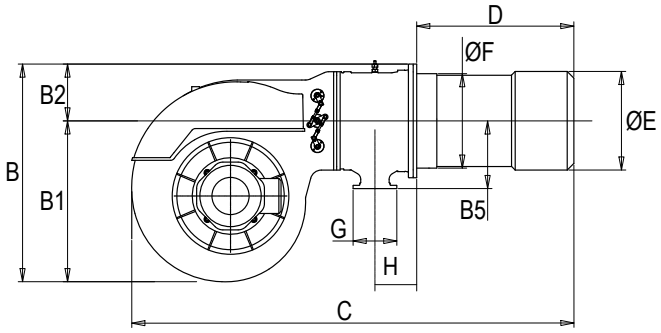

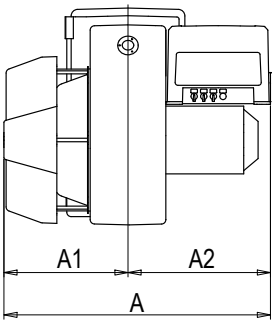

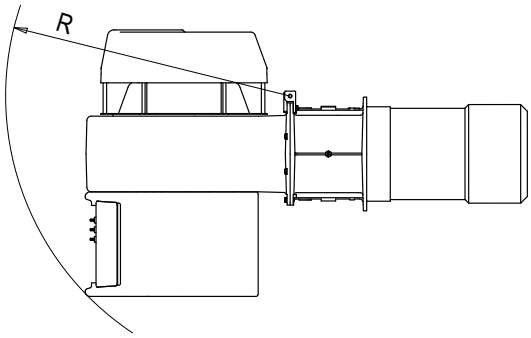

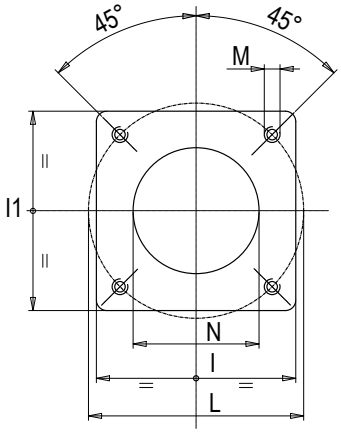

A	A1	A2	B	B1	B2	B5	C	D	ÆE	ÆF	G	H	I	I1	ÆL	ÆM	ÆN	R
1230	570	660	1050	740	285	310	1950	640	426	432	DN80	191	520	520	594	M20	460	1300

TBG 1100 MC арт. 67450020



Модулирующая горелка для сжигания природного и сжиженного газа состоит из:

- Алюминиевый корпус,
- Воздушная заслонка,
- Газовая заслонка,
- Фиксированная подпорная шайба,
- Вентилятор с мотором,
- Электронный автомат горения,
- Трансформатор розжига,
- Реле давления воздуха,
- Регулятор газо-воздушной смеси с сервоприводом
- Электрод ионизации для контроля пламени,
- Фланцевое присоединение газовой арматуры,
- Головка горелки из нержавеющей жаропрочной стали с газораспределителем,
- Фланец крепления к теплогенератору.

Технические характеристики

Мощность	1000 ÷ 11000 кВт
Регулирование мощности	Модуляционное
Регулирование газо-воздушной смеси	Механическое
Глубина модуляции	1:11
Режим работы	Прерывистый (остановка 1 раз в 24 ч)
Эмиссия оксидов азота	2 класс
Уровень шума	89,4 дБ(А)
Подключение газовой арматуры	Снизу
Электропитание	~3/380В/50 Гц
Степень электрозащиты	IP54
Потребляемая электрическая мощность	24,7 кВт
Автомат горения	LME 73.831
Мотор вентилятора	22,0 кВт
Датчик пламени	Электрод ионизации
Сервопривод	Siemens SQM40

Диаграммы

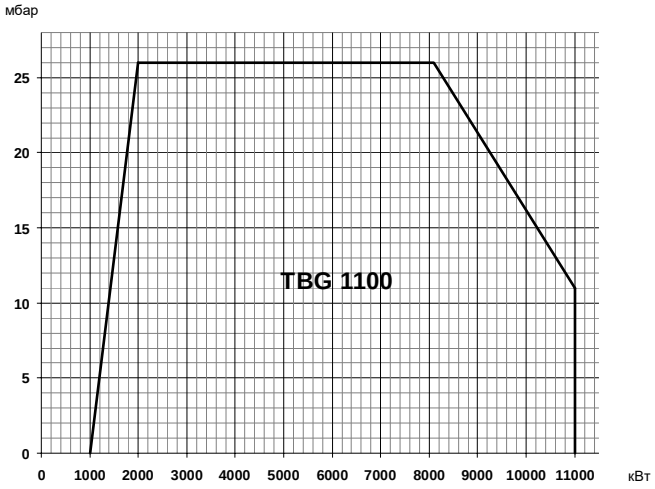

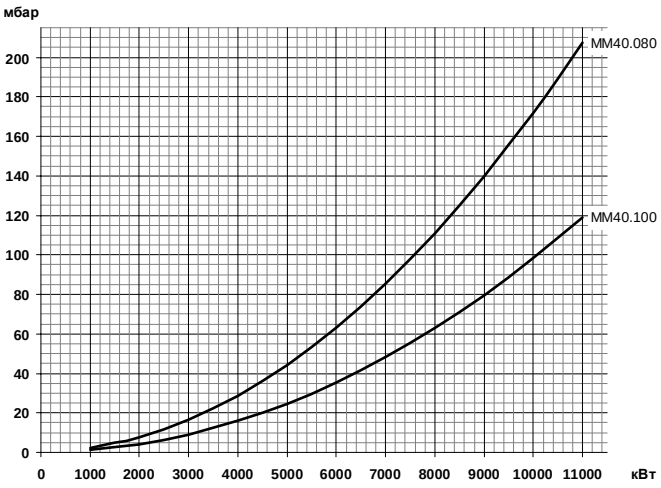

Газовая арматура	P_{max}	Переходник	BTGA	BTVS	CTV	Реле P_{max}	GPL
MM40.080 D120S-F080	**500 мбар**	**Не нужен**	**BTGA DN 80**	**BTVS DN 80**	**В комплекте**	**В комплекте**	
19990601		-	97099999	97759999	-	-	98000382
MM40.100 D120S-F080	**500 мбар**	**Не нужен**	**BTGA DN 100**	**BTVS DN 100**	**В комплекте**	**В комплекте**	
19990602		-	97109999	97769999	-	-	98000382

Принадлежности

		Датчик температуры		Датчик давления	
Регулятор мощности LC3	98000055	0 °C, 130 °C	98000023	0 ¸ 1 бар	98000045
Шумопоглощающий кожух	97980058	0 °C, 500 °C	98000021	0 ¸ 10 бар	98000046
Клапан соединения с атмосферой (VSF)	98000334	0 °C, 1100 °C	98000022	0 ¸ 16 бар	98000047
Преобразователь сигнала 4-20 мА)	98000063			0 ¸ 25 бар	98000048
				0 ¸ 40 бар	98000049

Габариты

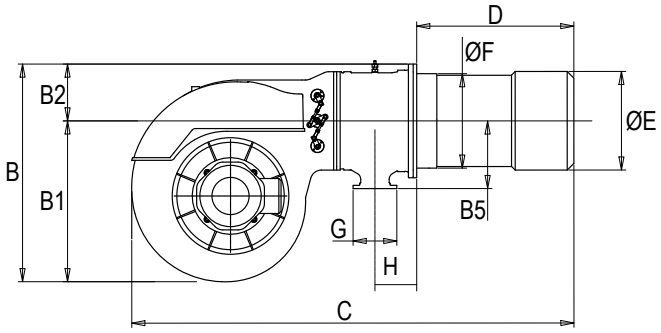

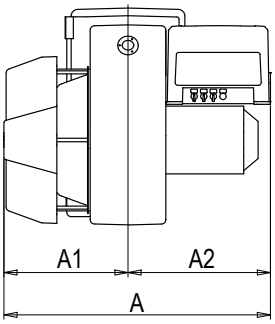

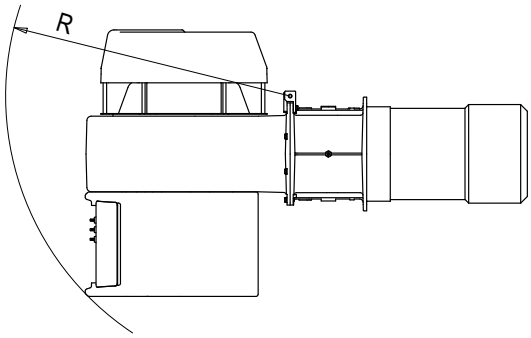

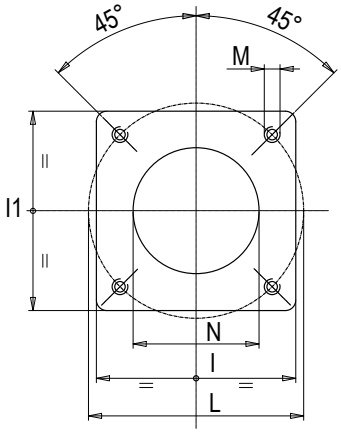

A	A1	A2	B	B1	B2	B5	C	D	ÆE	ÆF	G	H	I	I1	ÆL	ÆM	ÆN	R
1230	570	660	1000	740	260	310	2030	720	451	432	DN80	190	520	520	594	M20	460	1300



TBG 1600 MC **арт. 67490020**

Модулирующая горелка для сжигания природного и сжиженного газа состоит из:

- Алюминиевый корпус,
- Воздушная заслонка,
- Газовая заслонка,
- Фиксированная подпорная шайба,
- Вентилятор с мотором,
- Электронный автомат горения,
- Трансформатор розжига,
- Реле давления воздуха,
- Регулятор газо-воздушной смеси с сервоприводом
- Электрод ионизации для контроля пламени,
- Фланцевое присоединение газовой арматуры,
- Головка горелки из нержавеющей жаропрочной стали с газораспределителем,
- Фланец крепления к теплогенератору.

Технические характеристики

Мощность	1000 ÷ 16000 кВт
Регулирование мощности	Модуляционное
Регулирование газо-воздушной смеси	Механическое
Глубина модуляции	1:10
Режим работы	Прерывистый (остановка 1 раз в 24 ч)
Эмиссия оксидов азота	2 класс
Уровень шума	94,4 дБ(А)
Подключение газовой арматуры	Снизу
Электропитание	~3/380В/50 Гц
Степень электрозащиты	IP54
Потребляемая электрическая мощность	33,5 кВт
Автомат горения	LME 73.831
Мотор вентилятора	30,0 кВт
Датчик пламени	Электрод ионизации
Сервопривод	Siemens SQM53

Диаграммы

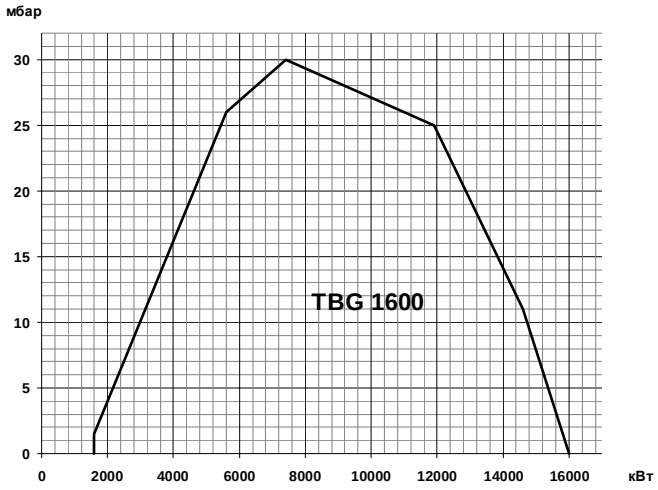

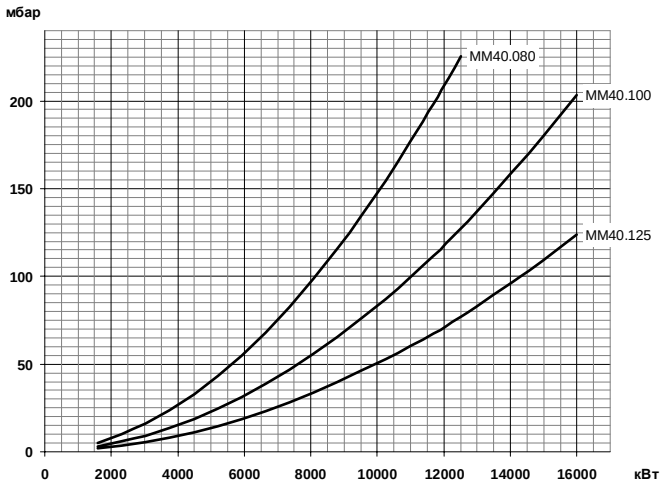

Газовая арматура	P_{max}	Переходник	BTGA	BTVS	CTV	Реле P_{max}	GPL
MM40.080 D120S-F100	**500 мбар**	**Не нужен**	**BTGA DN 80**	**BTVS DN 80**	**В комплекте**	**В комплекте**	
19990615		-	97099999	97759999	-	-	98000398
MM40.100 D120S-F100	**500 мбар**	**Не нужен**	**BTGA DN 100**	**BTVS DN 100**	**В комплекте**	**В комплекте**	
19990616		-	97109999	97769999	-	-	98000398
MM40.125 D120S-F100	**500 мбар**	**Не нужен**	**BTGA DN 125**	**BTVS DN 125**	**В комплекте**	**В комплекте**	
19990617		-	97119999	97179999	-	-	98000398

Принадлежности

		Датчик температуры		Датчик давления	
Регулятор мощности LC3	98000055	0 ^{0}C, 130 ^{0}C	98000023	0 , 1 бар	98000045
Шумопоглощающий кожух	97980061	0 ^{0}C, 500 ^{0}C	98000021	0 , 10 бар	98000046
Клапан соединения с атмосферой (VSF)	98000334	0 ^{0}C, 1100 ^{0}C	98000022	0 , 16 бар	98000047
Преобразователь сигнала 4-20 мА)	98000063			0 , 25 бар	98000048
				0 , 40 бар	98000049

Габариты

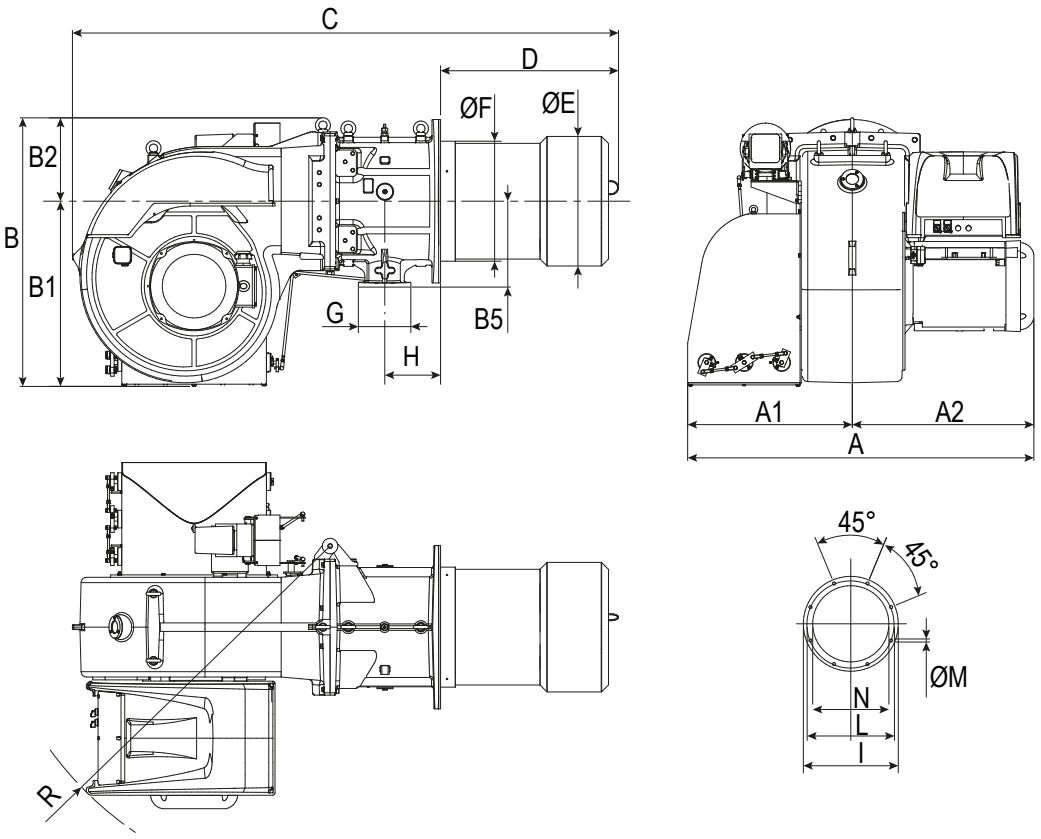

A	A1	A2	B	B1	B2	B5	C	D	ÆE	ÆF	G	H	I	ÆL	ÆM	ÆN	R
1460	695	765	1130	780	350	360	2290	735	545	503	DN100	234	685	630	M20	555	1455

TBG 2000 MC арт. 67510010



Модулирующая горелка для сжигания природного и сжиженного газа состоит из:

- Стальной корпус,
- Воздушная заслонка,
- Газовая заслонка,
- Фиксированная подпорная шайба,
- Вентилятор с мотором,
- Электронный автомат горения,
- Трансформатор розжига,
- Реле давления воздуха,
- Регулятор газо-воздушной смеси с сервоприводом
- Электрод ионизации для контроля пламени,
- Фланцевое присоединение газовой арматуры,
- Головка горелки из нержавеющей жаропрочной стали с газораспределителем,
- Фланец крепления к теплогенератору.

Технические характеристики

Мощность	2700 ÷ 22000 кВт
Регулирование мощности	Модуляционное
Регулирование газо-воздушной смеси	Механическое
Глубина модуляции	1:8
Режим работы	Прерывистый (остановка 1 раз в 24 ч)
Эмиссия оксидов азота	2 класс
Уровень шума	88,0 дБ(А)
Подключение газовой арматуры	Снизу
Электропитание	~3/380В/50 Гц
Степень электрозащиты	IP54
Потребляемая электрическая мощность	49,0 кВт
Автомат горения	LME 73.831
Мотор вентилятора	45,0 кВт
Датчик пламени	Электрод ионизации
Сервопривод	Siemens SQM53

Диаграммы

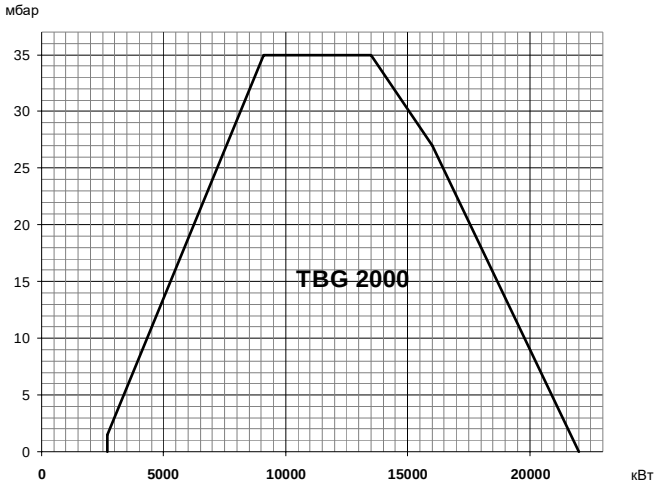

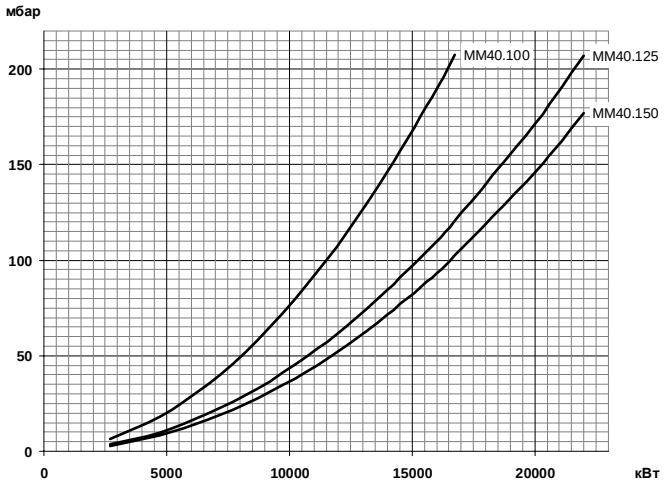

Газовая арматура	P_{max}	Переходник	BTGA	BTVS	CTV	Реле P_{max}	GPL
MM40.100 D120S-F125	**500 мбар**	**Не нужен**	**BTGA DN 100**	**BTVS DN 100**	**В комплекте**	**В комплекте**	**По запросу**
19990621		-	97109999	97769999	-	-	-
MM40.125 D120S-F125	**500 мбар**	**Не нужен**	**BTGA DN 125**	**BTVS DN 125**	**В комплекте**	**В комплекте**	**По запросу**
19990622		-	97119999	97179999	-	-	-
MM40.150 D120S-F125	**500 мбар**	**Не нужен**	**BTGA DN 150**	**BTVS DN 150**	**В комплекте**	**В комплекте**	**По запросу**
19990623		-	97129999	97189999	-	-	-

Принадлежности

		Датчик температуры		Датчик давления	
Регулятор мощности LC3	98000055	0 ^{0}C, 130 ^{0}C	98000023	0 ¸ 1 бар	98000045
Шумопоглощающий кожух	97980063	0 ^{0}C, 500 ^{0}C	98000021	0 ¸ 10 бар	98000046
Клапан соединения с атмосферой (VSF)	98000334	0 ^{0}C, 1100 ^{0}C	98000022	0 ¸ 16 бар	98000047
Преобразователь сигнала 4-20 мА)	98000063			0 ¸ 25 бар	98000048
				0 ¸ 40 бар	98000049

Габариты

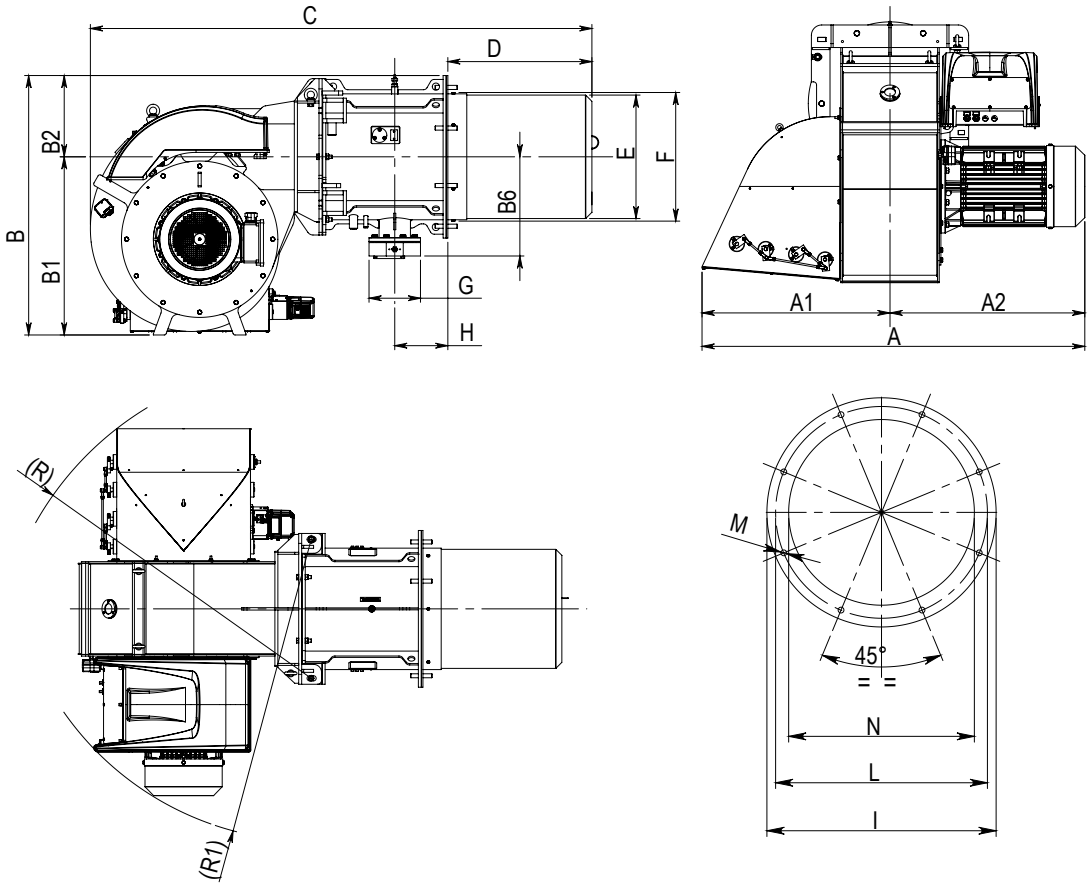

A	A1	A2	B	B1	B2	B6	C	D	ÆE	ÆF	G	H	I	ÆL	ÆM	ÆN	R	R
1855	913	942	1265	870	395	482	2437	700	600	630	DN125	258	790	730	M20	640	1590	1520



BTG 15 ME арт. 17130020

Модулирующая горелка для сжигания природного и сжиженного газа состоит из:

- Алюминиевый корпус с шумопоглощающим кожухом,
- Воздушная заслонка с сервоприводом,
- Газовая заслонка с сервоприводом,
- Регулируемая подпорная шайба,
- Вентилятор с мотором,
- Электронный автомат горения,
- Трансформатор розжига,
- Электрод ионизации для контроля пламени,
- Резьбовое присоединение газовой арматуры,
- Реле давления воздуха на горение,
- Головка горелки из нержавеющей жаропрочной стали с газораспределителем,
- Подвижный фланец крепления к теплогенератору.

Технические характеристики

Мощность	50¸160 кВт
Регулирование мощности	Модуляционное
Регулирование газо-воздушной смеси	Электронное
Глубина модуляции	1:3
Режим работы	Прерывистый (остановка 1 раз в 24 ч)
Эмиссия оксидов азота	2 класс
Уровень шума	68 дБ(А)
Подключение газовой арматуры	Сверху
Электропитание	~1/220В/50 Гц
Степень электрозащиты	IP40
Потребляемая электрическая мощность	370 Вт
Автомат горения	Lamtec BT 320
Мотор вентилятора	185 Вт
Датчик пламени	Электрод ионизации
Сервопривод воздушной заслонки	Lamtec STE 4.5 0,8 Нм
Сервопривод газовой заслонки	Lamtec STE 4.5 0,8 Нм

Диаграммы



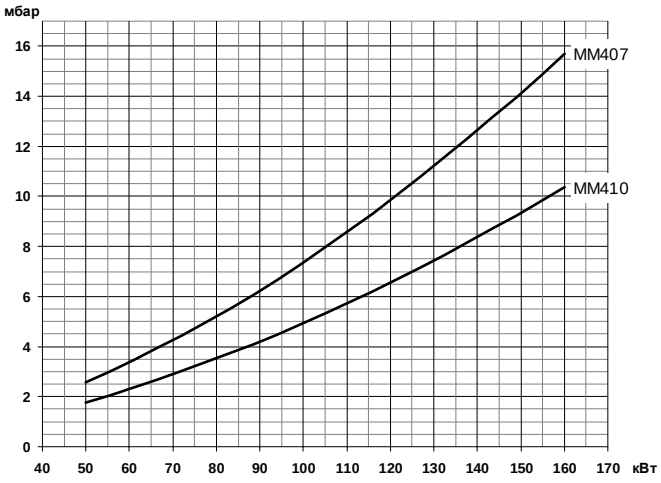

Газовая арматура	P_{max}	Переходник	BTGA	BTVS	CTV	Реле P_{max}	GPL
MM407 F20S-R3/4-V	**360 мбар**	**Не нужен**	**BTGA 3/4"**	**BTVS 3/4"FF**	**В комплекте**	**GW150A6**	**Не нужен**
19990573		-	97039999	97699999	-	98000352	-
MM410 F20S-R3/4-V	**360 мбар**	**Не нужен**	**BTGA 1 1/4"**	**BTVS 1 1/4"FF**	**В комплекте**	**GW150A6**	**Не нужен**
19990574		-	97059999	97719999	-	98000352	-

Габариты

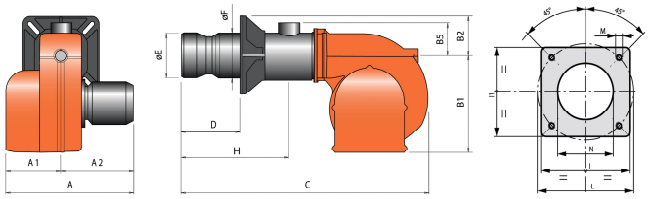

A	A1	A2	B	B1	B2	B5	C
303	158	145	368	275	93	70	680

D	ÆE	ÆF	H	ÆI	ÆL	M	ÆN
150¸280	126	114	477	185	170¸210	M10	135

Принадлежности

Регулятор мощности LCM 100	98000059
Комплект регулирования O2	98000460
Комплект регулирования CO	98000461
Головка L=500 мм	98000492

Датчик температуры	
0 °C¸ 130 °C	98000023
0 °C¸ 500 °C	98000021

Датчик давления	
0¸ 1 бар	98000045
0¸ 10 бар	98000046
0¸ 16 бар	98000047
0¸ 25 бар	98000048
0¸ 40 бар	98000049



BTG 20 ME арт. 17120020

Модулирующая горелка для сжигания природного и сжиженного газа состоит из:

- Алюминиевый корпус с шумопоглощающим кожухом,
- Воздушная заслонка с сервоприводом,
- Газовая заслонка с сервоприводом,
- Регулируемая подпорная шайба,
- Вентилятор с мотором,
- Электронный автомат горения,
- Трансформатор розжига,
- Электрод ионизации для контроля пламени,
- Резьбовое присоединение газовой арматуры,
- Реле давления воздуха на горение,
- Головка горелки из нержавеющей жаропрочной стали с газораспределителем,
- Подвижный фланец крепления к теплогенератору.

Технические характеристики

Мощность	60, 205 кВт
Регулирование мощности	Модуляционное
Регулирование газо-воздушной смеси	Электронное
Глубина модуляции	1:3
Режим работы	Прерывистый (остановка 1 раз в 24 ч)
Эмиссия оксидов азота	3 класс
Уровень шума	68 дБ(А)
Подключение газовой арматуры	Сверху
Электропитание	~1/220В/50 Гц
Степень электрозащиты	IP40
Потребляемая электрическая мощность	370 Вт
Автомат горения	Lamtec BT 320
Мотор вентилятора	185 Вт
Датчик пламени	Электрод ионизации
Сервопривод воздушной заслонки	Lamtec STE 4.5 0,8 Нм
Сервопривод газовой заслонки	Lamtec STE 4.5 0,8 Нм

Диаграммы

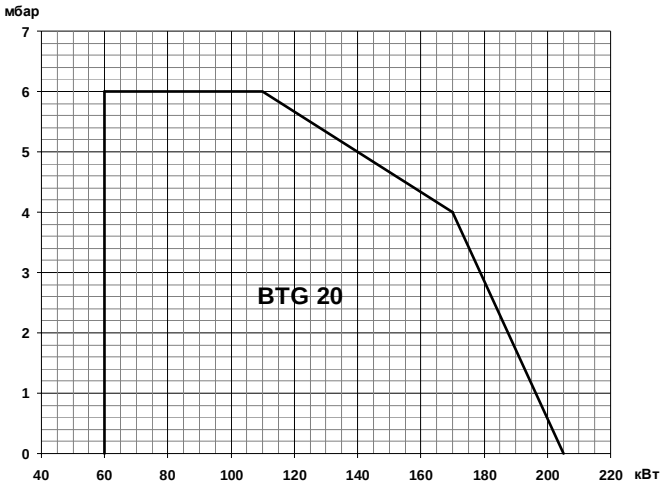

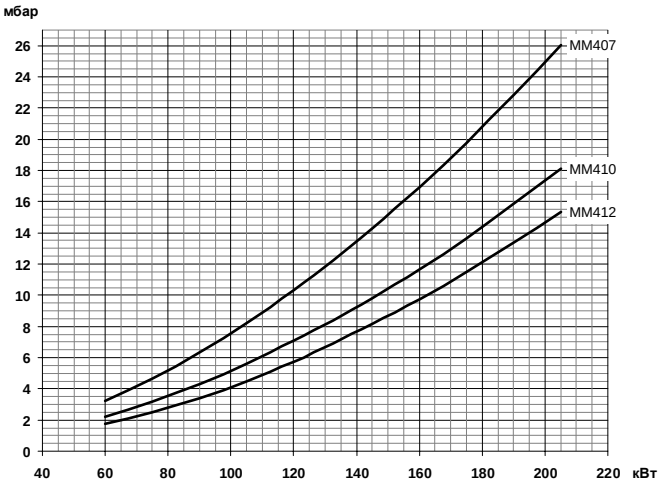

Газовая арматура	P_{max}	Переходник	BTGA	BTVS	CTV	Реле P_{max}	GPL
MM407 F20S-R3/4-V	**360 мбар**	**Не нужен**	**BTGA 3/4"**	**BTVS 3/4"FF**	**В комплекте**	**GW150A6**	**Не нужен**
19990573		-	97039999	97699999	-	98000352	-
MM410 F20S-R3/4-V	**360 мбар**	**Не нужен**	**BTGA 1 1/4"**	**BTVS 1 1/4"FF**	**В комплекте**	**GW150A6**	**Не нужен**
19990574		-	97059999	97719999	-	98000352	-
MM412 F20S-R3/4-V	**360 мбар**	**Не нужен**	**BTGA 1 1/4"**	**BTVS 1 1/4"FF**	**В комплекте**	**GW150A6**	**Не нужен**
19990575		-	97059999	97719999	-	98000352	-

Габариты

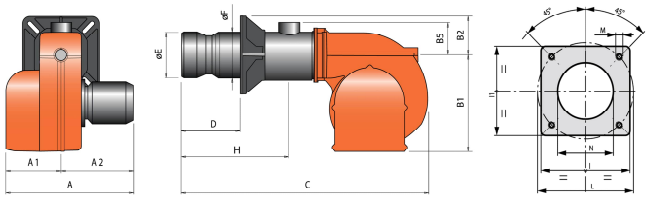

A	A1	A2	B	B1	B2	B5	C
303	158	145	368	275	93	70	695

D	E	F	H	I	L	M	N
150, 300	127	114	494	185	170, 210	M10	135

Принадлежности

Регулятор мощности LCM 100	98000059
Комплект регулирования O2	98000460
Комплект регулирования CO	98000461
Головка L=500 мм	98000493

Датчик температуры	
0 °C, 130 °C	98000023
0 °C, 500 °C	98000021

Датчик давления	
0 , 1 бар	98000045
0 , 10 бар	98000046
0 , 16 бар	98000047
0 , 25 бар	98000048
0 , 40 бар	98000049



BTG 28 ME арт. 17160020

Модулирующая горелка для сжигания природного и сжиженного газа состоит из:

- Алюминиевый корпус с шумопоглощающим кожухом,
- Воздушная заслонка с сервоприводом,
- Газовая заслонка с сервоприводом,
- Регулируемая подпорная шайба,
- Вентилятор с мотором,
- Электронный автомат горения,
- Трансформатор розжига,
- Электрод ионизации для контроля пламени,
- Резьбовое присоединение газовой арматуры,
- Реле давления воздуха на горение,
- Головка горелки из нержавеющей жаропрочной стали с газораспределителем,
- Подвижный фланец крепления к теплогенератору.

Технические характеристики

Мощность	80, 280 кВт
Регулирование мощности	Модуляционное
Регулирование газо-воздушной смеси	Электронное
Глубина модуляции	1:3
Режим работы	Прерывистый (остановка 1 раз в 24 ч)
Эмиссия оксидов азота	2 класс
Уровень шума	68 дБ(А)
Подключение газовой арматуры	Сверху
Электропитание	~1/220В/50 Гц
Степень электрозащиты	IP40
Потребляемая электрическая мощность	370 Вт
Автомат горения	Lamtec BT 320
Мотор вентилятора	185 Вт
Датчик пламени	Электрод ионизации
Сервопривод воздушной заслонки	Lamtec STE 4.5 0,8 Нм
Сервопривод газовой заслонки	Lamtec STE 4.5 0,8 Нм

Диаграммы

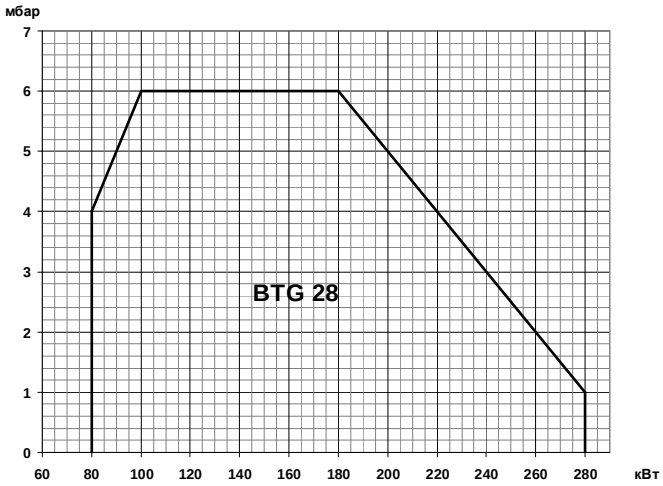

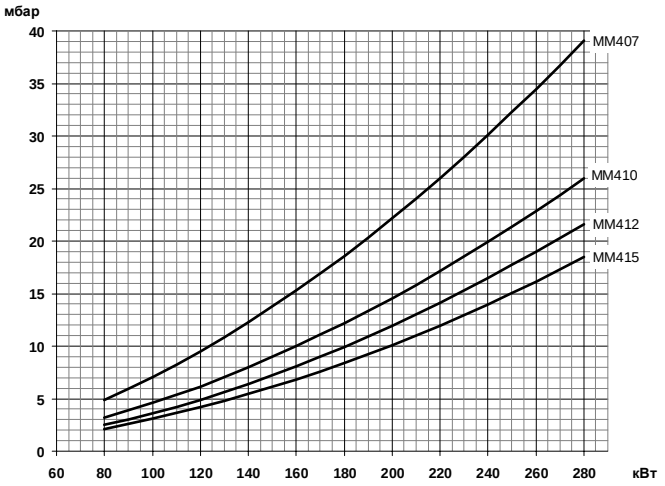

Газовая арматура	P_{max}	Переходник	BTGA	BTVS	CTV	Реле P_{max}	GPL
MM407 F20S-R3/4-V	**360 мбар**	**Не нужен**	**BTGA 3/4"**	**BTVS 3/4"FF**	**В комплекте**	**GW150A6**	**Не нужен**
19990573		-	97039999	97699999	-	98000352	-
MM410 F20S-R3/4-V	**360 мбар**	**Не нужен**	**BTGA 1 1/4"**	**BTVS 1 1/4"FF**	**В комплекте**	**GW150A6**	**Не нужен**
19990574		-	97059999	97719999	-	98000352	-
MM412 F20S-R3/4-V	**360 мбар**	**Не нужен**	**BTGA 1 1/4"**	**BTVS 1 1/4"FF**	**В комплекте**	**GW150A6**	**Не нужен**
19990575		-	97059999	97719999	-	98000352	-
MM415 F20S-R3/4-V	**360 мбар**	**Не нужен**	**BTGA 1 1/2"**	**BTVS 1 1/2"FF**	**В комплекте**	**GW150A6**	**В комплекте**
19990576		-	97069999	97729999	-	98000352	-

Габариты

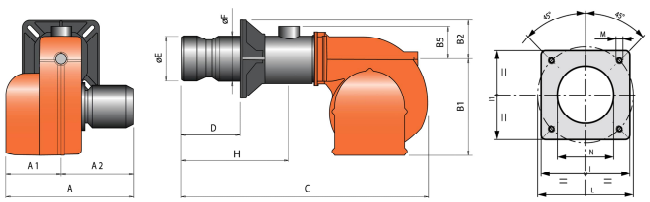

A	A1	A2	B	B1	B2	B5	C
303	158	145	368	275	93	70	695

D	E	F	H	I	L	M	N
150, 300	135	114	494	185	170, 210	M10	145

Принадлежности

Регулятор мощности LCM 100	98000059
Комплект регулирования O2	98000460
Комплект регулирования CO	98000461
Головка L=500 мм	98000494

Датчик температуры	
0 °C, 130 °C	98000023
0 °C, 500 °C	98000021

Датчик давления	
0, 1 бар	98000045
0, 10 бар	98000046
0, 16 бар	98000047
0, 25 бар	98000048
0, 40 бар	98000049



TBG 35 ME арт. 17350010

Модулирующая горелка для сжигания природного и сжиженного газа состоит из:

- Алюминиевый корпус,
- Воздушная заслонка с сервоприводом,
- Газовая заслонка с сервоприводом,
- Регулируемая подпорная шайба,
- Вентилятор с мотором,
- Электронный автомат горения,
- Трансформатор розжига,
- Электрод ионизации для контроля пламени,
- Резьбовое присоединение газовой арматуры,
- Реле давления воздуха на горение,
- Головка горелки из нержавеющей жаропрочной стали с газораспределителем,
- Подвижный фланец крепления к теплогенератору.

Технические характеристики

Мощность	80¸410 кВт
Регулирование мощности	Модуляционное
Регулирование газо-воздушной смеси	Электронное
Глубина модуляции	1:5
Режим работы	Прерывистый (остановка 1 раз в 24 ч)
Эмиссия оксидов азота	3 класс
Уровень шума	76,1 дБ(А)
Подключение газовой арматуры	Снизу/сверху
Электропитание	~1/220В/50 Гц
Степень электрозащиты	IP40
Потребляемая электрическая мощность	540 Вт
Автомат горения	Lamtec BT 320
Мотор вентилятора	370 Вт
Датчик пламени	Электрод ионизации
Сервопривод воздушной заслонки	Lamtec STE 4.5 1,2 Нм
Сервопривод газовой заслонки	Lamtec STE 4.5 0,8 Нм

Диаграммы

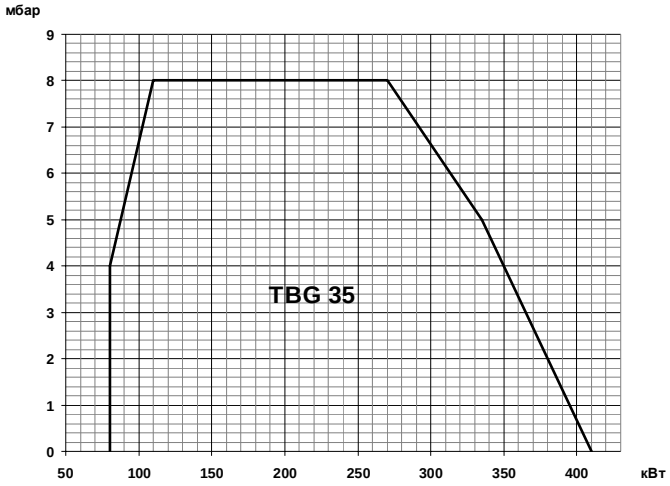

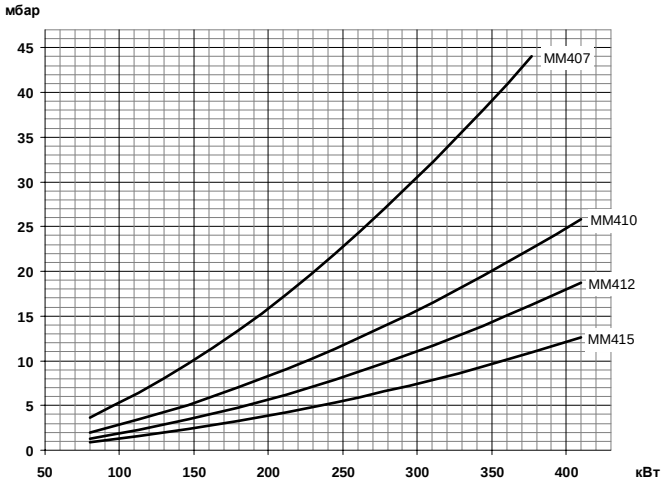

Газовая арматура	P_{max}	Переходник	BTGA	BTVS	Кабель P_{max}	Реле P_{max}	GPL
MM407 G20S-R3/4	**360 мбар**	**1"1/2M X 3/4"F**	**BTGA 3/4"**	**BTVS 3/4"FF**		**В комплекте**	**В комплекте**
19990746		96000005	97039999	97699999	98000535	-	-
MM410 G20S-R5/4	**360 мбар**	**1"1/2M X 1"1/4F**	**BTGA 1 1/4"**	**BTVS 1 1/4"FF**		**В комплекте**	**В комплекте**
19990747		96000004	97059999	97719999	98000535	-	-
MM412 G20S-R5/4	**360 мбар**	**1"1/2M X 1"1/4F**	**BTGA 1 1/4"**	**BTVS 1 1/4"FF**		**В комплекте**	**В комплекте**
19990748		96000004	97059999	97719999	98000535	-	-
MM415 G20S-R6/4	**360 мбар**	**Не нужен**	**BTGA 1 1/2"**	**BTVS 1 1/2"FF**		**В комплекте**	**В комплекте**
19990749		-	97069999	97729999	98000535	-	-

Принадлежности

		Датчик температуры		Датчик давления	
Регулятор мощности LCM 100	98000059				
Комплект регулирования O2	98000460	0 °C¸ 130 °C	98000023	0 ¸ 1 бар	98000045
Комплект регулирования CO	98000461	0 °C¸ 500 °C	98000021	0 ¸ 10 бар	98000046
Головка длинная (L=500 мм)	98000457			0 ¸ 16 бар	98000047
Клапан соединения с атмосферой	98000334			0 ¸ 25 бар	98000048
Шумопоглощающий кожух 10 дБ(А)	97980054			0 ¸ 40 бар	98000049

Габариты

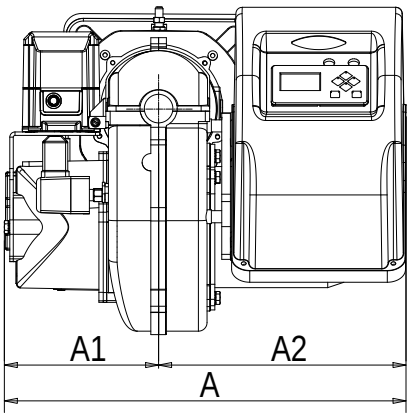

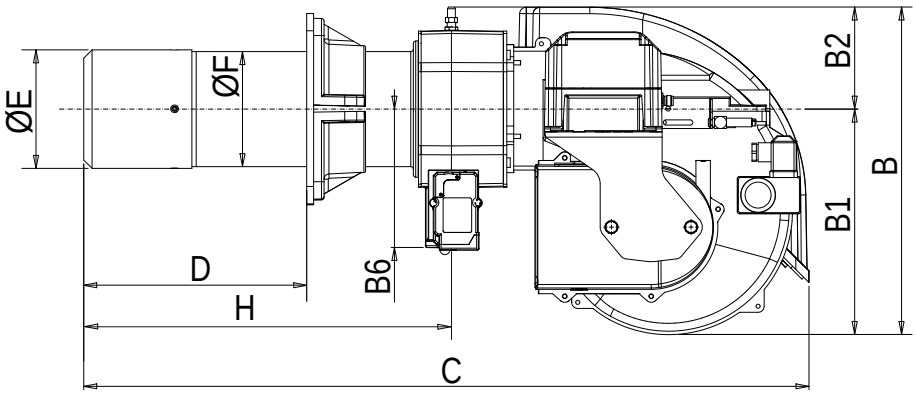

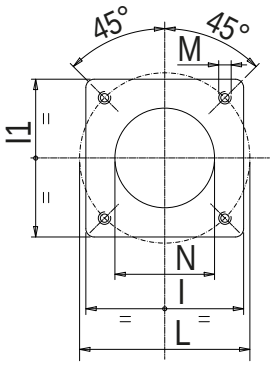

A	A1	A2	B	B1	B2	B6	C	D	E	F	H	I	L	M	N
465	180	285	377	260	117	160	840	140, 300	137	133	430	215	200, 245	M12	145



TBG 45 ME **арт. 17230020**

TBG 45 ME V **арт. 17230025**

Модулирующая горелка для сжигания природного и сжиженного газа состоит из:

- Алюминиевый корпус,
- Воздушная заслонка с сервоприводом,
- Газовая заслонка с сервоприводом,
- Регулируемая подпорная шайба,
- Вентилятор с мотором,
- Электронный автомат горения,
- Трансформатор розжига,
- Реле давления воздуха,
- Электрод ионизации для контроля пламени,
- Резьбовое присоединение газовой арматуры,
- Головка горелки из нержавеющей жаропрочной стали с газораспределителем,
- Подвижный фланец крепления к теплогенератору.
- Частотный регулятор (***модель ...ME V***)
- Регулятор мощности (***модель ...ME V)***
- Модуль управления частотным регулятором (***модель ...ME V)***

Технические характеристики

Мощность	100¸ 450 кВт
Регулирование мощности	Модуляционное
Регулирование газо-воздушной смеси	Электронное
Глубина модуляции	1:4
Режим работы	Прерывистый (остановка 1 раз в 24 ч)
Эмиссия оксидов азота	3 класс
Уровень шума	73 дБ(А)
Подключение газовой арматуры	Снизу/сверху
Электропитание	~1/220В/50 Гц
Степень электрозащиты	IP40
Потребляемая электрическая мощность	700 Вт
Автомат горения	Lamtec BT 320
Мотор вентилятора	500 Вт
Датчик пламени	Электрод ионизации
Сервопривод воздушной заслонки	Lamtec STE 4.5 1,2 Нм
Сервопривод газовой заслонки	Lamtec STE 4.5 0,8 Нм
В модели ...ME V	
Регулятор мощности	LCM 100
Модуль управления частотным регулятором	VSM 100
Частотный регулятор	ACS150-01E-04A7-2

Диаграммы

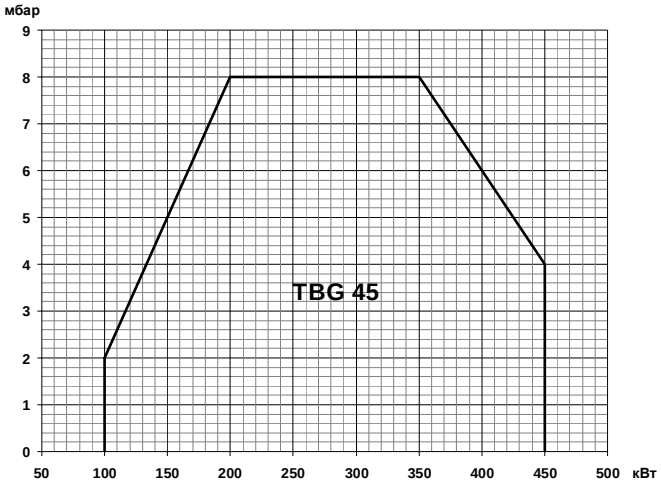

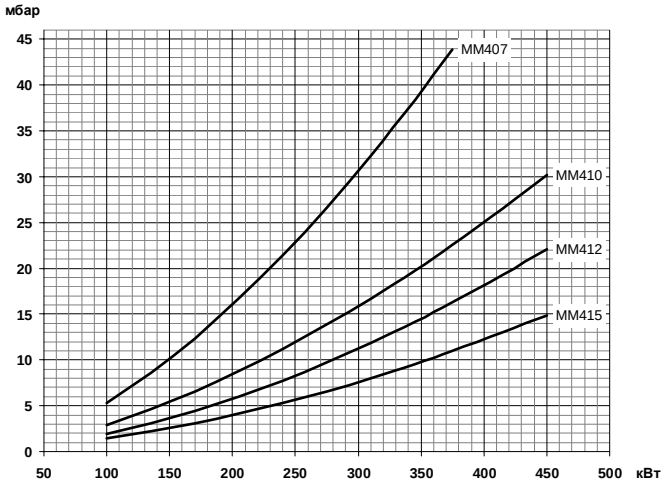

Газовая арматура	P_{max}	Переходник	BTGA	BTVS	Кабель P_{max}	Реле P_{max}	GPL
MM407 G20S-R3/4	**360 мбар**	**1"1/2M X 3/4"F**	**BTGA 3/4"**	**BTVS 3/4"FF**		**В комплекте**	**В комплекте**
19990746		96000005	97039999	97699999	98000535	-	-
MM410 G20S-R5/4	**360 мбар**	**1"1/2M X 1"1/4F**	**BTGA 1 1/4"**	**BTVS 1 1/4"FF**		**В комплекте**	**В комплекте**
19990747		96000004	97059999	97719999	98000535	-	-
MM412 G20S-R5/4	**360 мбар**	**1"1/2M X 1"1/4F**	**BTGA 1 1/4"**	**BTVS 1 1/4"FF**		**В комплекте**	**В комплекте**
19990748		96000004	97059999	97719999	98000535	-	-
MM415 G20S-R6/4	**360 мбар**	**Не нужен**	**BTGA 1 1/2"**	**BTVS 1 1/2"FF**		**В комплекте**	**В комплекте**
19990749		-	97069999	97729999	98000535	-	-

Принадлежности

Регулятор мощности LCM 100	98000059	Датчик температуры		Датчик давления	
Комплект регулирования O2	98000460	0 ^{0}C¸ 130 ^{0}C	98000023	0 ¸ 1 бар	98000045
Комплект регулирования CO	98000461	0 ^{0}C¸ 500 ^{0}C	98000021	0 ¸ 10 бар	98000046
Головка длинная (L=500 мм)	98000457			0 ¸ 16 бар	98000047
Клапан соединения с атмосферой	98000334			0 ¸ 25 бар	98000048
Шумопоглощающий кожух 10 дБ(А)	97980054			0 ¸ 40 бар	98000049

Габариты

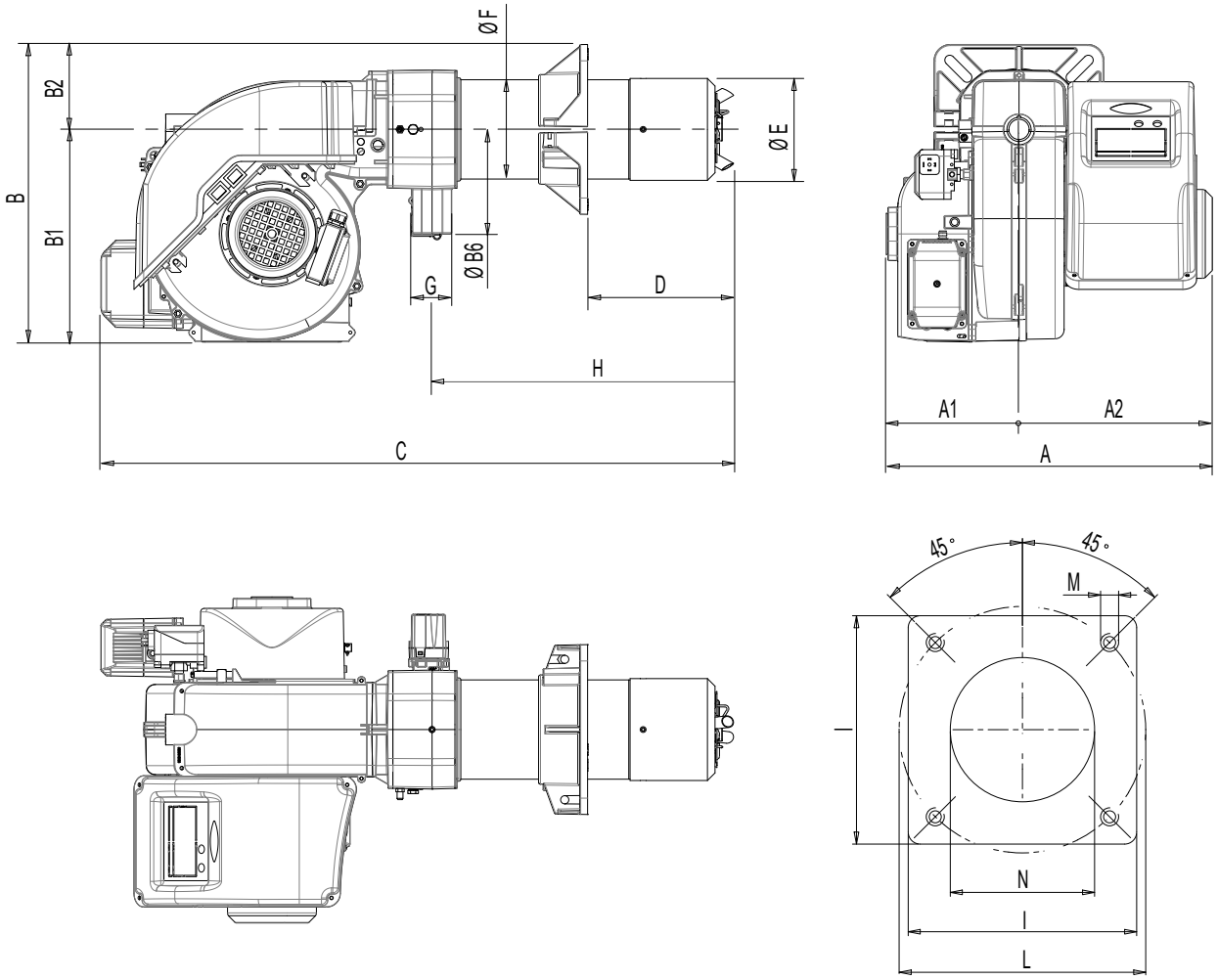

A	A1	A2	B	B1	B2	B6	C	D	E	F	G	H	I	L	M	N
480	200	280	433	325	108	160	920	140, 300	137	133	1 1/2”	430	215	200, 245	M12	145



TBG 60 ME **арт. 17300020**

TBG 60 ME V **арт. 17300025**

Модулирующая горелка для сжигания природного и сжиженного газа состоит из:

- Алюминиевый корпус,
- Воздушная заслонка с сервоприводом,
- Газовая заслонка с сервоприводом,
- Регулируемая подпорная шайба,
- Вентилятор с мотором,
- Электронный автомат горения,
- Трансформатор розжига,
- Реле давления воздуха,
- Электрод ионизации для контроля пламени,
- Резьбовое присоединение газовой арматуры,
- Головка горелки из нержавеющей жаропрочной стали с газораспределителем,
- Подвижный фланец крепления к теплогенератору.
- Частотный регулятор (***модель ...ME V***)
- Регулятор мощности (***модель ...ME V)***
- Модуль управления частотным регулятором (***модель ...ME V)***

Технические характеристики

Мощность	120¸ 600 кВт
Регулирование мощности	Модуляционное
Регулирование газо-воздушной смеси	Электронное
Глубина модуляции	1:5
Режим работы	Прерывистый (остановка 1 раз в 24 ч)
Эмиссия оксидов азота	3 класс
Уровень шума	78,8 дБ(А)
Подключение газовой арматуры	Снизу/сверху
Электропитание	~3/380В/50 Гц
Степень электрозащиты	IP40
Потребляемая электрическая мощность	970 Вт
Автомат горения	Lamtec BT 320
Мотор вентилятора	750 Вт
Датчик пламени	Электрод ионизации
Сервопривод воздушной заслонки	Lamtec STE 4.5 1,2 Нм
Сервопривод газовой заслонки	Lamtec STE 4.5 0,8 Нм
В модели ...ME V	
Регулятор мощности	LCM 100
Модуль управления частотным регулятором	VSM 100
Частотный регулятор	ACS150-01E-04A7-2

Диаграммы

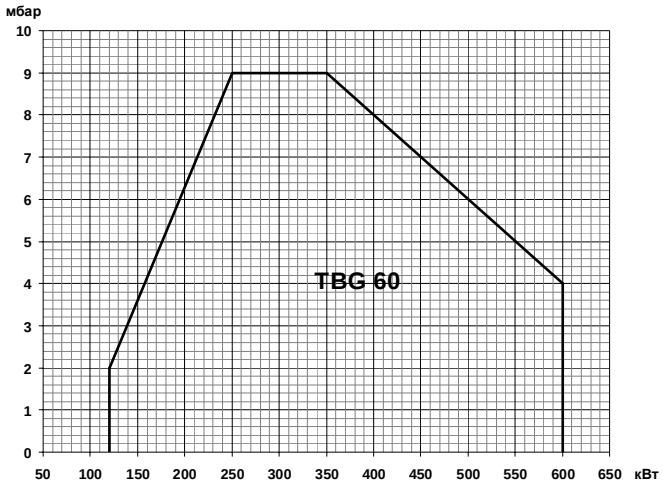

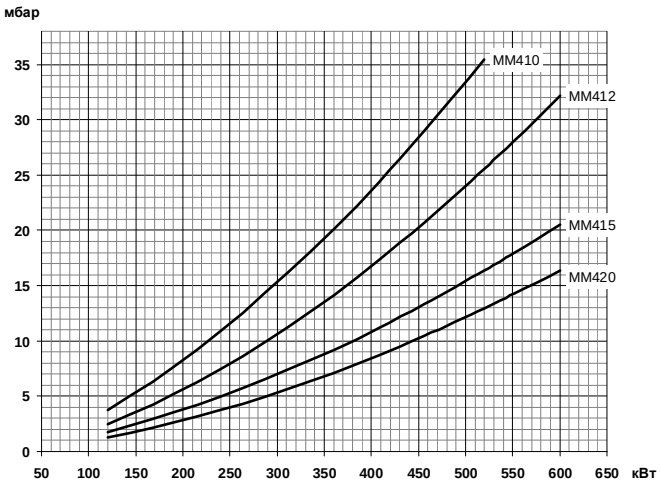

Газовая арматура	P_{max}	Переходник	BTGA	BTVS	Кабель P_{max}	Реле P_{max}	GPL
MM410 G20S-R5/4	**360 мбар**	**1"1/2M X 1"1/4F**	**BTGA 1 1/4"**	**BTVS 1 1/4"FF**		**GW150A6**	**В комплекте**
19990747		96000004	97059999	97719999	98000535	98000352	-
MM412 G20S-R5/4	**360 мбар**	**1"1/2M X 1"1/4F**	**BTGA 1 1/4"**	**BTVS 1 1/4"FF**		**В комплекте**	**В комплекте**
19990748		96000004	97059999	97719999	98000535	-	-
MM415 G20S-R6/4	**360 мбар**	**Не нужен**	**BTGA 1 1/2"**	**BTVS 1 1/2"FF**		**В комплекте**	**В комплекте**
19990749		-	97069999	97729999	98000535	-	-
MM420 G20S-R2	**360 мбар**	**1"1/2M X 2"F**	**BTGA 2"**	**BTVS 2"FF**		**В комплекте**	**В комплекте**
19990750		96000013	97079999	97739999	98000535	-	-

Принадлежности

		Датчик температуры		Датчик давления	
Регулятор мощности LCM 100	98000059				
Комплект регулирования O2	98000460	0 ^{0}C¸ 130 ^{0}C	98000023	0 ¸ 1 бар	98000045
Комплект регулирования CO	98000461	0 ^{0}C¸ 500 ^{0}C	98000021	0 ¸ 10 бар	98000046
Головка длинная (L=500 мм)	98000458			0 ¸ 16 бар	98000047
Клапан соединения с атмосферой	98000334			0 ¸ 25 бар	98000048
Шумопоглощающий кожух 10 дБ(А)	97980054			0 ¸ 40 бар	98000049

Габариты

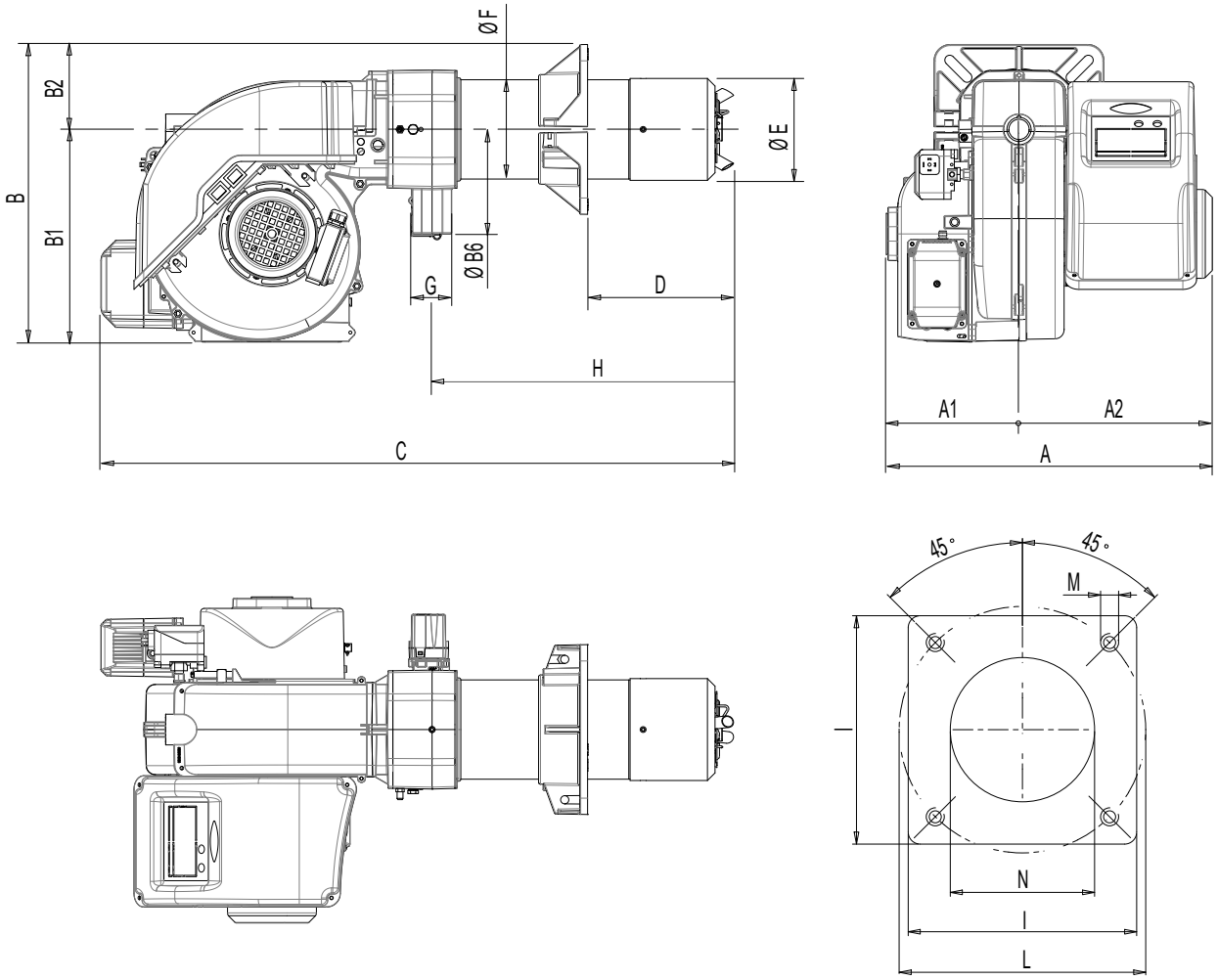

A	A1	A2	B	B1	B2	B6	C	D	E	F	G	H	I	L	M	N
480	200	280	455	325	130	160	920	140, 300	156	152	1 1/2”	430	260	225, 300	M12	160

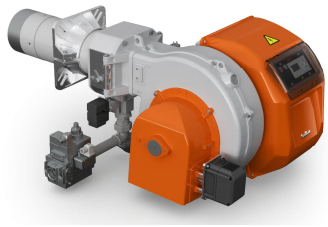

TBG 85 ME **арт. 18520010**

Модулирующая горелка для сжигания природного и сжиженного газа состоит из:

- Алюминиевый корпус,
- Воздушная заслонка с сервоприводом,
- Газовая заслонка с сервоприводом,
- Регулируемая подпорная шайба,
- Вентилятор с мотором,
- Электронный автомат горения,
- Трансформатор розжига,
- Реле давления воздуха,
- Электрод ионизации для контроля пламени,
- Резьбовое присоединение газовой арматуры,
- Головка горелки из нержавеющей жаропрочной стали с газораспределителем,
- Подвижный фланец крепления к теплогенератору.

Технические характеристики

Мощность	120¸ 850 кВт
Регулирование мощности	Модуляционное
Регулирование газо-воздушной смеси	Электронное
Глубина модуляции	1:7
Режим работы	Прерывистый (остановка 1 раз в 24 ч)
Эмиссия оксидов азота	2 класс
Уровень шума	78 дБ(А)
Подключение газовой арматуры	Снизу/сверху
Электропитание	~3/380В/50 Гц
Степень электрозащиты	IP40
Потребляемая электрическая мощность	1,43 кВт
Автомат горения	Lamtec BT320
Мотор вентилятора	1,1 кВт
Датчик пламени	Электрод ионизации
Сервопривод воздушной заслонки	Lamtec 1,2 Нм
Сервопривод газовой заслонки	Lamtec 0,8 Нм

Диаграммы

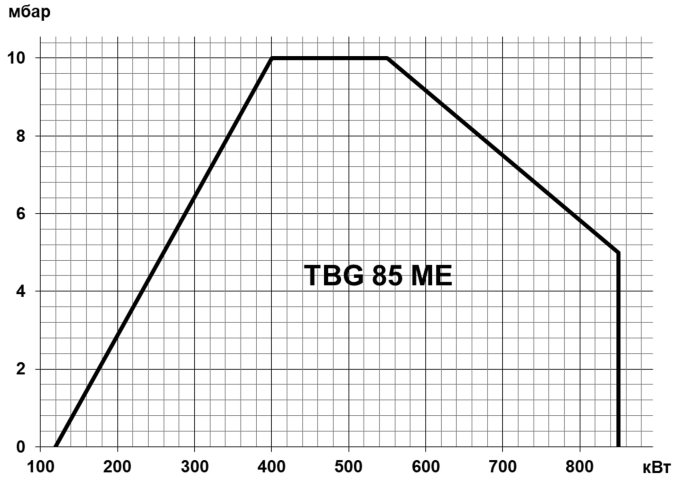

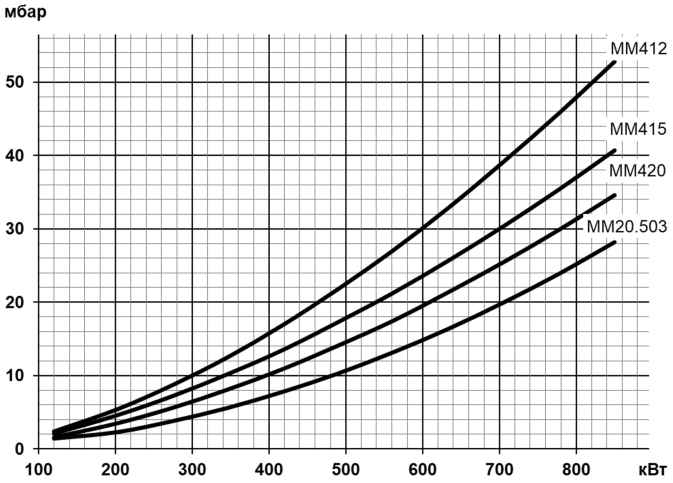

Газовая арматура	P_{max}	Переходник	BTGA	BTVS	CTV	Реле P_{max}	GPL
MM412G20S-R5/4	**360 мбар**	**2"M X 1"1/4F**	**BTGA 1 1/4"**	**BTVS 1 1/4"FF**	**В комплекте**	**В комплекте**	
19990748		96000032	97059999	97719999	-	-	98000357
MM415G20S-R6/4	**360 мбар**	**2"M X 1"1/2F**	**BTGA 1 1/2"**	**BTVS 1 1/2"FF**	**В комплекте**	**В комплекте**	
19990749		96000007	97069999	97729999	-	-	98000357
MM420G20S-R2	**360 мбар**	**Не нужен**	**BTGA 2"**	**BTVS 2"FF**	**В комплекте**	**В комплекте**	
19990750		-	97079999	97739999	-	-	98000357
MM20.503G120S-R2	**500 мбар**	**Не нужен**	**BTGA 2"**	**BTVS 2"FF**	**В комплекте**	**В комплекте**	
19990751		-	97079999	97739999	-	-	98000357

Принадлежности

Регулятор мощности LCM 100	98000059	Датчик температуры		Датчик давления	
Комплект регулирования O2	98000460	0 °C¸ 130 °C	98000023	0 ¸ 1 бар	98000045
Комплект регулирования CO	98000461	0 °C¸ 500 °C	98000021	0 ¸ 10 бар	98000046
Головка L=600 мм	98000455			0 ¸ 16 бар	98000047
Клапан соединения с атмосферой	98000334			0 ¸ 25 бар	98000048
Шумопоглощающий кожух 10 дБ(А)	97980053			0 ¸ 40 бар	98000049
Шумопоглощающий кожух 20 дБ(А)	97980056				

Габариты

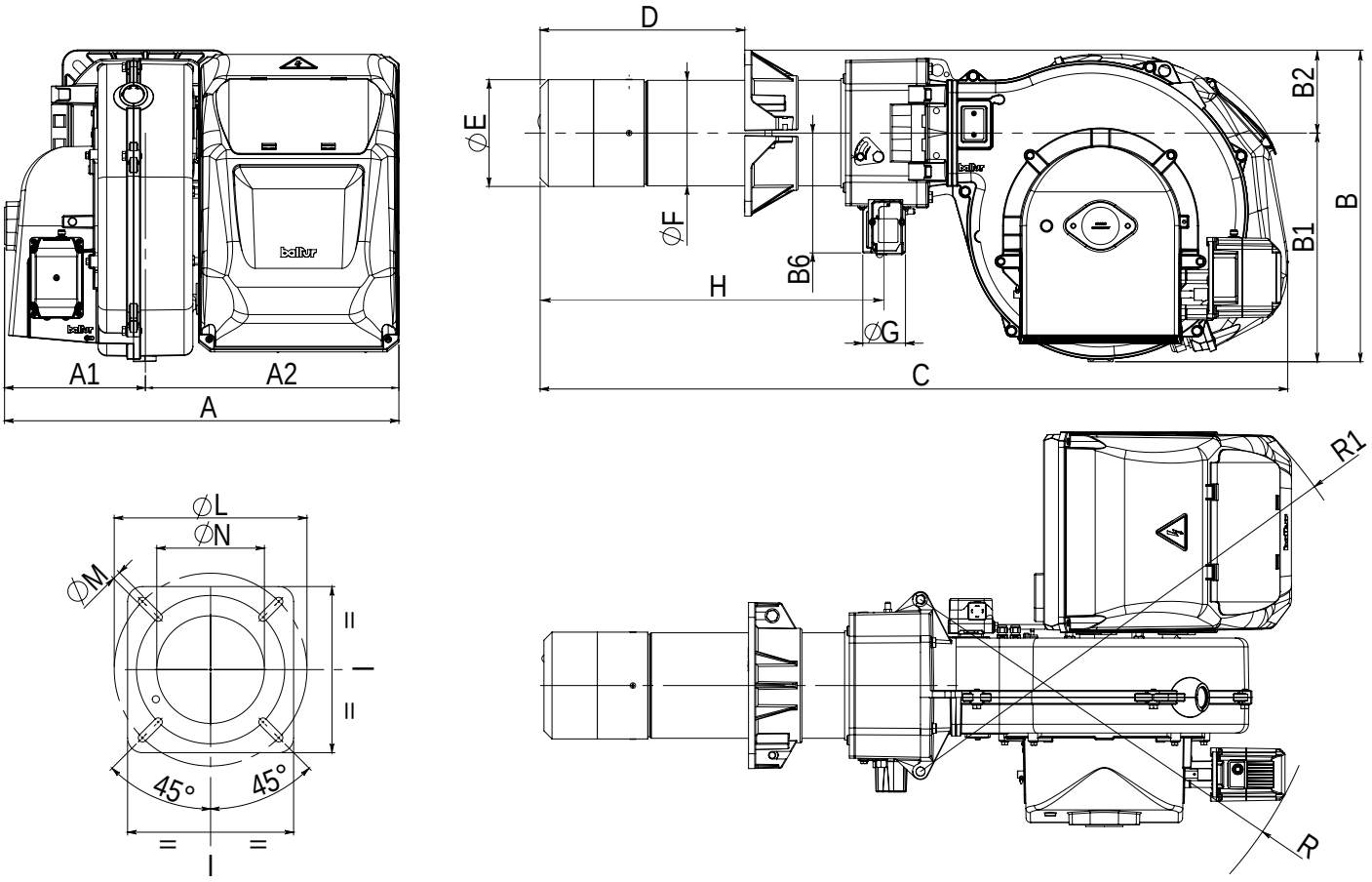

A	A1	A2	B	B1	B2	B6	C	D	ÆE	ÆF	G	H	I	ÆL	ÆM	ÆN	R	R1
665	238	427	526	386	140	202	1260	175, 400	180	178	2”	608	280	250, 325	M12	190	700	820

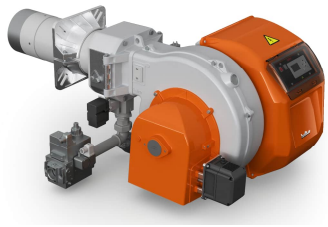

TBG 85 ME-V **арт. 18520015**

Модулирующая горелка для сжигания природного и сжиженного газа состоит из:

- Алюминиевый корпус,
- Воздушная заслонка с сервоприводом,
- Газовая заслонка с сервоприводом,
- Регулируемая подпорная шайба,
- Вентилятор с мотором,
- Электронный автомат горения,
- Трансформатор розжига,
- Реле давления воздуха,
- Электрод ионизации для контроля пламени,
- Резьбовое присоединение газовой арматуры,
- Головка горелки из нержавеющей жаропрочной стали с газораспределителем,
- Подвижный фланец крепления к теплогенератору.
- Частотный привод мотора вентилятора,
- Регулятор мощности

Технические характеристики

Мощность	90¸ 920 кВт
Регулирование мощности	Модуляционное
Регулирование газо-воздушной смеси	Электронное
Глубина модуляции	1:10
Режим работы	Прерывистый (остановка 1 раз в 24 ч)
Эмиссия оксидов азота	2 класс
Уровень шума	78 дБ(А)
Подключение газовой арматуры	Снизу/сверху
Электропитание	~3/380В/50 Гц
Степень электрозащиты	IP40
Потребляемая электрическая мощность	1,63 кВт
Автомат горения	Lamtec BT320
Мотор вентилятора	1,5 кВт
Датчик пламени	Электрод ионизации
Сервопривод воздушной заслонки	Lamtec 1,2 Нм
Сервопривод газовой заслонки	Lamtec 0,8 Нм
Частотный привод мотора вентилятора	1,5 кВт
Регулятор мощности	LCM 100
Модуль управления частотным приводом	VSM 100

Диаграммы

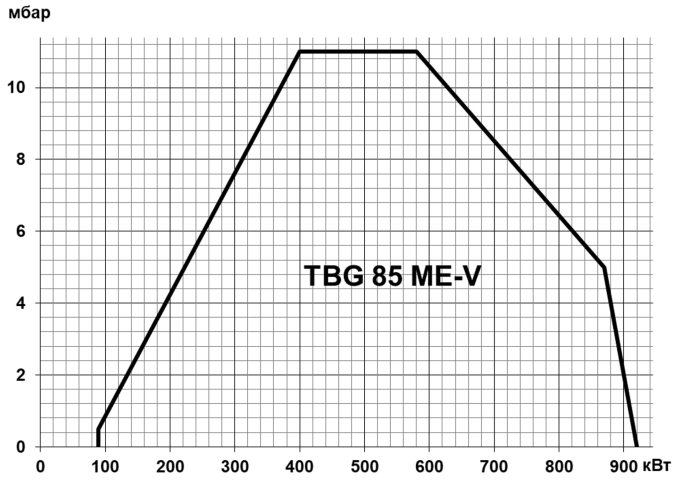

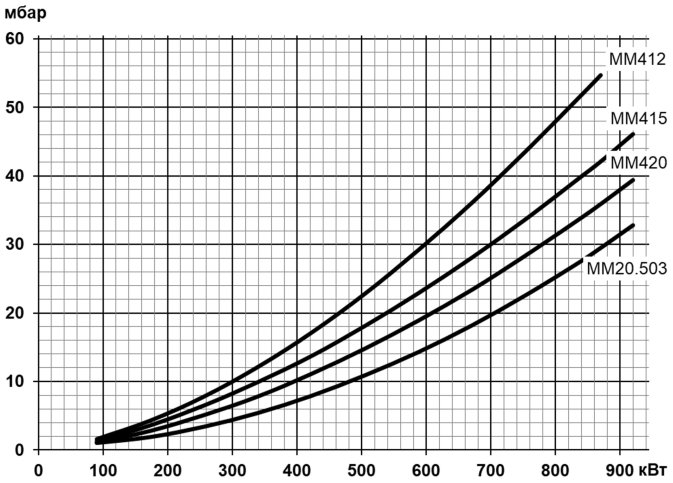

Газовая арматура	P_{max}	Переходник	BTGA	BTVS	CTV	Реле P_{max}	GPL
MM412G20S-R5/4	**360 мбар**	**2"M X 1"1/4F**	**BTGA 1 1/4"**	**BTVS 1 1/4"FF**	**В комплекте**	**В комплекте**	
19990748		96000032	97059999	97719999	-	-	98000357
MM415G20S-R6/4	**360 мбар**	**2"M X 1"1/2F**	**BTGA 1 1/2"**	**BTVS 1 1/2"FF**	**В комплекте**	**В комплекте**	
19990749		96000007	97069999	97729999	-	-	98000357
MM420G20S-R2	**360 мбар**	**Не нужен**	**BTGA 2"**	**BTVS 2"FF**	**В комплекте**	**В комплекте**	
19990750		-	97079999	97739999	-	-	98000357
MM20.503G120S-R2	**500 мбар**	**Не нужен**	**BTGA 2"**	**BTVS 2"FF**	**В комплекте**	**В комплекте**	
19990751		-	97079999	97739999	-	-	98000357

Принадлежности

Комплект регулирования O2	98000460	Датчик температуры		Датчик давления	
Комплект регулирования CO	98000461	0 ^{0}C¸ 130 ^{0}C	98000023	0 ¸ 1 бар	98000045
Головка L=600 мм	98000455	0 ^{0}C¸ 500 ^{0}C	98000021	0 ¸ 10 бар	98000046
Клапан соединения с атмосферой	98000334			0 ¸ 16 бар	98000047
Шумопоглощающий кожух 10 дБ(А)	97980053			0 ¸ 25 бар	98000048
Шумопоглощающий кожух 20 дБ(А)	97980056			0 ¸ 40 бар	98000049

Габариты

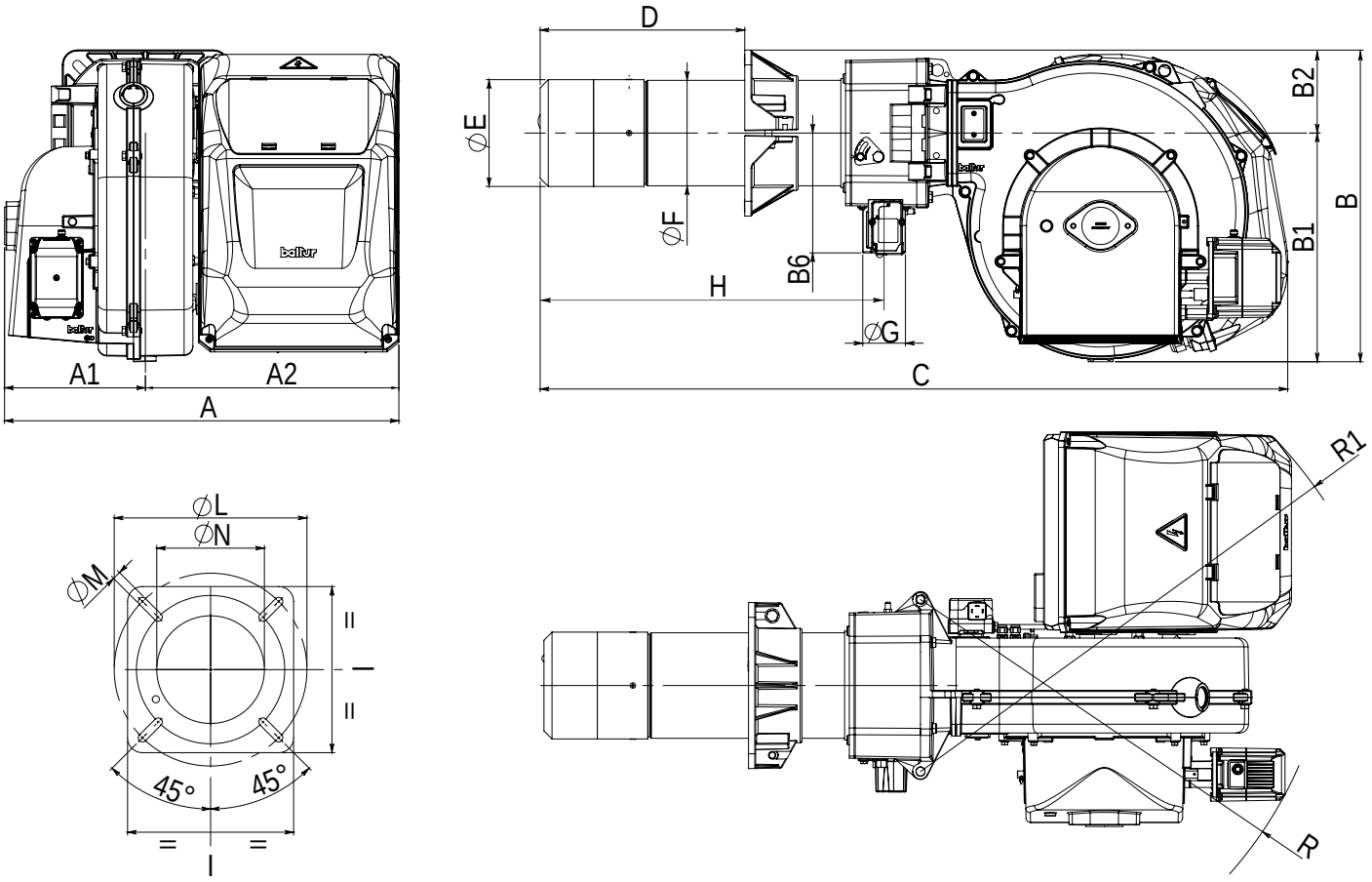

A	A1	A2	B	B1	B2	B6	C	D	ÆE	ÆF	G	H	i	ÆL	ÆM	ÆN	R	R1
665	238	427	526	386	140	202	1266	175, 400	180	178	2”	608	280	250, 325	M12	190	700	820

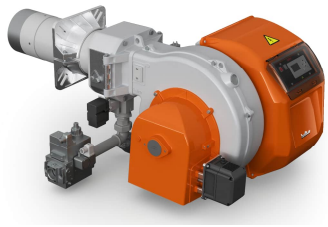

TBG 120 ME **арт. 18610010**

Модулирующая горелка для сжигания природного и сжиженного газа состоит из:

- Алюминиевый корпус,
- Воздушная заслонка с сервоприводом,
- Газовая заслонка с сервоприводом,
- Регулируемая подпорная шайба,
- Вентилятор с мотором,
- Электронный автомат горения,
- Трансформатор розжига,
- Реле давления воздуха,
- Электрод ионизации для контроля пламени,
- Резьбовое присоединение газовой арматуры,
- Головка горелки из нержавеющей жаропрочной стали с газораспределителем,
- Подвижный фланец крепления к теплогенератору.

Технические характеристики

Мощность	130¸ 1200 кВт
Регулирование мощности	Модуляционное
Регулирование газо-воздушной смеси	Электронное
Глубина модуляции	1:9
Режим работы	Прерывистый (остановка 1 раз в 24 ч)
Эмиссия оксидов азота	2 класс
Уровень шума	74 дБ(А)
Подключение газовой арматуры	Снизу/сверху
Электропитание	~3/380В/50 Гц
Степень электрозащиты	IP40
Потребляемая электрическая мощность	1,86 кВт
Автомат горения	Lamtec BT320
Мотор вентилятора	1,5 кВт
Датчик пламени	Электрод ионизации
Сервопривод воздушной заслонки	Lamtec 1,2 Нм
Сервопривод газовой заслонки	Lamtec 0,8 Нм

Диаграммы

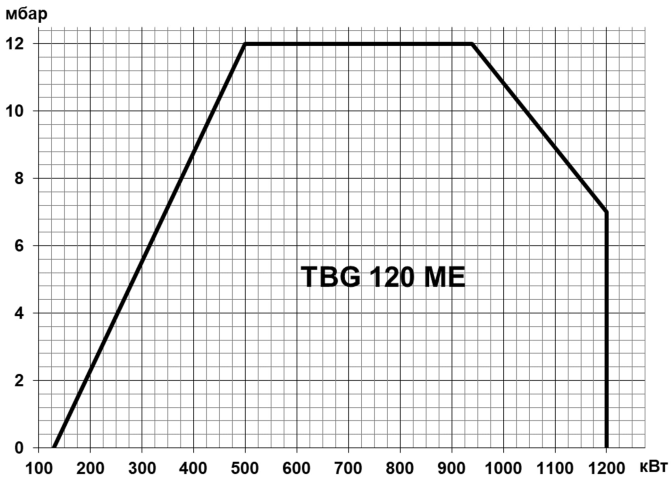

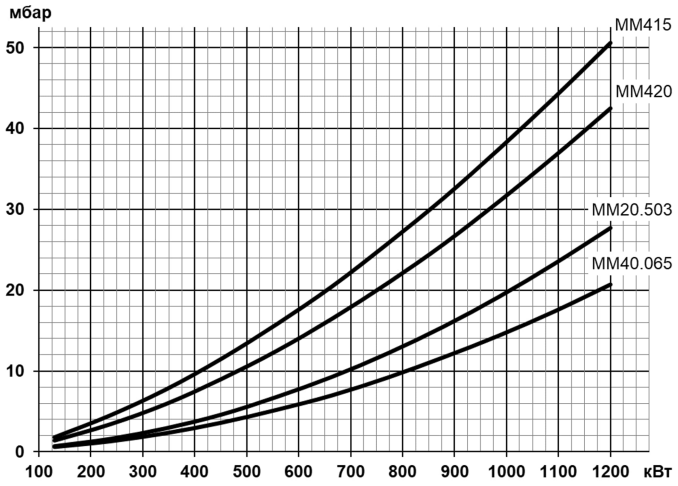

Газовая арматура	P_{max}	Переходник	BTGA	BTVS	CTV	Реле P_{max}	GPL
MM415G20S-R6/4	**360 мбар**	**2"M X 1"1/2F**	**BTGA 1 1/2"**	**BTVS 1 1/2"FF**	**В комплекте**	**В комплекте**	
19990749		96000007	97069999	97729999	-	-	98000358
MM420G20S-R2	**360 мбар**	**Не нужен**	**BTGA 2"**	**BTVS 2"FF**	**В комплекте**	**В комплекте**	
19990750		-	97079999	97739999	-	-	98000358
MM20.503G120S-R2	**500 мбар**	**Не нужен**	**BTGA 2"**	**BTVS 2"FF**	**В комплекте**	**В комплекте**	
19990751		-	97079999	97739999	-	-	98000358
MM40.065G120S-R2	**500 мбар**	**Не нужен**	**BTGA DN65**	**BTVS DN 65**	**В комплекте**	**В комплекте**	
19990752		-	97089999	97749999	-	-	98000358

Принадлежности

		Датчик температуры		Датчик давления	
Регулятор мощности LCM 100	98000059				
Комплект регулирования O2	98000460	0 ^{0}C¸ 130 ^{0}C	98000023	0 ¸ 1 бар	98000045
Комплект регулирования CO	98000461	0 ^{0}C¸ 500 ^{0}C	98000021	0 ¸ 10 бар	98000046
Головка L=600 мм	98000456			0 ¸ 16 бар	98000047
Клапан соединения с атмосферой	98000334			0 ¸ 25 бар	98000048
Шумопоглощающий кожух 10 дБ(А)	97980053			0 ¸ 40 бар	98000049
Шумопоглощающий кожух 20 дБ(А)	97980056				

Габариты

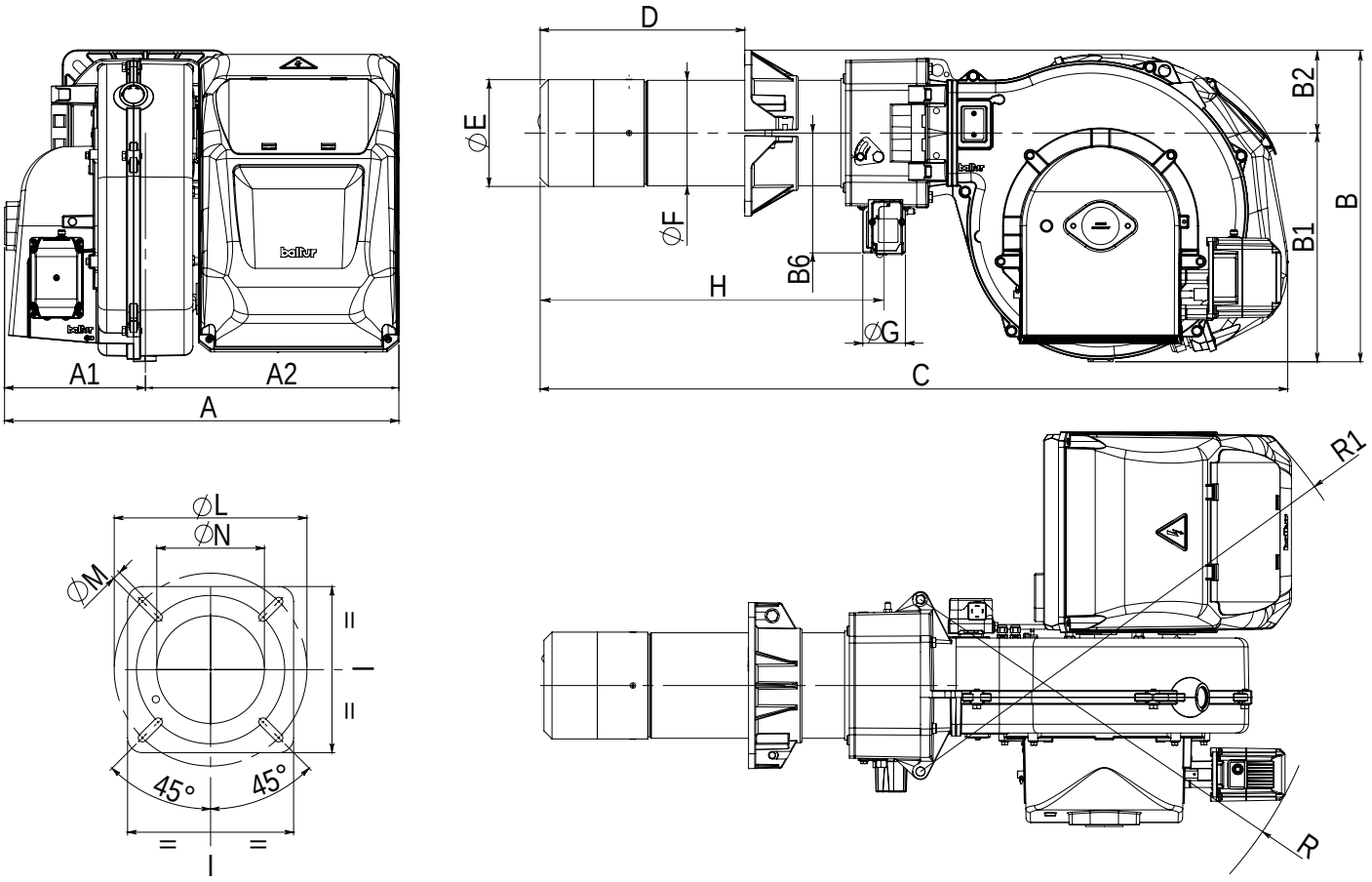

A	A1	A2	B	B1	B2	B6	C	D	ÆE	ÆF	G	H	i	ÆL	ÆM	ÆN	R	R1
665	238	427	545	386	160	202	1312	200, 450	224	219	2”	635	320	280, 370	M12	235	700	820

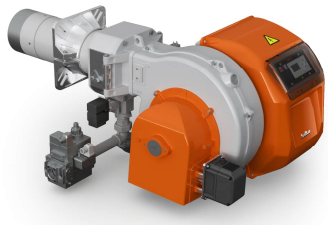

TBG 120 ME-V **арт. 18610015**

Модулирующая горелка для сжигания природного и сжиженного газа состоит из:

- Алюминиевый корпус,
- Воздушная заслонка с сервоприводом,
- Газовая заслонка с сервоприводом,
- Регулируемая подпорная шайба,
- Вентилятор с мотором,
- Электронный автомат горения,
- Трансформатор розжига,
- Реле давления воздуха,
- Электрод ионизации для контроля пламени,
- Резьбовое присоединение газовой арматуры,
- Головка горелки из нержавеющей жаропрочной стали с газораспределителем,
- Подвижный фланец крепления к теплогенератору.
- Частотный привод мотора вентилятора,
- Регулятор мощности

Технические характеристики

Мощность	110¸ 1370 кВт
Регулирование мощности	Модуляционное
Регулирование газо-воздушной смеси	Электронное
Глубина модуляции	1:12
Режим работы	Прерывистый (остановка 1 раз в 24 ч)
Эмиссия оксидов азота	2 класс
Уровень шума	74 дБ(А)
Подключение газовой арматуры	Снизу/сверху
Электропитание	~3/380В/50 Гц
Степень электрозащиты	IP40
Потребляемая электрическая мощность	1,63 кВт
Автомат горения	Lamtec BT320
Мотор вентилятора	1,5 кВт
Датчик пламени	Электрод ионизации
Сервопривод воздушной заслонки	Lamtec 1,2 Нм
Сервопривод газовой заслонки	Lamtec 0,8 Нм
Частотный привод мотора вентилятора	1,5 кВт
Регулятор мощности	LCM 100
Модуль управления частотным приводом	VSM 100

Диаграммы

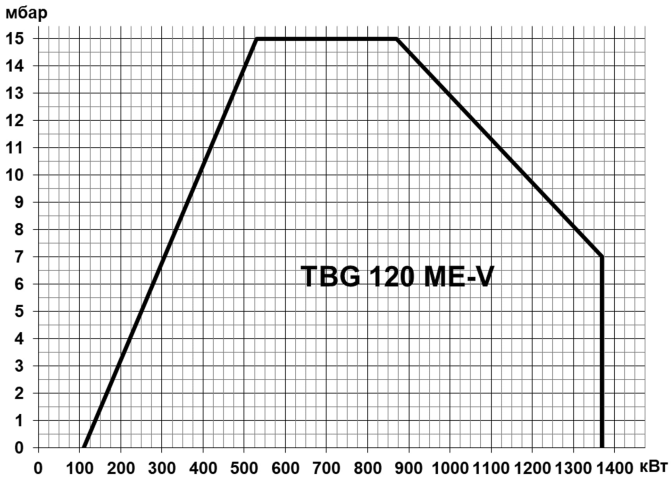

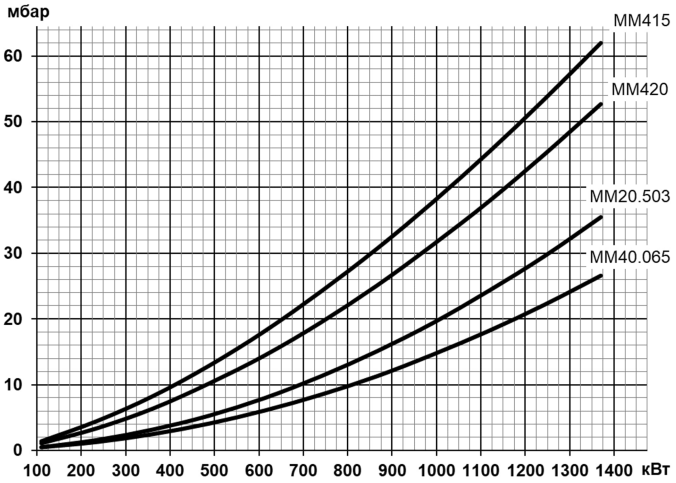

Газовая арматура	P_{max}	Переходник	BTGA	BTVS	CTV	Реле P_{max}	GPL
MM415G20S-R6/4	**360 мбар**	**2"M X 1"1/2F**	**BTGA 1 1/2"**	**BTVS 1 1/2"FF**	**В комплекте**	**В комплекте**	
19990749		96000007	97069999	97729999	-	-	98000358
MM420G20S-R2	**360 мбар**	**Не нужен**	**BTGA 2"**	**BTVS 2"FF**	**В комплекте**	**В комплекте**	
19990750		-	97079999	97739999	-	-	98000358
MM20.503G120S-R2	**500 мбар**	**Не нужен**	**BTGA 2"**	**BTVS 2"FF**	**В комплекте**	**В комплекте**	
19990751		-	97079999	97739999	-	-	98000358
MM40.065G120S-R2	**500 мбар**	**Не нужен**	**BTGA DN65**	**BTVS DN 65**	**В комплекте**	**В комплекте**	
19990752		-	97089999	97749999	-	-	98000358

Принадлежности

		Датчик температуры			Датчик давления	
Комплект регулирования O2	98000460					
Комплект регулирования CO	98000461	0 ^{0}C¸ 130 ^{0}C		98000023	0 ¸ 1 бар	98000045
Головка L=600 мм	98000456	0 ^{0}C¸ 500 ^{0}C		98000021	0 ¸ 10 бар	98000046
Клапан соединения с атмосферой	98000334				0 ¸ 16 бар	98000047
Шумопоглощающий кожух 10 дБ(А)	97980053				0 ¸ 25 бар	98000048
Шумопоглощающий кожух 20 дБ(А)	97980056				0 ¸ 40 бар	98000049

Габариты

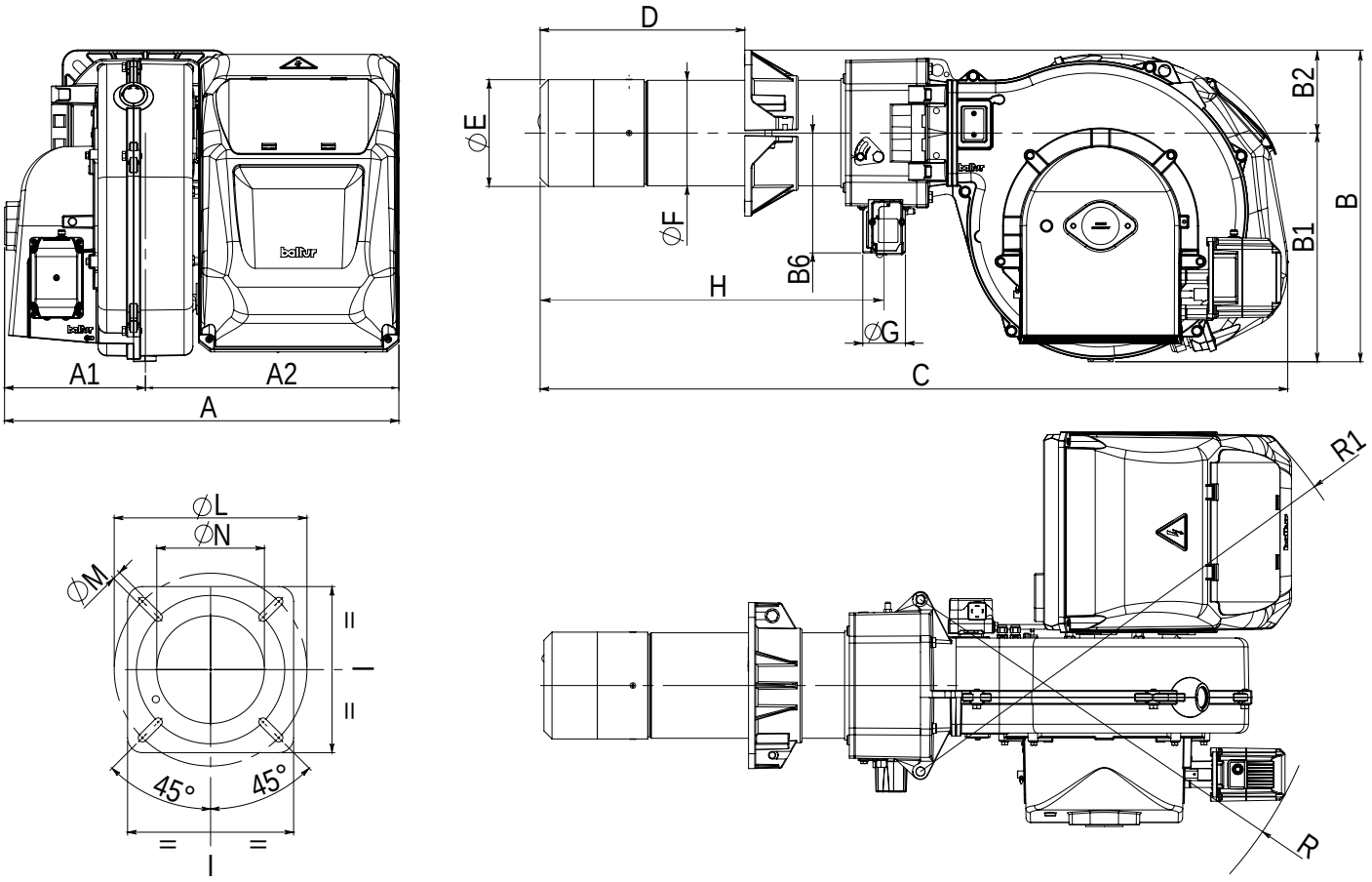

A	A1	A2	B	B1	B2	B6	C	D	ÆE	ÆF	G	H	i	ÆL	ÆM	ÆN	R	R1
665	238	427	545	386	160	202	1312	200, 450	224	219	2”	635	320	280, 370	M12	235	700	820

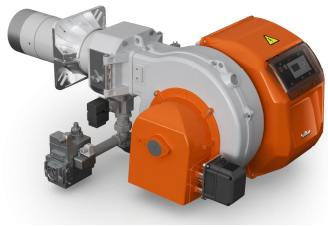

TBG 150 ME **арт. 18700010**

Модулирующая горелка для сжигания природного и сжиженного газа состоит из:

- Алюминиевый корпус,
- Воздушная заслонка с сервоприводом,
- Газовая заслонка с сервоприводом,
- Регулируемая подпорная шайба,
- Вентилятор с мотором,
- Электронный автомат горения,
- Трансформатор розжига,
- Реле давления воздуха,
- Электрод ионизации для контроля пламени,
- Резьбовое присоединение газовой арматуры,
- Головка горелки из нержавеющей жаропрочной стали с газораспределителем,
- Подвижный фланец крепления к теплогенератору.

Технические характеристики

Мощность	140¸ 1500 кВт
Регулирование мощности	Модуляционное
Регулирование газо-воздушной смеси	Электронное
Глубина модуляции	1:10
Режим работы	Прерывистый (остановка 1 раз в 24 ч)
Эмиссия оксидов азота	2 класс
Уровень шума	77 дБ(А)
Подключение газовой арматуры	Снизу/сверху
Электропитание	~3/380В/50 Гц
Степень электрозащиты	IP40
Потребляемая электрическая мощность	2,56 кВт
Автомат горения	Lamtec BT320
Мотор вентилятора	2,2 кВт
Датчик пламени	Электрод ионизации
Сервопривод воздушной заслонки	Lamtec 1,2 Нм
Сервопривод газовой заслонки	Lamtec 0,8 Нм

Диаграммы

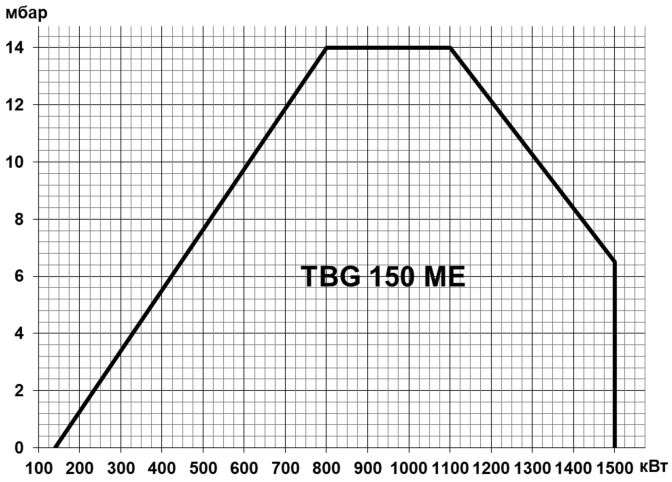

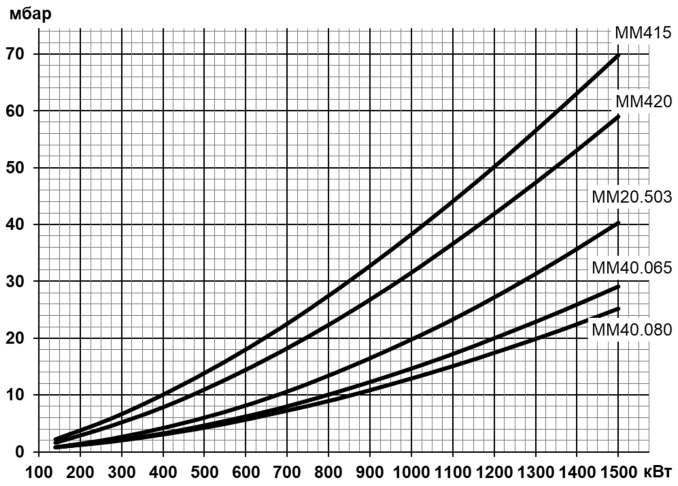

Газовая арматура	P_{max}	Переходник	BTGA	BTVS	CTV	Реле P_{max}	GPL
MM415G20S-R6/4	**360 мбар**	**2"M X 1"1/2F**	**BTGA 1 1/2"**	**BTVS 1 1/2"FF**	**В комплекте**	**В комплекте**	**Не нужен**
19990749		96000007	97069999	97729999	-	-	-
MM420G20S-R2	**360 мбар**	**Не нужен**	**BTGA 2"**	**BTVS 2"FF**	**В комплекте**	**В комплекте**	**Не нужен**
19990750		-	97079999	97739999	-	-	-
MM20.503G120S-R2	**500 мбар**	**Не нужен**	**BTGA 2"**	**BTVS 2"FF**	**В комплекте**	**В комплекте**	**Не нужен**
19990751		-	97079999	97739999	-	-	-
MM40.065G120S-R2	**500 мбар**	**Не нужен**	**BTGA DN65**	**BTVS DN65**	**В комплекте**	**В комплекте**	**Не нужен**
19990752		-	97089999	97749999	-	-	-
MM40.080G120S-R2	**500 мбар**	**Не нужен**	BTGA DN80	BTVS DN80	В комплекте	В комплекте	**Не нужен**
19990753		-	97099999	97759999	-	-	-

Принадлежности

Регулятор мощности LCM 100	98000059	Датчик температуры		Датчик давления	
Комплект регулирования O2	98000460	0 °C¸ 130 °C	98000023	0 ¸ 1 бар	98000045
Комплект регулирования CO	98000461	0 °C¸ 500 °C	98000021	0 ¸ 10 бар	98000046
Головка L=600 мм	98000456			0 ¸ 16 бар	98000047
Клапан соединения с атмосферой	98000334			0 ¸ 25 бар	98000048
Шумопоглощающий кожух 10 дБ(А)	97980053			0 ¸ 40 бар	98000049
Шумопоглощающий кожух 20 дБ(А)	97980056				

Габариты

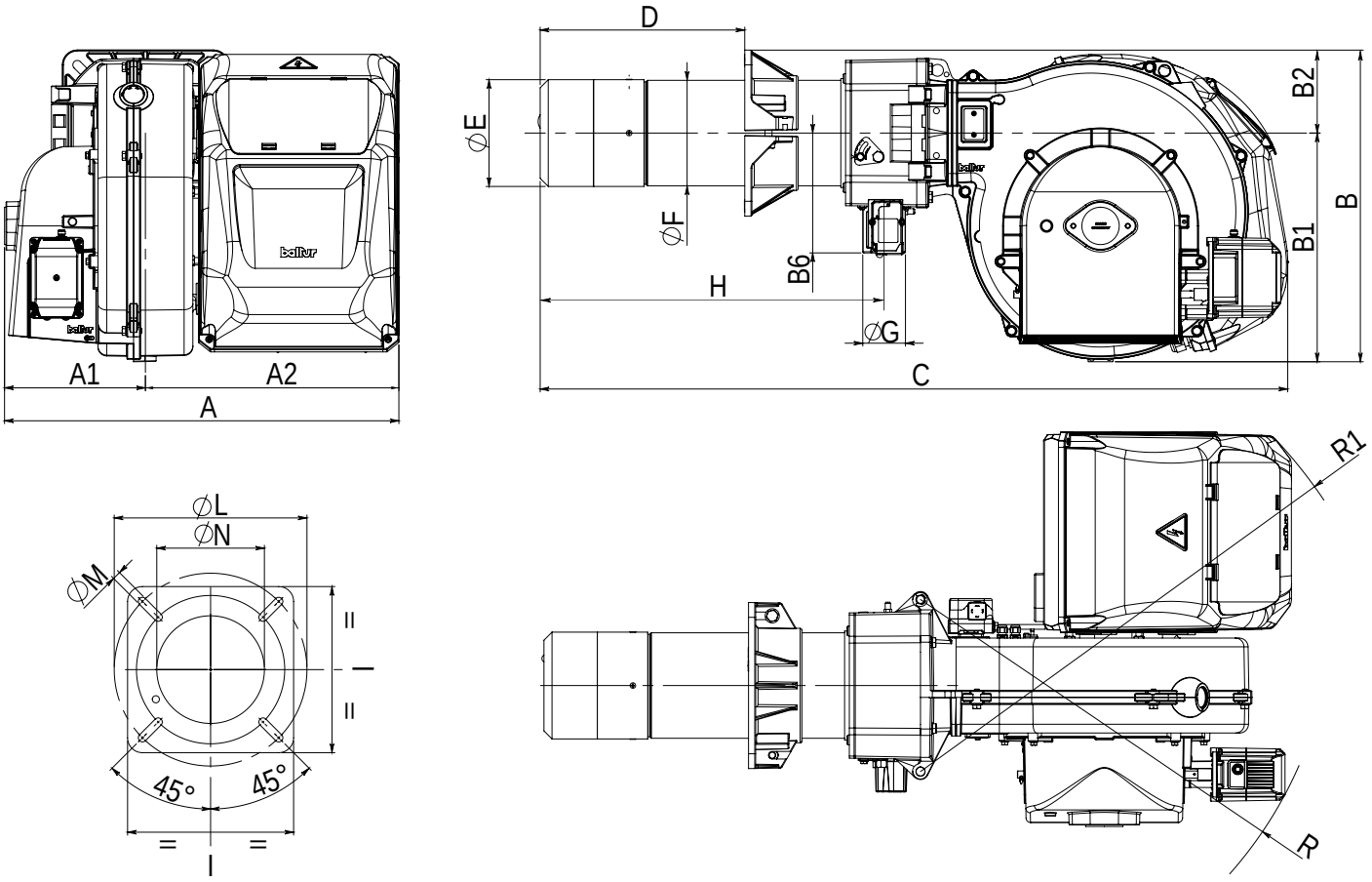

A	A1	A2	B	B1	B2	B6	C	D	ÆE	ÆF	G	H	i	ÆL	ÆM	ÆN	R	R1
665	238	427	546	386	160	202	1312	200, 450	240	219	2”	635	320	280, 370	M12	250	700	820

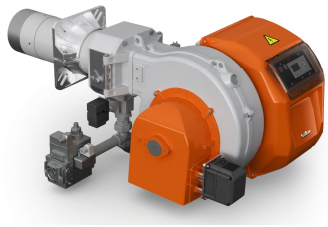

TBG 150 ME-V **арт. 18700015**

Модулирующая горелка для сжигания природного и сжиженного газа состоит из:

- Алюминиевый корпус,
- Воздушная заслонка с сервоприводом,
- Газовая заслонка с сервоприводом,
- Регулируемая подпорная шайба,
- Вентилятор с мотором,
- Электронный автомат горения,
- Трансформатор розжига,
- Реле давления воздуха,
- Электрод ионизации для контроля пламени,
- Резьбовое присоединение газовой арматуры,
- Головка горелки из нержавеющей жаропрочной стали с газораспределителем,
- Подвижный фланец крепления к теплогенератору.
- Частотный привод мотора вентилятора,
- Регулятор мощности

Технические характеристики

Мощность	130¸ 1850 кВт
Регулирование мощности	Модуляционное
Регулирование газо-воздушной смеси	Электронное
Глубина модуляции	1:14
Режим работы	Прерывистый (остановка 1 раз в 24 ч)
Эмиссия оксидов азота	2 класс
Уровень шума	77 дБ(А)
Подключение газовой арматуры	Снизу/сверху
Электропитание	~3/380В/50 Гц
Степень электрозащиты	IP40
Потребляемая электрическая мощность	2,33 кВт
Автомат горения	Lamtec BT320
Мотор вентилятора	2,2 кВт
Датчик пламени	Электрод ионизации
Сервопривод воздушной заслонки	Lamtec 1,2 Нм
Сервопривод газовой заслонки	Lamtec 0,8 Нм
Частотный привод мотора вентилятора	2,2 кВт
Регулятор мощности	LCM 100
Модуль управления частотным приводом	VSM 100

Диаграммы

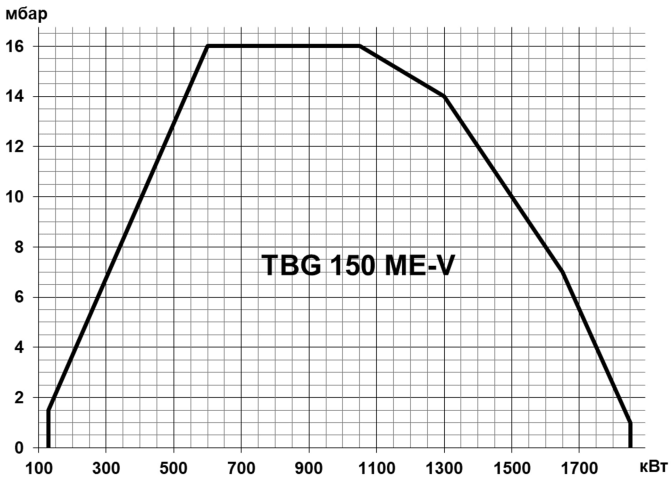

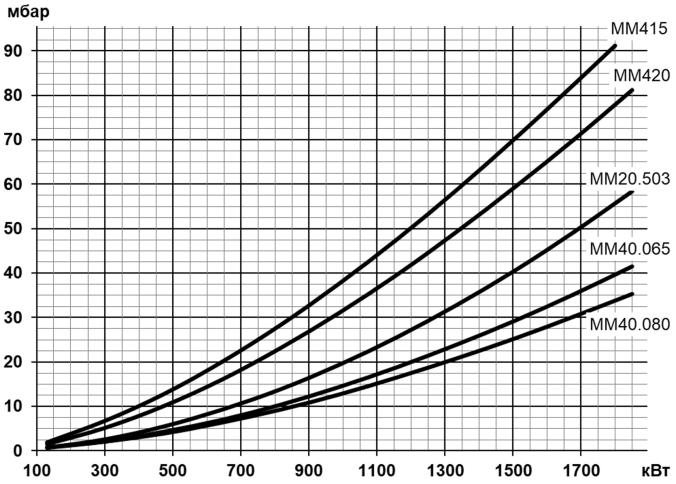

Газовая арматура	P_{max}	Переходник	BTGA	BTVS	CTV	Реле P_{max}	GPL
MM415G20S-R6/4	**360 мбар**	**2"M X 1"1/2F**	**BTGA 1 1/2"**	**BTVS 1 1/2"FF**	**В комплекте**	**В комплекте**	**Не нужен**
19990749		96000007	97069999	97729999	-	-	-
MM420G20S-R2	**360 мбар**	**Не нужен**	**BTGA 2"**	**BTVS 2"FF**	**В комплекте**	**В комплекте**	**Не нужен**
19990750		-	97079999	97739999	-	-	-
MM20.503G120S-R2	**500 мбар**	**Не нужен**	**BTGA 2"**	**BTVS 2"FF**	**В комплекте**	**В комплекте**	**Не нужен**
19990751		-	97079999	97739999	-	-	-
MM40.065G120S-R2	**500 мбар**	**Не нужен**	**BTGA DN65**	**BTVS DN65**	**В комплекте**	**В комплекте**	**Не нужен**
19990752		-	97089999	97749999	-	-	-
MM40.080G120S-R2	**500 мбар**	**Не нужен**	BTGA DN80	BTVS DN80	В комплекте	В комплекте	**Не нужен**
19990753		-	97099999	97759999	-	-	-

Принадлежности

Комплект регулирования O2	98000460	Датчик температуры		Датчик давления	
Комплект регулирования CO	98000461	0 ^{0}C¸ 130 ^{0}C	98000023	0¸ 1 бар	98000045
Головка L=600 мм	98000456	0 ^{0}C¸ 500 ^{0}C	98000021	0¸ 10 бар	98000046
Клапан соединения с атмосферой	98000334			0¸ 16 бар	98000047
Шумопоглощающий кожух 10 дБ(А)	97980053			0¸ 25 бар	98000048
Шумопоглощающий кожух 20 дБ(А)	97980056			0¸ 40 бар	98000049

Габариты

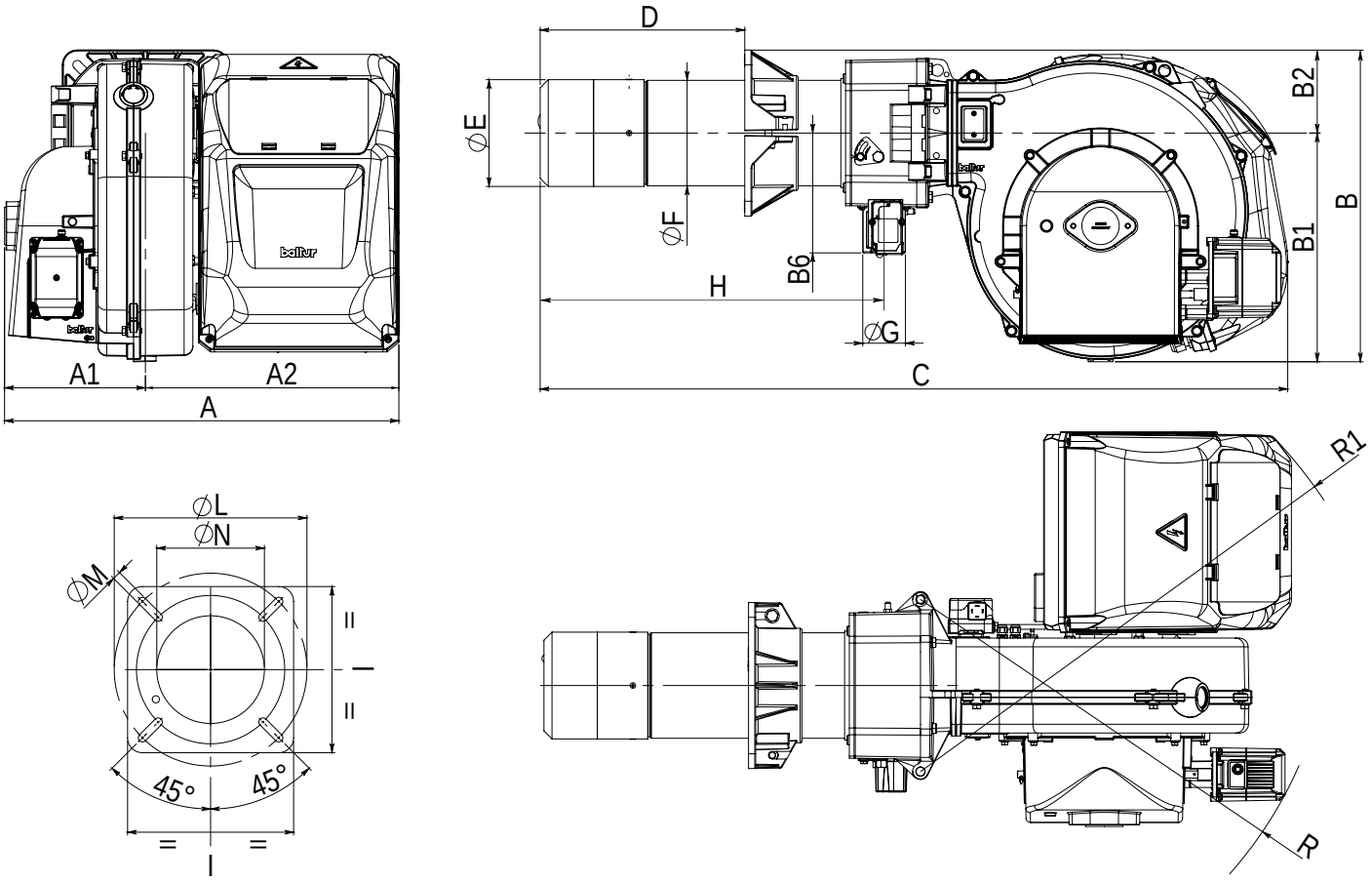

A	A1	A2	B	B1	B2	B6	C	D	ÆE	ÆF	G	H	i	ÆL	ÆM	ÆN	R	R1
665	238	427	546	386	160	202	1312	200, 450	240	219	2”	635	320	280, 370	M12	250	700	820

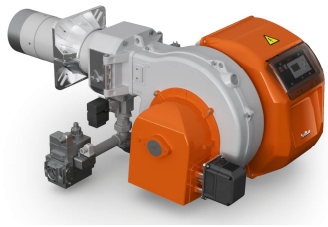

TBG 210 ME **арт. 18790010**

Модулирующая горелка для сжигания природного и сжиженного газа состоит из:

- Алюминиевый корпус,
- Воздушная заслонка с сервоприводом,
- Газовая заслонка с сервоприводом,
- Регулируемая подпорная шайба,
- Вентилятор с мотором,
- Электронный автомат горения,
- Трансформатор розжига,
- Реле давления воздуха,
- Электрод ионизации для контроля пламени,
- Резьбовое присоединение газовой арматуры,
- Головка горелки из нержавеющей жаропрочной стали с газораспределителем,
- Подвижный фланец крепления к теплогенератору.

Технические характеристики

Мощность	170¸2100 кВт
Регулирование мощности	Модуляционное
Регулирование газо-воздушной смеси	Электронное
Глубина модуляции	1:12
Режим работы	Прерывистый (остановка 1 раз в 24 ч)
Эмиссия оксидов азота	2 класс
Уровень шума	81 дБ(А)
Подключение газовой арматуры	Снизу/сверху
Электропитание	~3/380В/50 Гц
Степень электрозащиты	IP40
Потребляемая электрическая мощность	3,59 кВт
Автомат горения	Lamtec BT320
Мотор вентилятора	3,0 кВт
Датчик пламени	Электрод ионизации
Сервопривод воздушной заслонки	Lamtec 1,2 Нм
Сервопривод газовой заслонки	Lamtec 0,8 Нм

Диаграммы

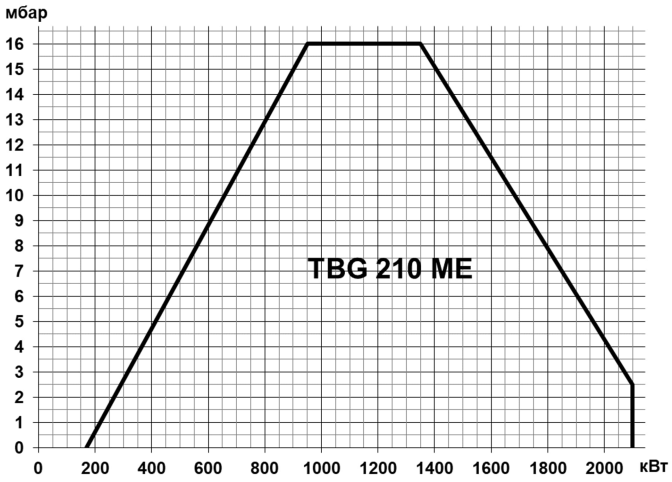

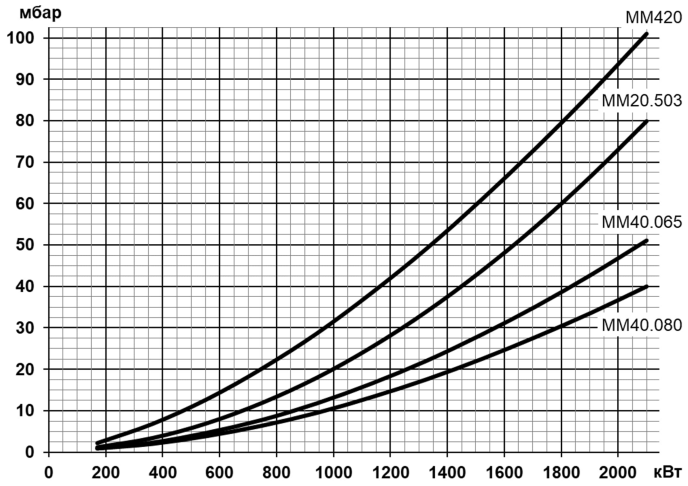

Газовая арматура	P_{max}	Переходник	BTGA	BTVS	CTV	Реле P_{max}	GPL
MM420G20S-R2	**360 мбар**	**Не нужен**	**BTGA 2"**	**BTVS 2"FF**	**В комплекте**	**В комплекте**	
19990750		-	97079999	97739999	-	-	98000359
MM20.503G120S-R2	**500 мбар**	**Не нужен**	**BTGA 2"**	**BTVS 2"FF**	**В комплекте**	**В комплекте**	
19990751		-	97079999	97739999	-	-	98000359
MM40.065G120S-R2	**500 мбар**	**Не нужен**	**BTGA DN65**	**BTVS DN65**	**В комплекте**	**В комплекте**	
19990752		-	97089999	97749999	-	-	98000359
MM40.080G120S-R2	**500 мбар**	**Не нужен**	BTGA DN80	BTVS DN80	В комплекте	В комплекте	
19990753		-	97099999	97759999	-	-	98000359

Принадлежности

Регулятор мощности LCM 100	98000059	Датчик температуры		Датчик давления	
Комплект регулирования O2	98000460	0 °C¸ 130 °C	98000023	0¸1 бар	98000045
Комплект регулирования CO	98000461	0 °C¸ 500 °C	98000021	0¸10 бар	98000046
Головка L=600 мм	98000456			0¸16 бар	98000047
Клапан соединения с атмосферой	98000334			0¸25 бар	98000048
Шумопоглощающий кожух 10 дБ(А)	97980053			0¸40 бар	98000049
Шумопоглощающий кожух 20 дБ(А)	97980056				

Габариты

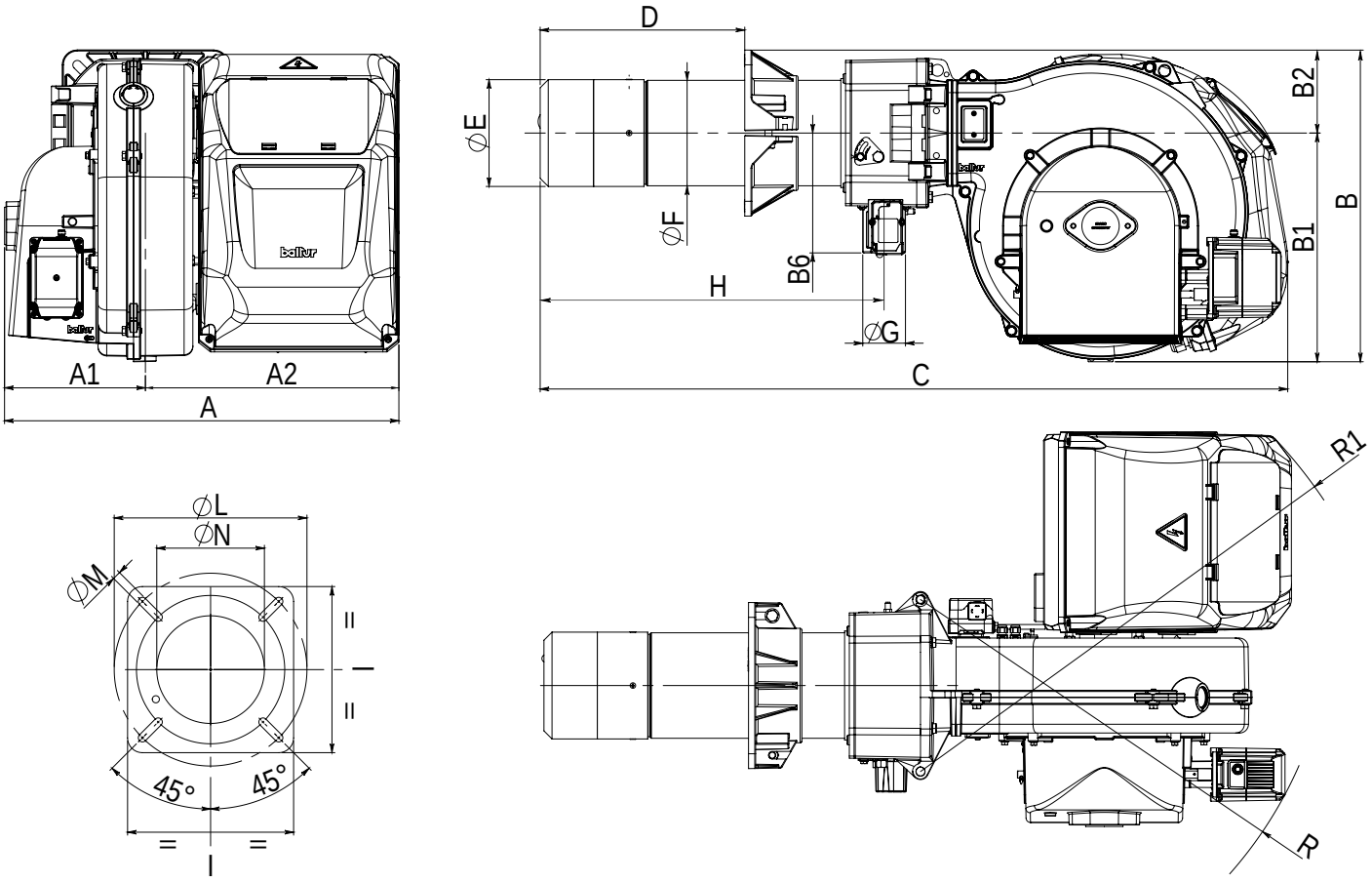

A	A1	A2	B	B1	B2	B6	C	D	ÆE	ÆF	G	H	i	ÆL	ÆM	ÆN	R	R1
665	238	427	546	386	160	202	1310	200, 450	250	219	2”	635	320	280, 370	M12	255	700	820

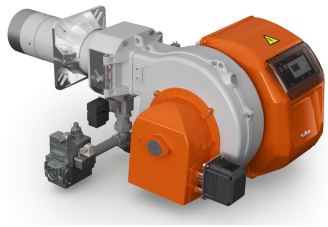

TBG 210 ME-V **арт. 18790015**

Модулирующая горелка для сжигания природного и сжиженного газа состоит из:

- Алюминиевый корпус,
- Воздушная заслонка с сервоприводом,
- Газовая заслонка с сервоприводом,
- Регулируемая подпорная шайба,
- Вентилятор с мотором,
- Электронный автомат горения,
- Трансформатор розжига,
- Реле давления воздуха,
- Электрод ионизации для контроля пламени,
- Резьбовое присоединение газовой арматуры,
- Головка горелки из нержавеющей жаропрочной стали с газораспределителем,
- Подвижный фланец крепления к теплогенератору.
- Частотный привод мотора вентилятора,
- Регулятор мощности

Технические характеристики

Мощность	130¸ 2250 кВт
Регулирование мощности	Модуляционное
Регулирование газо-воздушной смеси	Электронное
Глубина модуляции	1:17
Режим работы	Прерывистый (остановка 1 раз в 24 ч)
Эмиссия оксидов азота	2 класс
Уровень шума	81 дБ(А)
Подключение газовой арматуры	Снизу/сверху
Электропитание	~3/380В/50 Гц
Степень электрозащиты	IP40
Потребляемая электрическая мощность	3,1 кВт
Автомат горения	Lamtec BT320
Мотор вентилятора	3,0 кВт
Датчик пламени	Электрод ионизации
Сервопривод воздушной заслонки	Lamtec 1,2 Нм
Сервопривод газовой заслонки	Lamtec 0,8 Нм
Частотный привод мотора вентилятора	3,0 кВт
Регулятор мощности	LCM 100
Модуль управления частотным приводом	VSM 100

Диаграммы

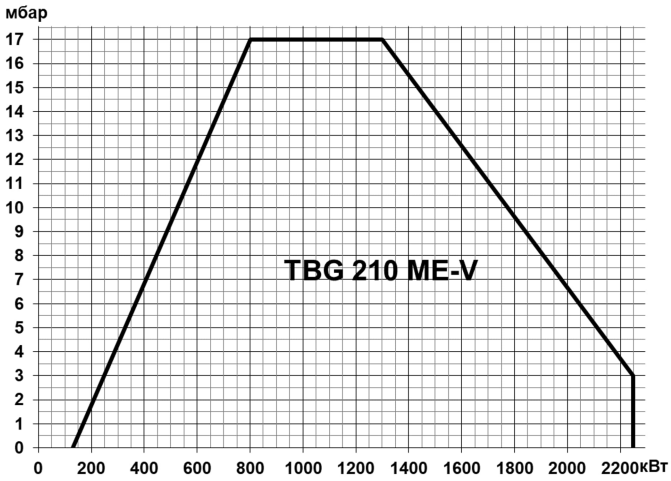

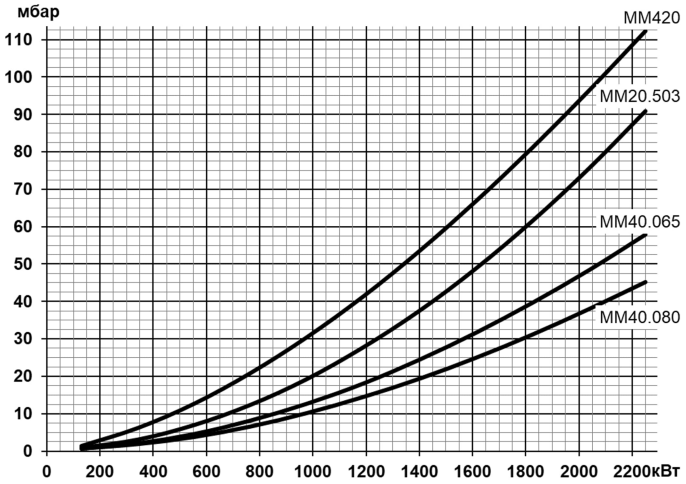

Газовая арматура	P_{max}	Переходник	BTGA	BTVS	CTV	Реле P_{max}	GPL
MM420G20S-R2	**360 мбар**	**Не нужен**	**BTGA 2"**	**BTVS 2"FF**	**В комплекте**	**В комплекте**	
19990750		-	97079999	97739999	-	-	98000359
MM20.503G120S-R2	**500 мбар**	**Не нужен**	**BTGA 2"**	**BTVS 2"FF**	**В комплекте**	**В комплекте**	
19990751		-	97079999	97739999	-	-	98000359
MM40.065G120S-R2	**500 мбар**	**Не нужен**	**BTGA DN65**	**BTVS DN65**	**В комплекте**	**В комплекте**	
19990752		-	97089999	97749999	-	-	98000359
MM40.080G120S-R2	**500 мбар**	**Не нужен**	BTGA DN80	BTVS DN80	В комплекте	В комплекте	
19990753		-	97099999	97759999	-	-	98000359

Принадлежности

Комплект регулирования O2	98000460	Датчик температуры		Датчик давления	
Комплект регулирования CO	98000461	0 ^{0}C¸ 130 ^{0}C	98000023	0 ¸ 1 бар	98000045
Головка L=600 мм	98000456	0 ^{0}C¸ 500 ^{0}C	98000021	0 ¸ 10 бар	98000046
Клапан соединения с атмосферой	98000334			0 ¸ 16 бар	98000047
Шумопоглощающий кожух 10 дБ(А)	97980053			0 ¸ 25 бар	98000048
Шумопоглощающий кожух 20 дБ(А)	97980056			0 ¸ 40 бар	98000049

Габариты

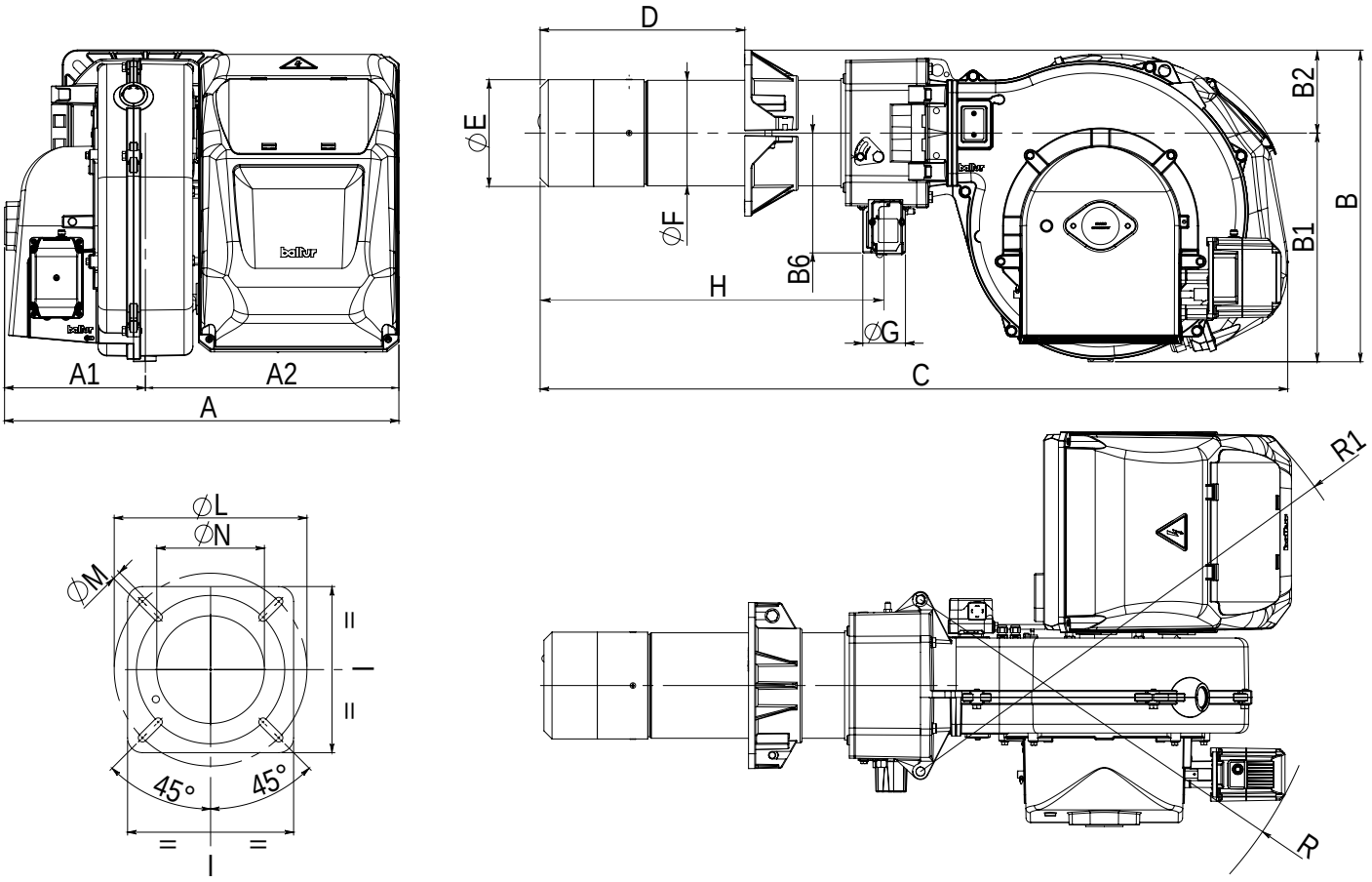

A	A1	A2	B	B1	B2	B6	C	D	ÆE	ÆF	G	H	i	ÆL	ÆM	ÆN	R	R1
665	238	427	546	386	160	202	1310	200, 450	250	219	2”	635	320	280, 370	M12	255	700	820

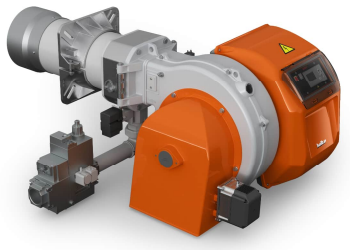

TBG 260 ME арт. 18840010

Модулирующая горелка для сжигания природного и сжиженного газа состоит из:

- Алюминиевый корпус,
- Воздушная заслонка с сервоприводом,
- Газовая заслонка с сервоприводом,
- Регулируемая подпорная шайба,
- Вентилятор с мотором,
- Электронный автомат горения,
- Трансформатор розжига,
- Реле давления воздуха,
- Электрод ионизации для контроля пламени,
- Резьбовое присоединение газовой арматуры,
- Головка горелки из нержавеющей жаропрочной стали с газораспределителем,
- Подвижный фланец крепления к теплогенератору.

Технические характеристики

Мощность	270¸ 2600 кВт
Регулирование мощности	Модуляционное
Регулирование газо-воздушной смеси	Электронное
Глубина модуляции	1:10
Режим работы	Прерывистый (остановка 1 раз в 24 ч)
Эмиссия оксидов азота	2 класс
Уровень шума	82 дБ(А)
Подключение газовой арматуры	Снизу/сверху
Электропитание	~3/380В/50 Гц
Степень электрозащиты	IP40
Потребляемая электрическая мощность	6,24 кВт
Автомат горения	Lamtec BT320
Мотор вентилятора	5,5 кВт
Датчик пламени	Электрод ионизации
Сервопривод воздушной заслонки	Lamtec 3,0 Нм
Сервопривод газовой заслонки	Lamtec 0,8 Нм

Диаграммы

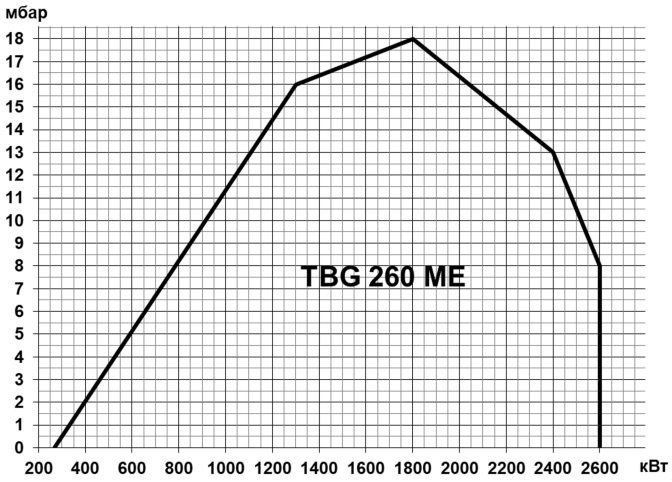

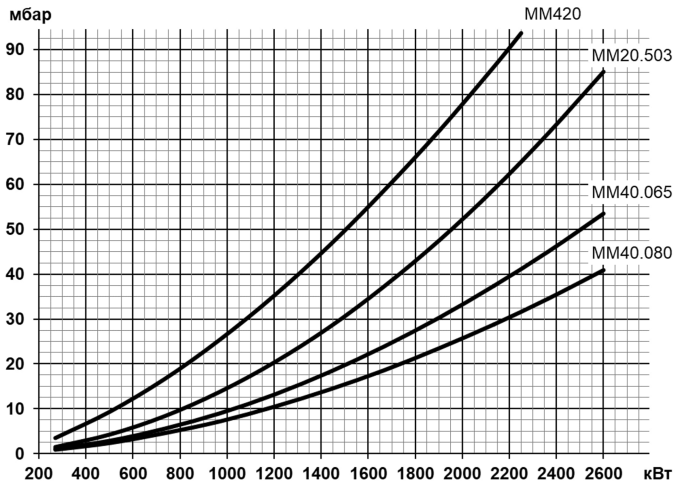

Газовая арматура	P_{max}	Переходник	BTGA	BTVS	CTV	Реле P_{max}	GPL
MM420 G50S-R2	**360 мбар**	**Не нужен**	**BTGA 2"**	**BTVS 2"FF**	**В комплекте**	**В комплекте**	
19990755		-	97079999	97739999	-	-	98000366
MM20.503G120S-R2	**500 мбар**	**Не нужен**	**BTGA 2"**	**BTVS 2"FF**	**В комплекте**	**В комплекте**	
19990751		-	97079999	97739999	-	-	98000366
MM40.065G120S-R2	**500 мбар**	**Не нужен**	**BTGA DN65**	**BTVS DN65**	**В комплекте**	**В комплекте**	
19990752		-	97089999	97749999	-	-	98000366
MM40.080G120S-R2	**500 мбар**	**Не нужен**	BTGA DN80	BTVS DN80	В комплекте	В комплекте	
19990753		-	97099999	97759999	-	-	98000366

Принадлежности

Регулятор мощности LCM 100	98000059	Датчик температуры		Датчик давления	
Комплект регулирования O2	98000460	0 °C¸ 130 °C	98000023	0 ¸ 1 бар	98000045
Комплект регулирования CO	98000461	0 °C¸ 500 °C	98000021	0 ¸ 10 бар	98000046
Головка L=600 мм	98000456			0 ¸ 16 бар	98000047
Клапан соединения с атмосферой	98000334			0 ¸ 25 бар	98000048
Шумопоглощающий кожух 10 дБ(А)	97980053			0 ¸ 40 бар	98000049
Шумопоглощающий кожух 20 дБ(А)	97980056				

Габариты

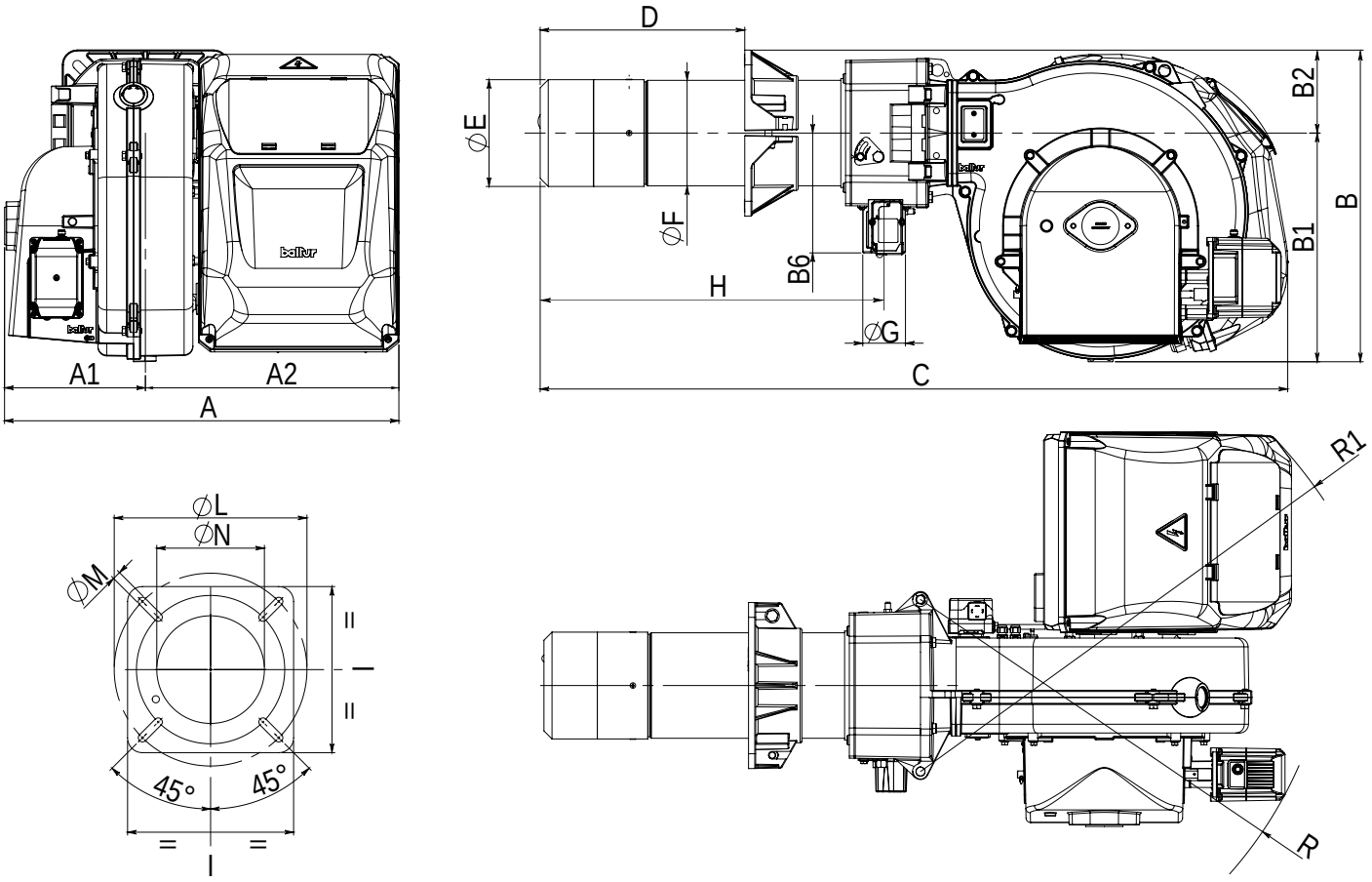

A	A1	A2	B	B1	B2	B6	C	D	ÆE	ÆF	G	H	i	ÆL	ÆM	ÆN	R	R1
694	267	427	557	397	160	202	1305	200, 450	250	219	2”	635	320	280, 370	M12	255	715	820

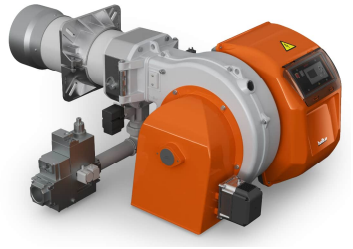

TBG 260 ME-V **арт. 18840015**

Модулирующая горелка для сжигания природного и сжиженного газа состоит из:

- Алюминиевый корпус,
- Воздушная заслонка с сервоприводом,
- Газовая заслонка с сервоприводом,
- Регулируемая подпорная шайба,
- Вентилятор с мотором,
- Электронный автомат горения,
- Трансформатор розжига,
- Реле давления воздуха,
- Электрод ионизации для контроля пламени,
- Резьбовое присоединение газовой арматуры,
- Головка горелки из нержавеющей жаропрочной стали с газораспределителем,
- Подвижный фланец крепления к теплогенератору.
- Частотный привод мотора вентилятора,
- Регулятор мощности

Технические характеристики

Мощность	270¸ 2800 кВт
Регулирование мощности	Модуляционное
Регулирование газо-воздушной смеси	Электронное
Глубина модуляции	1:10
Режим работы	Прерывистый (остановка 1 раз в 24 ч)
Эмиссия оксидов азота	2 класс
Уровень шума	82 дБ(А)
Подключение газовой арматуры	Снизу/сверху
Электропитание	~3/380В/50 Гц
Степень электрозащиты	IP40
Потребляемая электрическая мощность	5,67 кВт
Автомат горения	Lamtec BT320
Мотор вентилятора	5,5 кВт
Датчик пламени	Электрод ионизации
Сервопривод воздушной заслонки	Lamtec 3,0 Нм
Сервопривод газовой заслонки	Lamtec 0,8 Нм
Частотный привод мотора вентилятора	5,5 кВт
Регулятор мощности	LCM 100
Модуль управления частотным приводом	VSM 100

Диаграммы

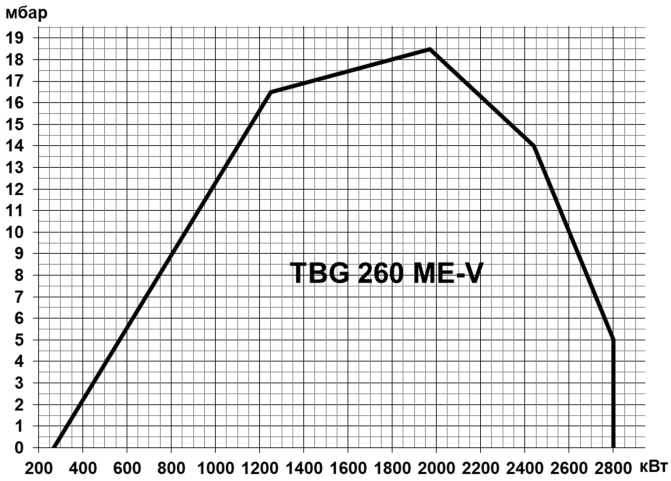

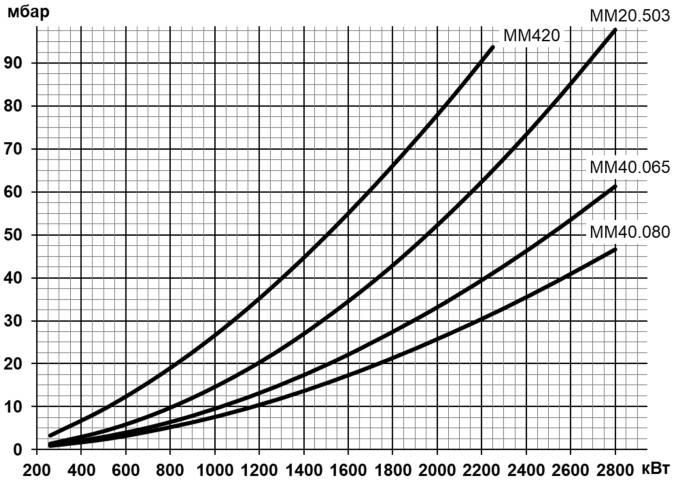

Газовая арматура	P_{max}	Переходник	BTGA	BTVS	CTV	Реле P_{max}	GPL
MM420 G50S-R2	**360 мбар**	**Не нужен**	**BTGA 2"**	**BTVS 2"FF**	**В комплекте**	**В комплекте**	
19990755		-	97079999	97739999	-	-	98000366
MM20.503G120S-R2	**500 мбар**	**Не нужен**	**BTGA 2"**	**BTVS 2"FF**	**В комплекте**	**В комплекте**	
19990751		-	97079999	97739999	-	-	98000366
MM40.065G120S-R2	**500 мбар**	**Не нужен**	**BTGA DN65**	**BTVS DN65**	**В комплекте**	**В комплекте**	
19990752		-	97089999	97749999	-	-	98000366
MM40.080G120S-R2	**500 мбар**	**Не нужен**	BTGA DN80	BTVS DN80	В комплекте	В комплекте	
19990753		-	97099999	97759999	-	-	98000366

Принадлежности

Комплект регулирования O2	98000460	Датчик температуры		Датчик давления	
Комплект регулирования CO	98000461	0 ^{0}C¸ 130 ^{0}C	98000023	0 ¸ 1 бар	98000045
Головка L=600 мм	98000456	0 ^{0}C¸ 500 ^{0}C	98000021	0 ¸ 10 бар	98000046
Клапан соединения с атмосферой	98000334			0 ¸ 16 бар	98000047
Шумопоглощающий кожух 10 дБ(А)	97980053			0 ¸ 25 бар	98000048
Шумопоглощающий кожух 20 дБ(А)	97980056			0 ¸ 40 бар	98000049

Габариты

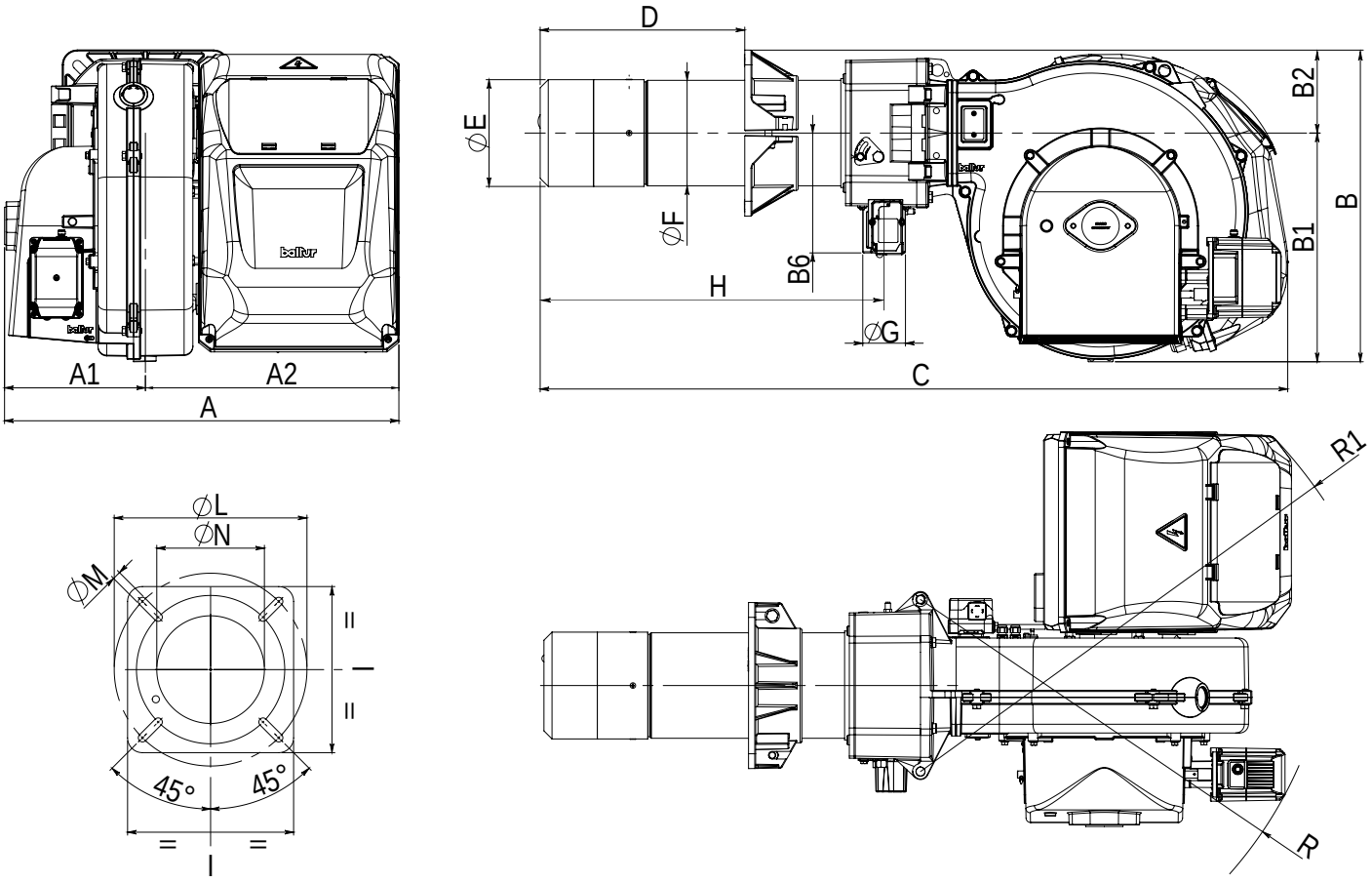

A	A1	A2	B	B1	B2	B6	C	D	ÆE	ÆF	G	H	i	ÆL	ÆM	ÆN	R	R1
713	267	446	557	397	160	202	1304	200, 450	250	219	2”	635	320	280, 370	M12	255	715	820

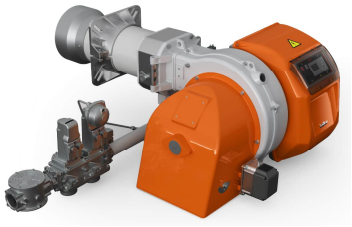

TBG 360 ME **арт. 18890010**

Модулирующая горелка для сжигания природного и сжиженного газа состоит из:

- Алюминиевый корпус,
- Воздушная заслонка с сервоприводом,
- Газовая заслонка с сервоприводом,
- Регулируемая подпорная шайба,
- Вентилятор с мотором,
- Электронный автомат горения,
- Трансформатор розжига,
- Реле давления воздуха,
- Электрод ионизации для контроля пламени,
- Резьбовое присоединение газовой арматуры,
- Головка горелки из нержавеющей жаропрочной стали с газораспределителем,
- Подвижный фланец крепления к теплогенератору.

Технические характеристики

Мощность	300¸3600 кВт
Регулирование мощности	Модуляционное
Регулирование газо-воздушной смеси	Электронное
Глубина модуляции	1:12
Режим работы	Прерывистый (остановка 1 раз в 24 ч)
Эмиссия оксидов азота	2 класс
Уровень шума	85 дБ(А)
Подключение газовой арматуры	Снизу/сверху
Электропитание	~3/380В/50 Гц
Степень электрозащиты	IP40
Потребляемая электрическая мощность	8,46 кВт
Автомат горения	Lamtec BT320
Мотор вентилятора	7,5 кВт
Датчик пламени	Электрод ионизации
Сервопривод воздушной заслонки	Lamtec 3,0 Нм
Сервопривод газовой заслонки	Lamtec 0,8 Нм

Диаграммы

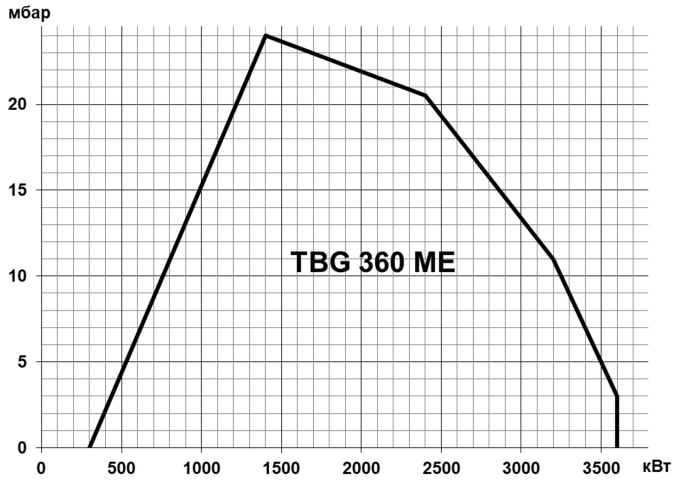

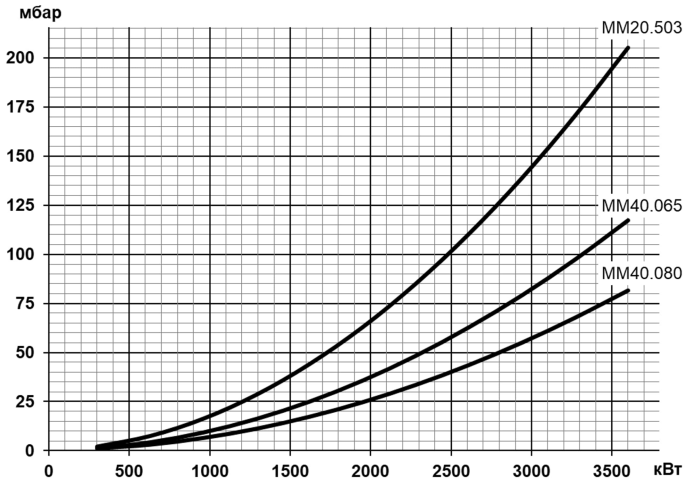

Газовая арматура	P_{max}	Переходник	BTGA	BTVS	CTV	Реле P_{max}	GPL
MM20.503G120S-R2	**500 мбар**	**Не нужен**	**BTGA 2"**	**BTVS 2"FF**	**В комплекте**	**В комплекте**	
19990751		-	97079999	97739999	-	-	98000366
MM40.065G120S-R2	**500 мбар**	**Не нужен**	**BTGA DN65**	**BTVS DN65**	**В комплекте**	**В комплекте**	
19990752		-	97089999	97749999	-	-	98000366
MM40.080G120S-R2	**500 мбар**	**Не нужен**	BTGA DN80	BTVS DN80	В комплекте	В комплекте	
19990753		-	97099999	97759999	-	-	98000366

Принадлежности

		Датчик температуры			Датчик давления	
Регулятор мощности LCM 100	98000059					
Комплект регулирования O2	98000460	0 °C¸ 130 °C		98000023	0¸ 1 бар	98000045
Комплект регулирования CO	98000461	0 °C¸ 500 °C		98000021	0¸ 10 бар	98000046
Головка L=600 мм	98000456				0¸ 16 бар	98000047
Клапан соединения с атмосферой	98000334				0¸ 25 бар	98000048
Шумопоглощающий кожух 10 дБ(А)	97980053				0¸ 40 бар	98000049
Шумопоглощающий кожух 20 дБ(А)	97980056					

Габариты

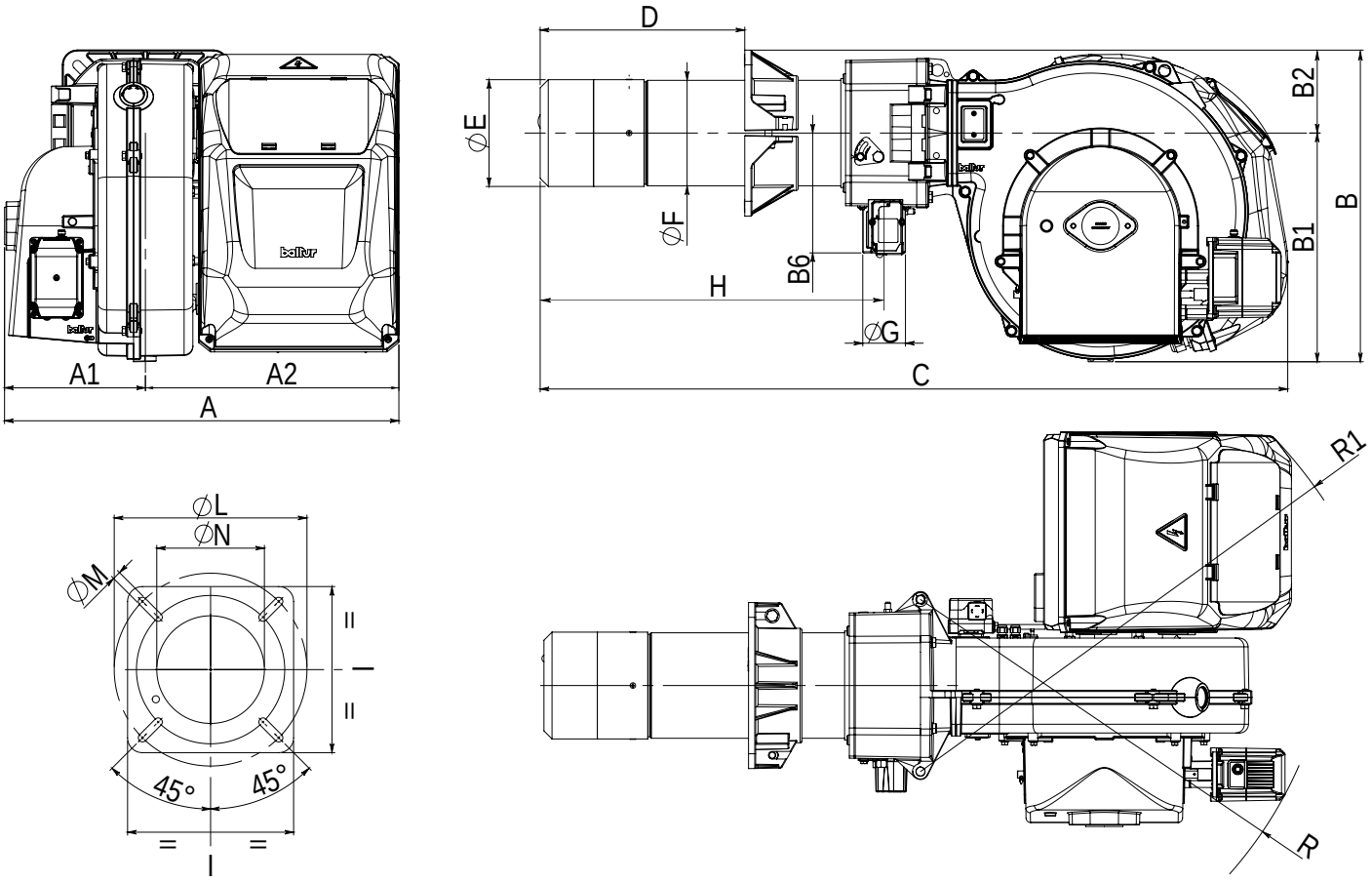

A	A1	A2	B	B1	B2	B6	C	D	ÆE	ÆF	G	H	i	ÆL	ÆM	ÆN	R	R1
819	392	427	555	395	160	202	1337	200, 450	270	219	2”	635	320	310, 370	M12	275	735	820

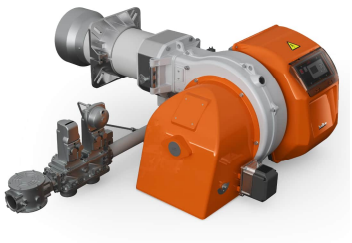

TBG 360 ME-V **арт. 18890015**

Модулирующая горелка для сжигания природного и сжиженного газа состоит из:

- Алюминиевый корпус,
- Воздушная заслонка с сервоприводом,
- Газовая заслонка с сервоприводом,
- Регулируемая подпорная шайба,
- Вентилятор с мотором,
- Электронный автомат горения,
- Трансформатор розжига,
- Реле давления воздуха,
- Электрод ионизации для контроля пламени,
- Резьбовое присоединение газовой арматуры,
- Головка горелки из нержавеющей жаропрочной стали с газораспределителем,
- Подвижный фланец крепления к теплогенератору.
- Частотный привод мотора вентилятора,
- Регулятор мощности

Технические характеристики

Мощность	250¸ 3800 кВт
Регулирование мощности	Модуляционное
Регулирование газо-воздушной смеси	Электронное
Глубина модуляции	1:15
Режим работы	Прерывистый (остановка 1 раз в 24 ч)
Эмиссия оксидов азота	2 класс
Уровень шума	85 дБ(А)
Подключение газовой арматуры	Снизу/сверху
Электропитание	~3/380В/50 Гц
Степень электрозащиты	IP40
Потребляемая электрическая мощность	7,62 кВт
Автомат горения	Lamtec BT320
Мотор вентилятора	7,5 кВт
Датчик пламени	Электрод ионизации
Сервопривод воздушной заслонки	Lamtec 3,0 Нм
Сервопривод газовой заслонки	Lamtec 0,8 Нм
Частотный привод мотора вентилятора	7,5 кВт
Регулятор мощности	LCM 100
Модуль управления частотным приводом	VSM 100

Диаграммы

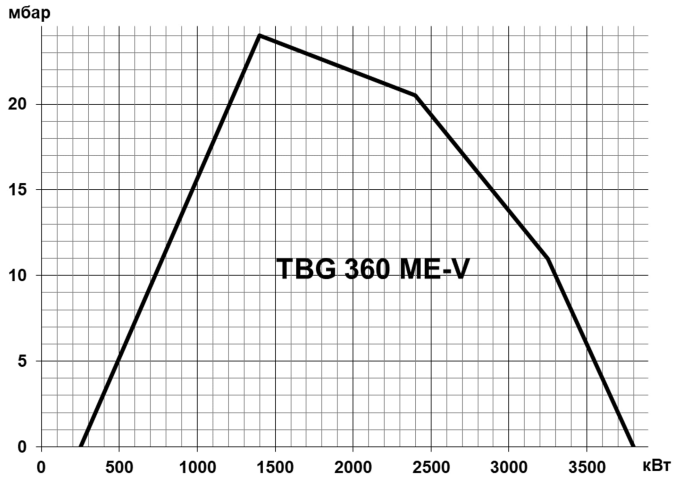

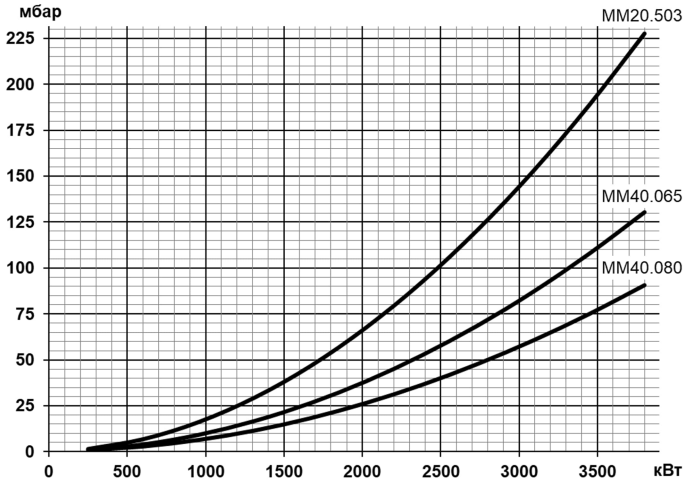

Газовая арматура	P_{max}	Переходник	BTGA	BTVS	CTV	Реле P_{max}	GPL
MM20.503G120S-R2	**500 мбар**	**Не нужен**	**BTGA 2"**	**BTVS 2"FF**	**В комплекте**	**В комплекте**	
19990751		-	97079999	97739999	-	-	98000366
MM40.065G120S-R2	**500 мбар**	**Не нужен**	**BTGA DN65**	**BTVS DN65**	**В комплекте**	**В комплекте**	
19990752		-	97089999	97749999	-	-	98000366
MM40.080G120S-R2	**500 мбар**	**Не нужен**	BTGA DN80	BTVS DN80	В комплекте	В комплекте	
19990753		-	97099999	97759999	-	-	98000366

Принадлежности

Комплект регулирования O2	98000460	Датчик температуры		Датчик давления	
Комплект регулирования CO	98000461	0 °C¸ 130 °C	98000023	0 ¸ 1 бар	98000045
Головка L=600 мм	98000456	0 °C¸ 500 °C	98000021	0 ¸ 10 бар	98000046
Клапан соединения с атмосферой	98000334			0 ¸ 16 бар	98000047
Шумопоглощающий кожух 10 дБ(А)	97980053			0 ¸ 25 бар	98000048
Шумопоглощающий кожух 20 дБ(А)	97980056			0 ¸ 40 бар	98000049

Габариты

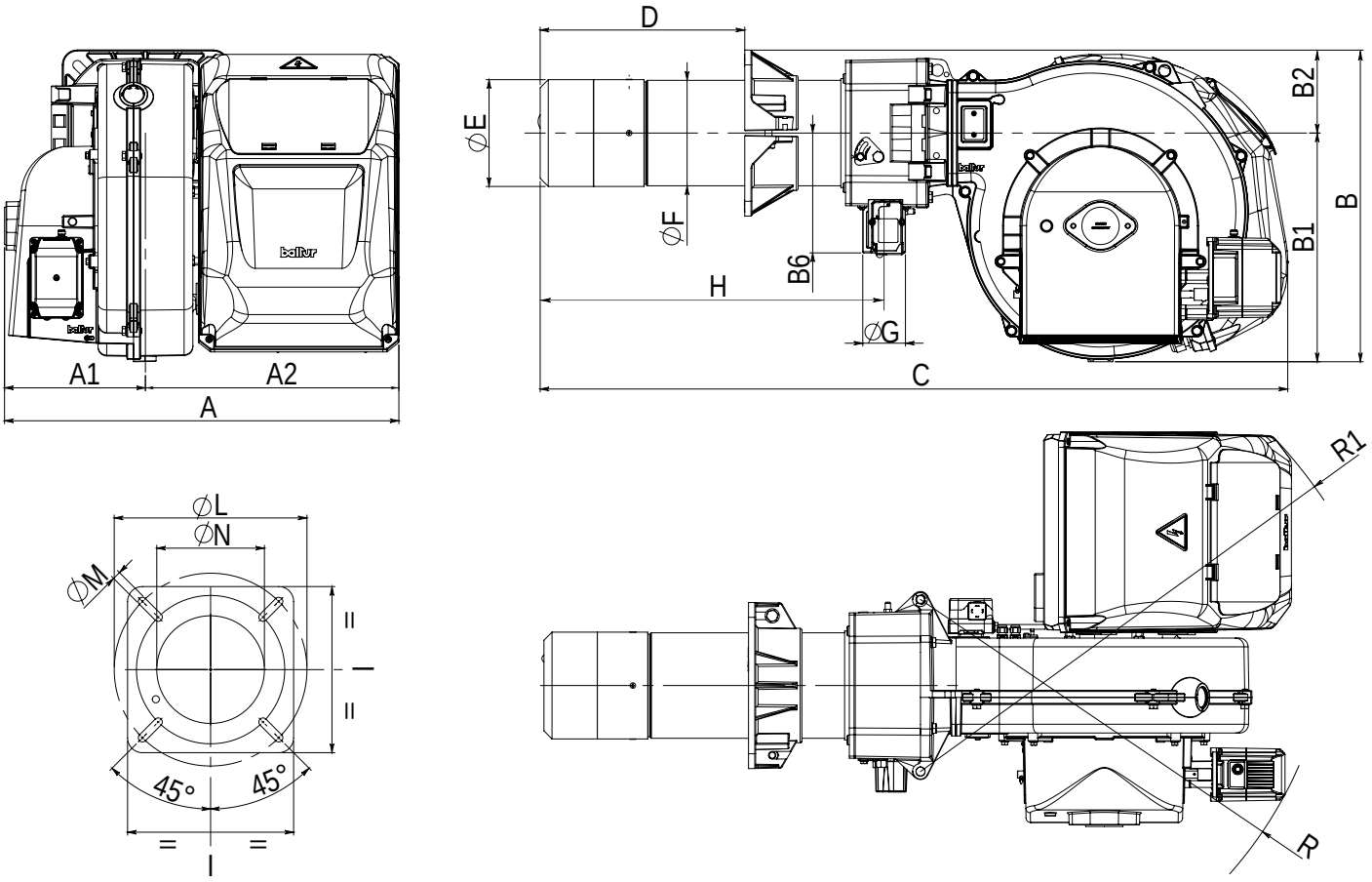

A	A1	A2	B	B1	B2	B6	C	D	ÆE	ÆF	G	H	i	ÆL	ÆM	ÆN	R	R1
838	392	446	555	395	160	202	1337	200, 450	270	219	2”	635	320	310, 370	M12	275	735	820

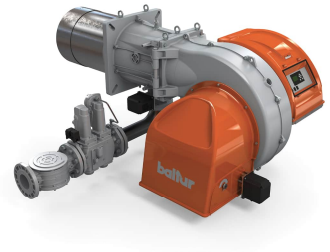

TBG 450 ME	**арт. 18114710**
TBG 450 ME V	**арт. 18114715**

Модулирующая горелка для сжигания природного и сжиженного газа состоит из:

- Алюминиевый корпус,
- Воздушная заслонка с сервоприводом,
- Газовая заслонка с сервоприводом,
- Регулируемая подпорная шайба,
- Вентилятор с мотором,
- Электронный автомат горения,
- Трансформатор розжига,
- Реле давления воздуха,
- Электрод ионизации для контроля пламени,
- Фланцевое присоединение газовой арматуры,
- Головка горелки из нержавеющей жаропрочной стали с газораспределителем,
- Фланец крепления к теплогенератору.
- Частотный регулятор (***модель ...ME V***),
- Регулятор мощности (***модель ...ME V***),
- Модуль управления частотным регулятором (***модель ...ME V***)

Технические характеристики

Мощность	560 ÷ 4800 кВт
Регулирование мощности	Модуляционное
Регулирование газо-воздушной смеси	Электронное
Глубина модуляции	1:8
Режим работы	Прерывистый (остановка 1 раз в 24 ч)
Эмиссия оксидов азота	2 класс
Уровень шума	82,0 дБ(А)
Подключение газовой арматуры	Снизу/сверху
Электропитание	~3/380В/50 Гц
Степень электрозащиты	IP54
Потребляемая электрическая мощность	10,2 кВт
Автомат горения	Lamtec BT 320
Мотор вентилятора	9,2 кВт
Датчик пламени	Электрод ионизации
Сервопривод воздушной заслонки	Lamtec STE 4.5 3.0 Нм
Сервопривод газовой заслонки	Lamtec STE 4.5 1,2 Нм
В модели ...ME V	
Регулятор мощности	LCM 100
Модуль управления частотным регулятором	VSM 100
Частотный регулятор	ACH580-01-026A-4

Диаграммы

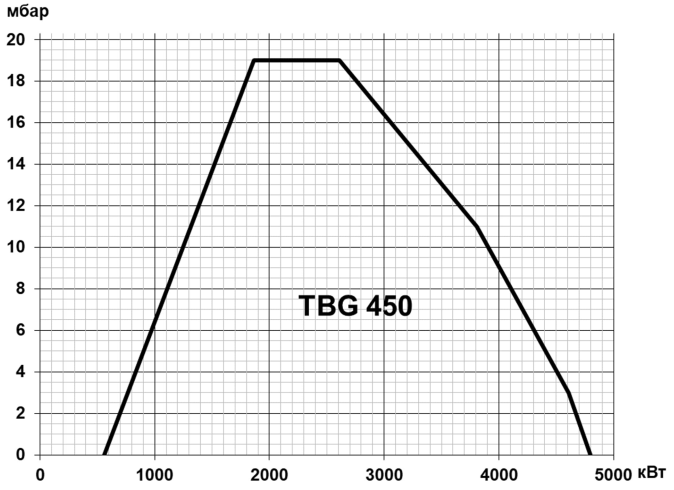

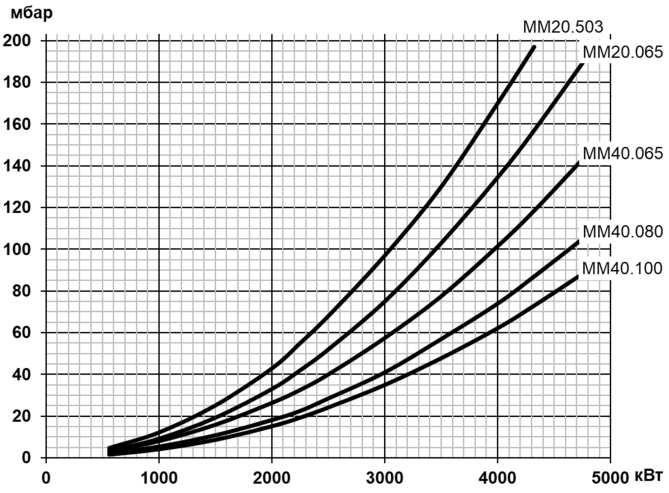

Газовая арматура	P_{max}	Переходник	BTGA	BTVS	CTV	Реле P_{max}	GPL
MM20.503 G120S-F080	**500 мбар**	**Не нужен**	**BTGA 2"**	**BTVS 2"FF**	**В комплекте**	**В комплекте**	
19990541			97079999	97739999	-	-	98000541
MM20.065 G120S-F080	**500 мбар**	**Не нужен**	**BTGA DN 65**	**BTVS DN 65**	**В комплекте**	**В комплекте**	
19990666		-	97089999	97749999	-	-	98000541
MM40.065 G120S-F080	**500 мбар**	**Не нужен**	**BTGA DN 65**	**BTVS DN 65**	**В комплекте**	**В комплекте**	
19990542		-	97089999	97749999	-	-	98000541
MM40.080 G120S-F080	**500 мбар**	**Не нужен**	**BTGA DN 80**	**BTVS DN 80**	**В комплекте**	**В комплекте**	
19990543		-	97099999	97759999	-	-	98000541
MM40.100 G120S-F080	**500 мбар**	**Не нужен**	**BTGA DN 100**	**BTVS DN 100**	**В комплекте**	**В комплекте**	
19990544		-	97109999	97769999	-	-	98000541

Принадлежности

		Датчик температуры		Датчик давления	
Регулятор мощности LCM 100 (TBG 450 ME)	98000059	0 °C, 130 °C	98000023	0 , 1 бар	98000045
Комплект регулирования O2	98000460	0 °C, 500 °C	98000021	0 , 10 бар	98000046
Комплект регулирования CO	98000461			0 , 16 бар	98000047
Шумопоглощающий кожух	97980058			0 , 25 бар	98000048
Клапан соединения с атмосферой (VSF)	98000334			0 , 40 бар	98000049

Габариты

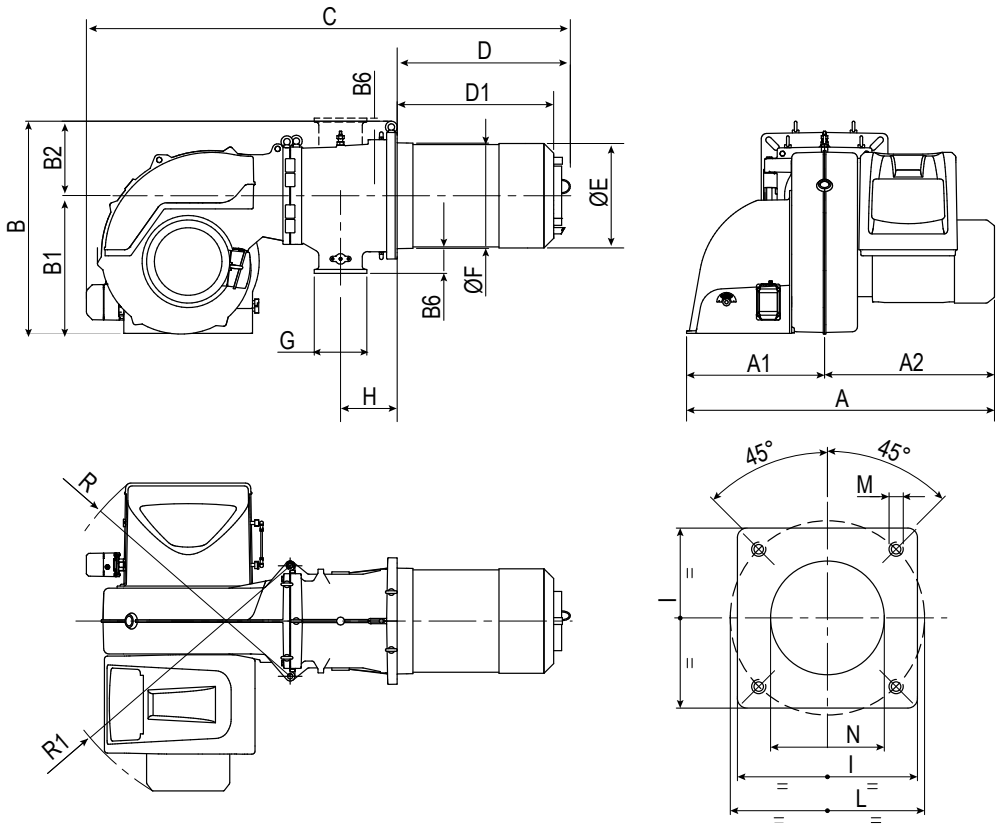

A	A1	A2	B	B1	B2	B6	C	D	D1	ÆE	ÆF	G	H	I	ÆL	ÆM	ÆN	R	R1
1060	530	530	810	525	285	295	1850	650	547, 597	397	410	DN80	223	480	520, 600	M20	415	960	1000

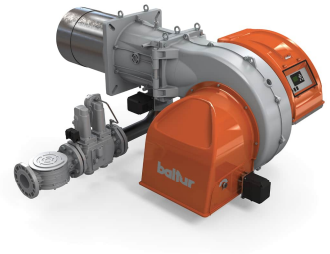

TBG 510 ME **арт. 18144710**

TBG 510 ME V **арт. 18144715**

Модулирующая горелка для сжигания природного и сжиженного газа состоит из:

- Алюминиевый корпус,
- Воздушная заслонка с сервоприводом,
- Газовая заслонка с сервоприводом,
- Регулируемая подпорная шайба,
- Вентилятор с мотором,
- Электронный автомат горения,
- Трансформатор розжига,
- Реле давления воздуха,
- Электрод ионизации для контроля пламени,
- Фланцевое присоединение газовой арматуры,
- Головка горелки из нержавеющей жаропрочной стали с газораспределителем,
- Фланец крепления к теплогенератору.
- Частотный регулятор (***модель ...ME V***),
- Регулятор мощности (***модель ...ME V***),
- Модуль управления частотным регулятором (***модель ...ME V***)

Технические характеристики

Мощность	580 ÷ 5100 кВт
Регулирование мощности	Модуляционное
Регулирование газо-воздушной смеси	Электронное
Глубина модуляции	1:8
Режим работы	Прерывистый (остановка 1 раз в 24 ч)
Эмиссия оксидов азота	2 класс
Уровень шума	84,0 дБ(А)
Подключение газовой арматуры	Снизу/сверху
Электропитание	~3/380В/50 Гц
Степень электрозащиты	IP54
Потребляемая электрическая мощность	12,1 кВт
Автомат горения	Lamtec BT 320
Мотор вентилятора	11,0 кВт
Датчик пламени	Электрод ионизации
Сервопривод воздушной заслонки	Lamtec STE 4.5 3.0 Нм
Сервопривод газовой заслонки	Lamtec STE 4.5 1,2 Нм
В модели ...ME V	
Регулятор мощности	LCM 100
Модуль управления частотным регулятором	VSM 100
Частотный регулятор	ACH580-01-026A-4

Диаграммы

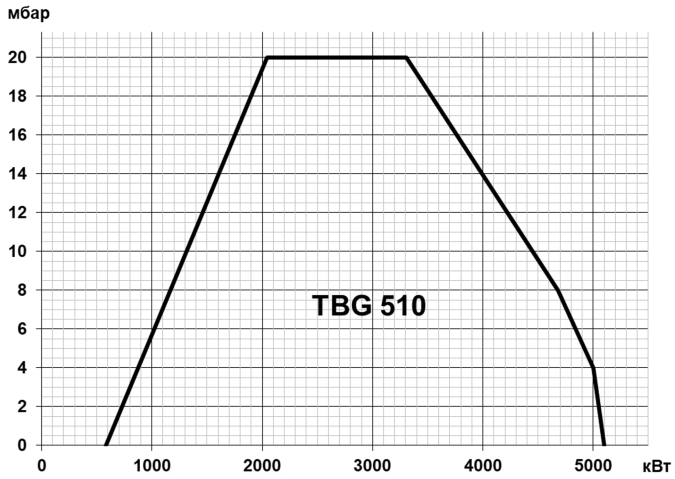

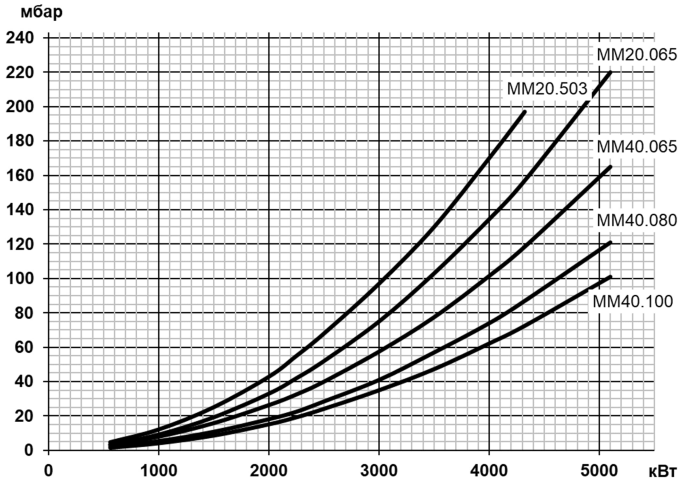

Газовая арматура	P_{max}	Переходник	BTGA	BTVS	CTV	Реле P_{max}	GPL
MM20.503 G120S-F080	**500 мбар**	**Не нужен**	**BTGA 2"**	**BTVS 2"FF**	**В комплекте**	**В комплекте**	
19990541			97079999	97739999	-	-	98000541
MM20.065 G120S-F080	**500 мбар**	**Не нужен**	**BTGA DN 65**	**BTVS DN 65**	**В комплекте**	**В комплекте**	
19990666		-	97089999	97749999	-	-	98000541
MM40.065 G120S-F080	**500 мбар**	**Не нужен**	**BTGA DN 65**	**BTVS DN 65**	**В комплекте**	**В комплекте**	
19990542		-	97089999	97749999	-	-	98000541
MM40.080 G120S-F080	**500 мбар**	**Не нужен**	**BTGA DN 80**	**BTVS DN 80**	**В комплекте**	**В комплекте**	
19990543		-	97099999	97759999	-	-	98000541
MM40.100 G120S-F080	**500 мбар**	**Не нужен**	**BTGA DN 100**	**BTVS DN 100**	**В комплекте**	**В комплекте**	
19990544		-	97109999	97769999	-	-	98000541

Принадлежности

		Датчик температуры		Датчик давления	
Регулятор мощности LCM 100 (TBG 510 ME)	98000059	0 °C, 130 °C	98000023	0 , 1 бар	98000045
Комплект регулирования O2	98000460	0 °C, 500 °C	98000021	0 , 10 бар	98000046
Комплект регулирования CO	98000461			0 , 16 бар	98000047
Шумопоглощающий кожух	97980058			0 , 25 бар	98000048
Клапан соединения с атмосферой (VSF)	98000334			0 , 40 бар	98000049

Габариты

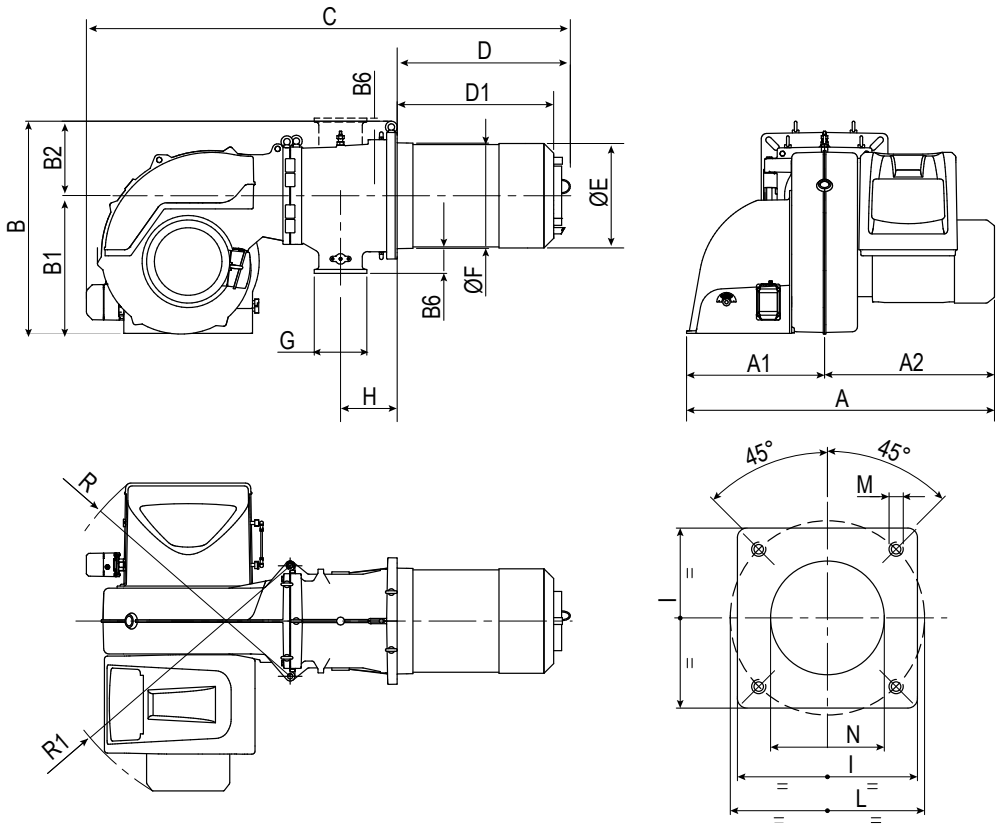

A	A1	A2	B	B1	B2	B6	C	D	D1	ÆE	ÆF	G	H	I	ÆL	ÆM	ÆN	R	R1
1060	530	530	810	525	285	295	1850	650	547, 597	397	410	DN80	223	480	520, 600	M20	415	960	1000

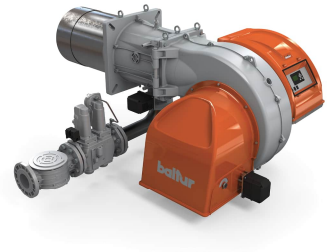

TBG 650 ME	**арт. 18174710**
TBG 650 ME V	**арт. 18174715**

Модулирующая горелка для сжигания природного и сжиженного газа состоит из:

- Алюминиевый корпус,
- Воздушная заслонка с сервоприводом,
- Газовая заслонка с сервоприводом,
- Регулируемая подпорная шайба,
- Вентилятор с мотором,
- Электронный автомат горения,
- Трансформатор розжига,
- Реле давления воздуха,
- Электрод ионизации для контроля пламени,
- Фланцевое присоединение газовой арматуры,
- Головка горелки из нержавеющей жаропрочной стали с газораспределителем,
- Фланец крепления к теплогенератору.
- Частотный регулятор (***модель ...ME V***),
- Регулятор мощности (***модель ...ME V***),
- Модуль управления частотным регулятором (***модель ...ME V***)

Технические характеристики

Мощность	600 ÷ 6500 кВт
Регулирование мощности	Модуляционное
Регулирование газо-воздушной смеси	Электронное
Глубина модуляции	1:11
Режим работы	Прерывистый (остановка 1 раз в 24 ч)
Эмиссия оксидов азота	2 класс
Уровень шума	84,0 дБ(А)
Подключение газовой арматуры	Снизу/сверху
Электропитание	~3/380В/50 Гц
Степень электрозащиты	IP54
Потребляемая электрическая мощность	16,3 кВт
Автомат горения	Lamtec BT 320
Мотор вентилятора	15,0 кВт
Датчик пламени	Электрод ионизации
Сервопривод воздушной заслонки	Lamtec STE 4.5 3.0 Нм
Сервопривод газовой заслонки	Lamtec STE 4.5 1,2 Нм
В модели ...ME V:	
Регулятор мощности	LCM 100
Модуль управления частотным регулятором	VSM 100
Частотный регулятор	ACH580-01-033A-4

Диаграммы

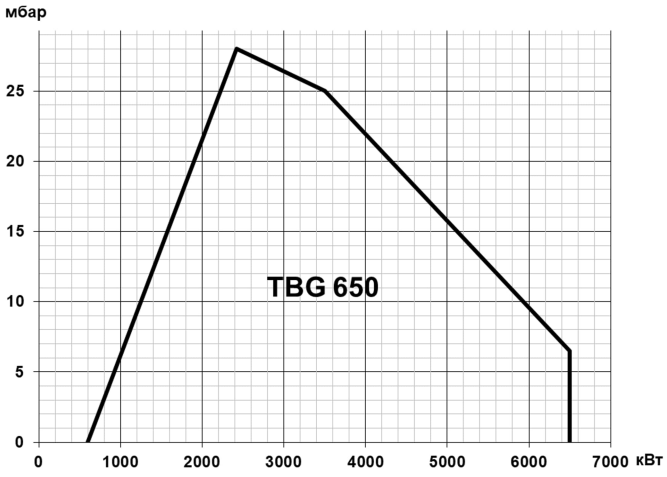

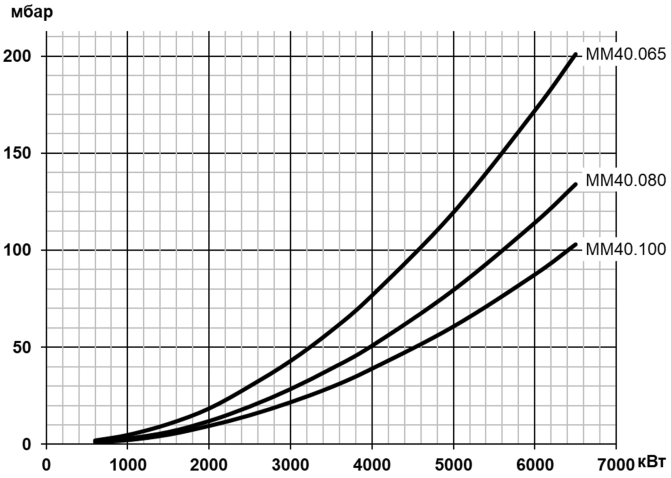

Газовая арматура	P_{max}	Переходник	BTGA	BTVS	CTV	Реле P_{max}	GPL
MM40.065 G120S-F080	**500 мбар**	**Не нужен**	**BTGA DN 65**	**BTVS DN 65**	**В комплекте**	**В комплекте**	
19990542		-	97089999	97749999	-	-	98000540
MM40.080 G120S-F080	**500 мбар**	**Не нужен**	**BTGA DN 80**	**BTVS DN 80**	**В комплекте**	**В комплекте**	
19990543		-	97099999	97759999	-	-	98000540
MM40.100 G120S-F080	**500 мбар**	**Не нужен**	**BTGA DN 100**	**BTVS DN 100**	**В комплекте**	**В комплекте**	
19990544		-	97109999	97769999	-	-	98000540

Принадлежности

		Датчик температуры		Датчик давления	
Регулятор мощности LCM 100 (TBG 650 ME)	98000059	0 °C, 130 °C	98000023	0 , 1 бар	98000045
Комплект регулирования O2	98000460	0 °C, 500 °C	98000021	0 , 10 бар	98000046
Комплект регулирования CO	98000461			0 , 16 бар	98000047
Шумопоглощающий кожух	97980058			0 , 25 бар	98000048
Клапан соединения с атмосферой (VSF)	98000334			0 , 40 бар	98000049

Габариты

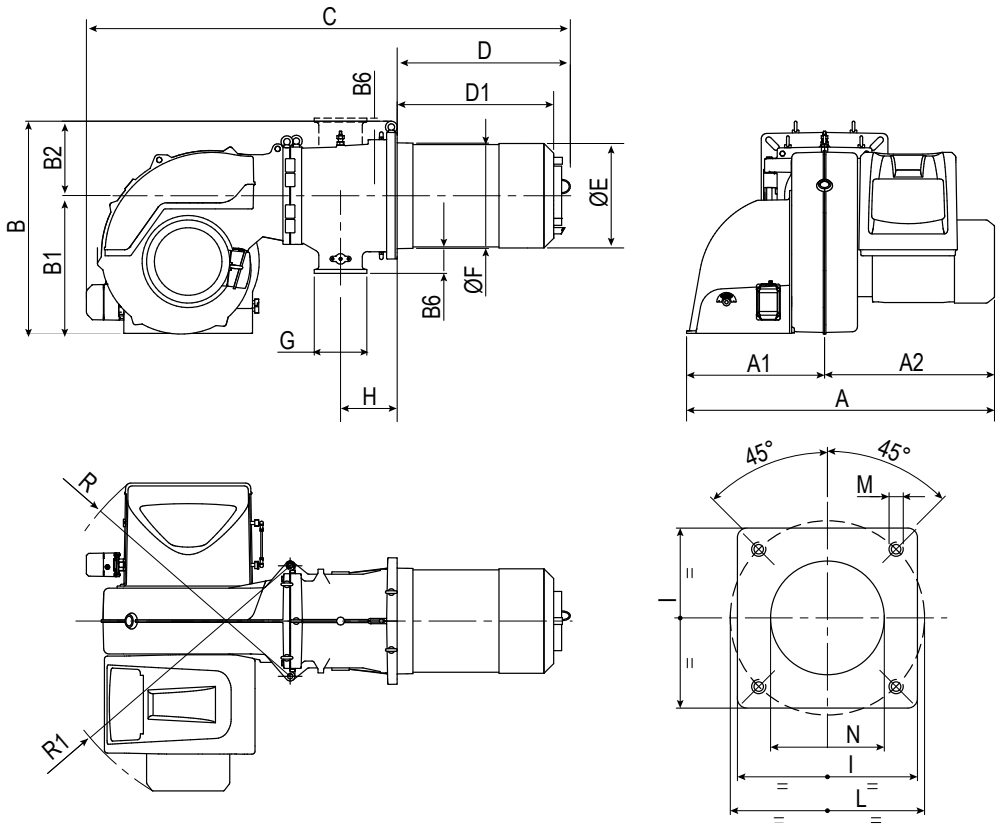

A	A1	A2	B	B1	B2	B6	C	D	D1	ÆE	ÆF	G	H	I	ÆL	ÆM	ÆN	R	R1
1100	530	580	810	525	285	295	1850	650	547, 597	397	410	DN80	223	480	520, 600	M20	415	960	1000

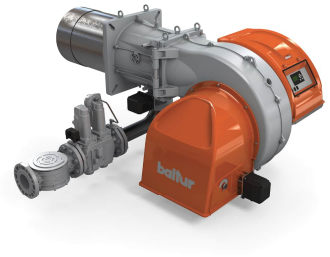

TBG 750 ME	**арт. 18204710**
TBG 750 ME V	**арт. 18204715**

Модулирующая горелка для сжигания природного и сжиженного газа состоит из:

- Алюминиевый корпус,
- Воздушная заслонка с сервоприводом,
- Газовая заслонка с сервоприводом,
- Регулируемая подпорная шайба,
- Вентилятор с мотором,
- Электронный автомат горения,
- Трансформатор розжига,
- Реле давления воздуха,
- Электрод ионизации для контроля пламени,
- Фланцевое присоединение газовой арматуры,
- Головка горелки из нержавеющей жаропрочной стали с газораспределителем,
- Фланец крепления к теплогенератору.
- Частотный регулятор (***модель ...ME V***),
- Регулятор мощности (***модель ...ME V***),
  Модуль управления частотным регулятором (***модель ...ME V***)

Технические характеристики

Мощность	600 ÷ 7500 кВт
Регулирование мощности	Модуляционное
Регулирование газо-воздушной смеси	Электронное
Глубина модуляции	1:12
Режим работы	Прерывистый (остановка 1 раз в 24 ч)
Эмиссия оксидов азота	2 класс
Уровень шума	87,0 дБ(А)
Подключение газовой арматуры	Снизу/сверху
Электропитание	~3/380В/50 Гц
Степень электрозащиты	IP54
Потребляемая электрическая мощность	19,9 кВт
Автомат горения	Lamtec BT 320
Мотор вентилятора	18,5 кВт
Датчик пламени	Электрод ионизации
Сервопривод воздушной заслонки	Lamtec STE 4.5 3.0 Нм
Сервопривод газовой заслонки	Lamtec STE 4.5 1,2 Нм
В моделях ...ME V, ME V O_2, ME V CO:	
Регулятор мощности	LCM 100
Модуль управления частотным регулятором	VSM 100
Частотный регулятор	ACH580-01-039A-4

Диаграммы

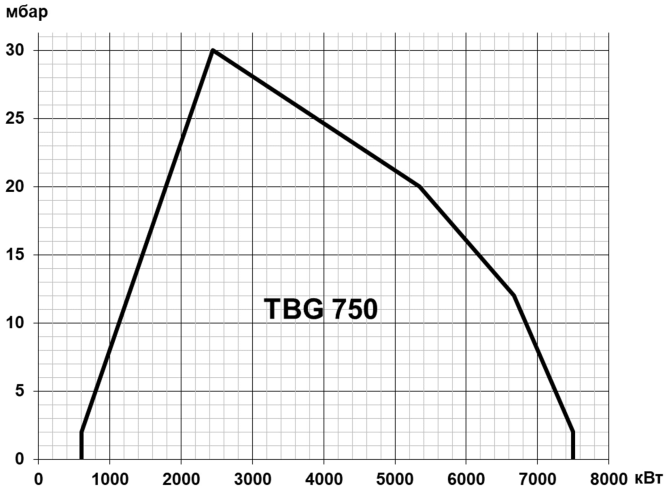

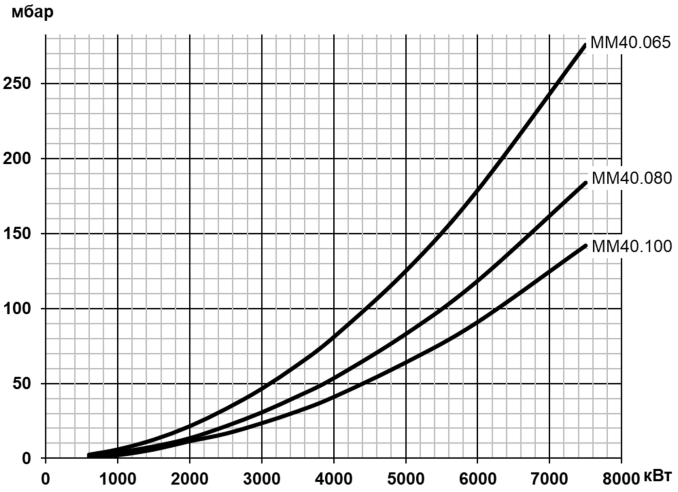

Газовая арматура	P_{max}	Переходник	BTGA	BTVS	CTV	Реле P_{max}	GPL
MM40.065 G120S-F080	**500 мбар**	**Не нужен**	**BTGA DN 65**	**BTVS DN 65**	**В комплекте**	**В комплекте**	
19990542		-	97089999	97749999	-	-	98000540
MM40.080 G120S-F080	**500 мбар**	**Не нужен**	**BTGA DN 80**	**BTVS DN 80**	**В комплекте**	**В комплекте**	
19990543		-	97099999	97759999	-	-	98000540
MM40.100 G120S-F080	**500 мбар**	**Не нужен**	**BTGA DN 100**	**BTVS DN 100**	**В комплекте**	**В комплекте**	
19990544		-	97109999	97769999	-	-	98000540

Принадлежности

		Датчик температуры		Датчик давления	
Регулятор мощности LCM 100 (TBG 750 ME)	98000059	0 °C, 130 °C	98000023	0 , 1 бар	98000045
Комплект регулирования O2	98000460	0 °C, 500 °C	98000021	0 , 10 бар	98000046
Комплект регулирования CO	98000461			0 , 16 бар	98000047
Шумопоглощающий кожух	97980058			0 , 25 бар	98000048
Клапан соединения с атмосферой (VSF)	98000334			0 , 40 бар	98000049

Габариты

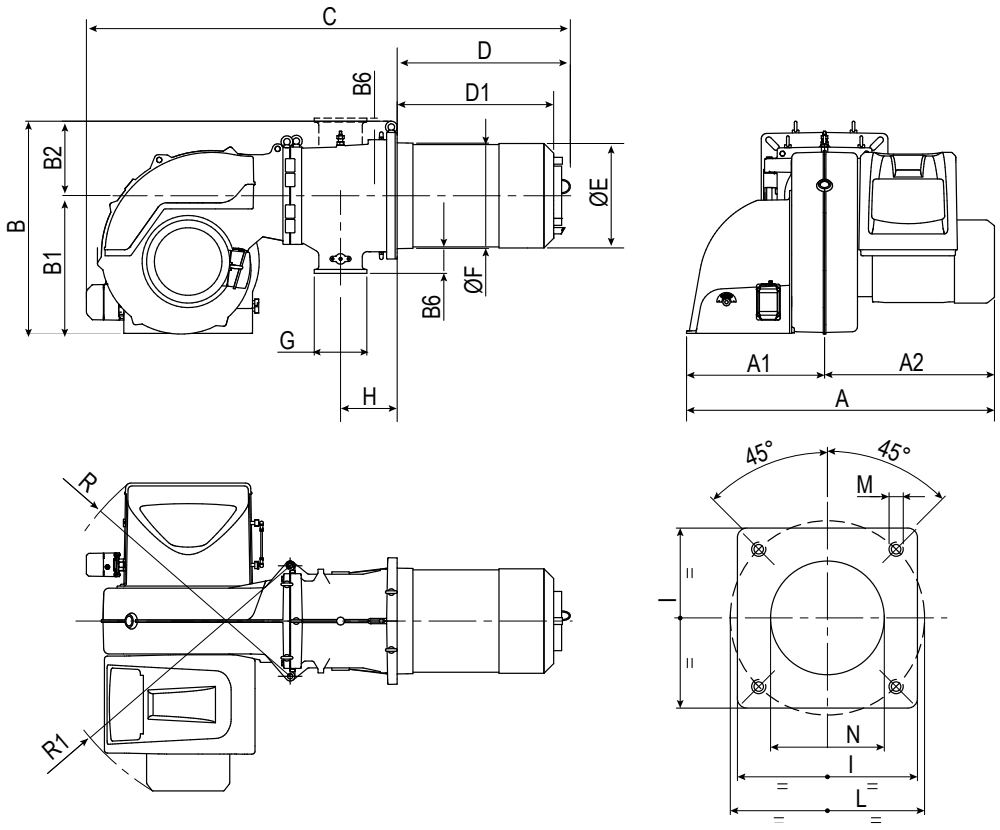

A	A1	A2	B	B1	B2	B6	C	D	D1	ÆE	ÆF	G	H	I	ÆL	ÆM	ÆN	R	R1
1180	530	650	810	525	285	295	1850	650	547, 597	397	410	DN80	223	480	520, 600	M20	415	960	1000



TBG 900 ME	**арт. 67420010**
TBG 900 ME V	**арт. 67420015**

Модулирующая горелка для сжигания природного и сжиженного газа состоит из:

- Алюминиевый корпус,
- Воздушная заслонка с сервоприводом,
- Газовая заслонка с сервоприводом,
- Регулируемая подпорная шайба,
- Вентилятор с мотором,
- Электронный автомат горения,
- Трансформатор розжига,
- Реле давления воздуха,
- Электрод ионизации для контроля пламени,
- Фланцевое присоединение газовой арматуры,
- Головка горелки из нержавеющей жаропрочной стали с газораспределителем,
- Фланец крепления к теплогенератору.
- Частотный регулятор (***в модели ME V***),
- Регулятор мощности (***в модели ME V***),
- Модуль управления частотным регулятором (***в модели ME V***)

Технические характеристики

Мощность	1000 ÷ 9500 кВт
Регулирование мощности	Модуляционное
Регулирование газо-воздушной смеси	Электронное
Глубина модуляции	1:10
Режим работы	Прерывистый (остановка 1 раз в 24 ч)
Эмиссия оксидов азота	2 класс
Уровень шума	83,0 дБ(А)
Подключение газовой арматуры	Снизу/сверху
Электропитание	~3/380В/50 Гц
Степень электрозащиты	IP54
Потребляемая электрическая мощность	16,7 кВт
Автомат горения	Lamtec BT 320
Мотор вентилятора	15,0 кВт
Датчик пламени	Электрод ионизации
Сервопривод воздушной заслонки	Lamtec STE 4.5 3.0 Нм
Сервопривод газовой заслонки	Lamtec STE 4.5 1,2 Нм
В модели ME V:	
Регулятор мощности	LCM 100
Модуль управления частотным регулятором	VSM 100
Частотный регулятор	ACH550-01-031A-4-B055

Диаграммы

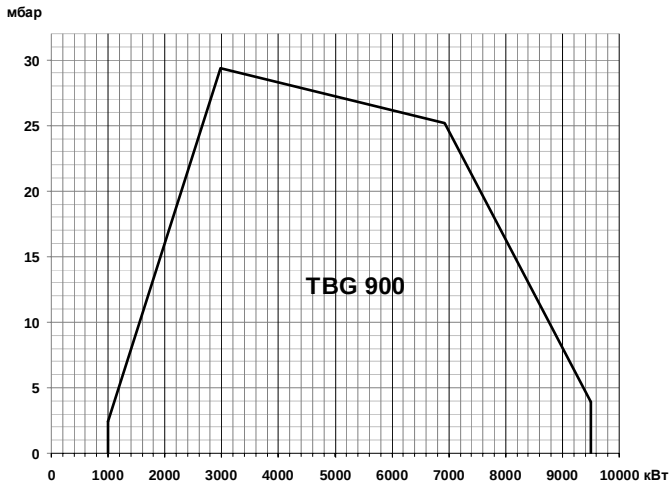

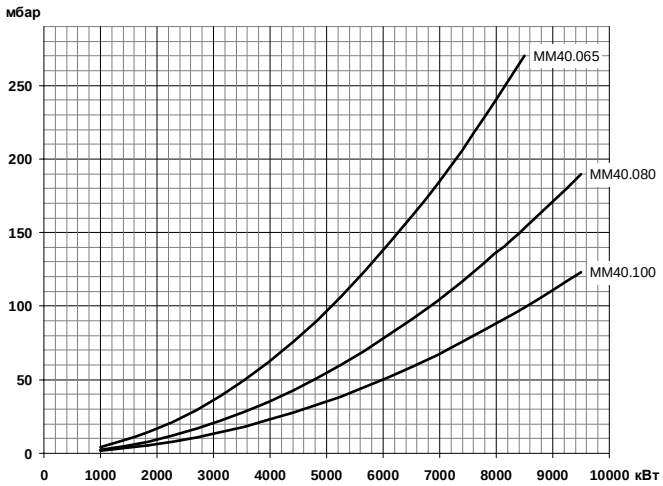

Газовая арматура	P_{max}	Переходник	BTGA	BTVS	CTV	Реле P_{max}	GPL
MM40.065 G120S-F080	**500 мбар**	**Не нужен**	**BTGA DN 65**	**BTVS DN 65**	**В комплекте**	**В комплекте**	
19990542		-	97089999	97749999	-	-	98000399
MM40.080 G120S-F080	**500 мбар**	**Не нужен**	**BTGA DN 80**	**BTVS DN 80**	**В комплекте**	**В комплекте**	
19990543		-	97099999	97759999	-	-	98000399
MM40.100 G120S-F080	**500 мбар**	**Не нужен**	**BTGA DN 100**	**BTVS DN 100**	**В комплекте**	**В комплекте**	
19990544		-	97109999	97769999	-	-	98000399

Принадлежности

		Датчик температуры		Датчик давления	
Регулятор мощности LCM 100 (TBG 900 ME)	98000059	0 °C, 130 °C	98000023	0 , 1 бар	98000045
Комплект регулирования O2	98000460	0 °C, 500 °C	98000021	0 , 10 бар	98000046
Комплект регулирования CO	98000461			0 , 16 бар	98000047
Шумопоглощающий кожух	97980058			0 , 25 бар	98000048
Клапан соединения с атмосферой (VSF)	98000334			0 , 40 бар	98000049

Габариты

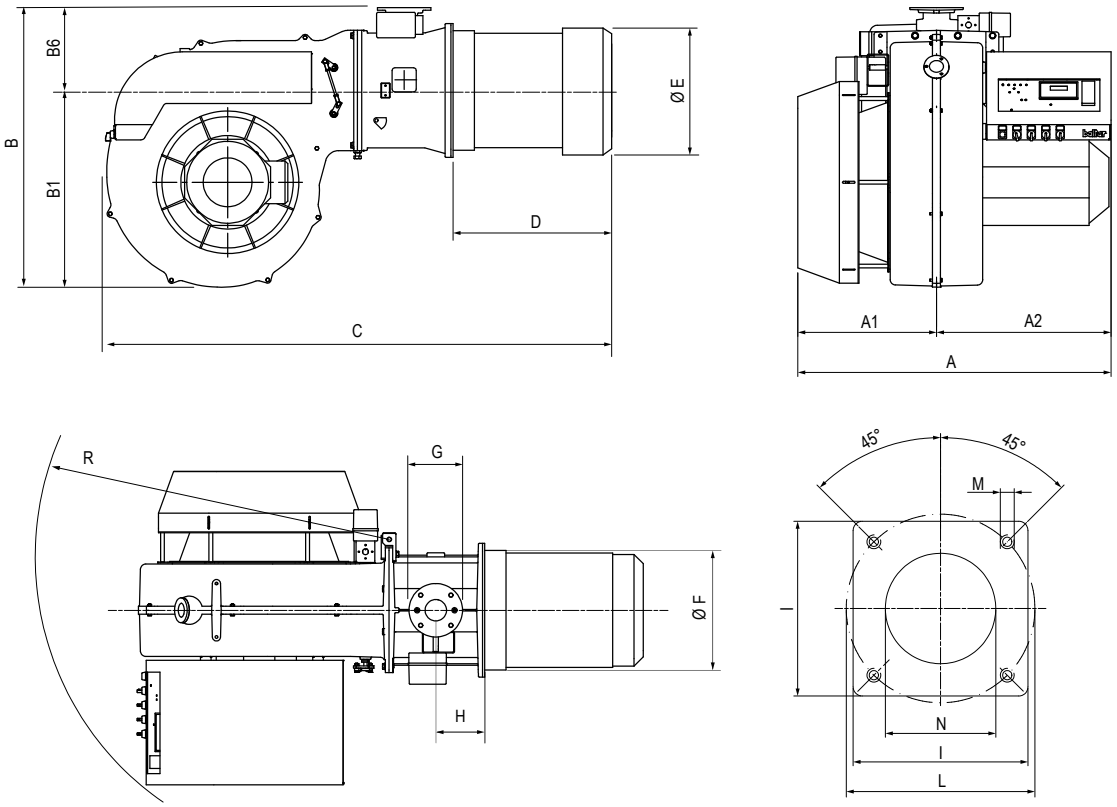

A	A1	A2	B	B1	B6	C	H	D	ÆE	ÆF	G	I	ÆL	M	ÆN	R
1230	570	660	1050	740	310	1950	191	640	426	432	DN80	520	594	M20	460	1300



TBG 1100 ME **арт. 67440010**

TBG 1100 ME V **арт. 67440015**

Модулирующая горелка для сжигания природного и сжиженного газа состоит из:

- Алюминиевый корпус,
- Воздушная заслонка с сервоприводом,
- Газовая заслонка с сервоприводом,
- Фиксированная подпорная шайба,
- Вентилятор с мотором,
- Электронный автомат горения,
- Трансформатор розжига,
- Реле давления воздуха,
- Электрод ионизации для контроля пламени,
- Фланцевое присоединение газовой арматуры,
- Головка горелки из нержавеющей жаропрочной стали с газораспределителем,
- Фланец крепления к теплогенератору.
- Частотный регулятор (***в модели ME V***),
- Регулятор мощности (***в модели ME V***),
- Модуль управления частотным регулятором (***в модели ME V***)

Технические характеристики

Мощность	1000 ÷ 11000 кВт
Регулирование мощности	Модуляционное
Регулирование газо-воздушной смеси	Электронное
Глубина модуляции	1:11
Режим работы	Прерывистый (остановка 1 раз в 24 ч)
Эмиссия оксидов азота	2 класс
Уровень шума	89,4 дБ(А)
Подключение газовой арматуры	Снизу/сверху
Электропитание	~3/380В/50 Гц
Степень электрозащиты	IP54
Потребляемая электрическая мощность	23,0 кВт
Автомат горения	Lamtec BT 320
Мотор вентилятора	22,0 кВт
Датчик пламени	Электрод ионизации
Сервопривод воздушной заслонки	Lamtec STE 4.5 9,0 Нм
Сервопривод газовой заслонки	Lamtec STE 4.5 1,2 Нм
В модели ME V:	
Регулятор мощности	LCM 100
Модуль управления частотным регулятором	VSM 100
Частотный регулятор	ACH550-01-045A-4-B055

Диаграммы

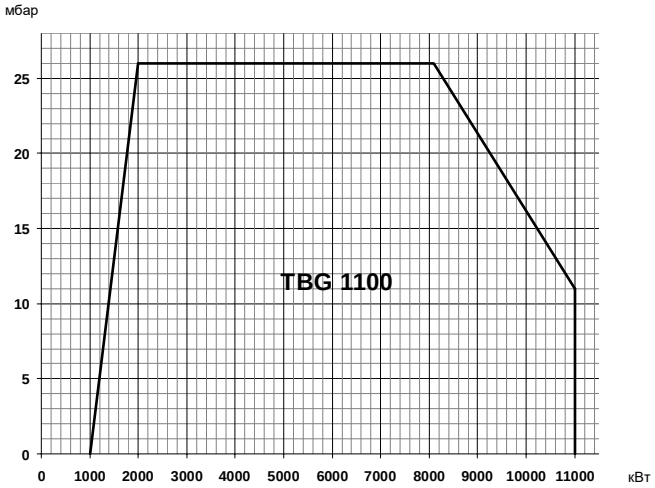

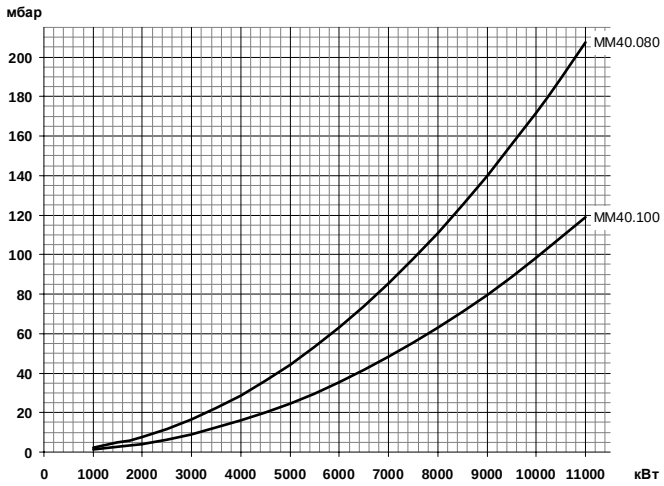

Газовая арматура	P_{max}	Переходник	BTGA	BTVS	CTV	Реле P_{max}	GPL
MM40.080 G120S-F080	**500 мбар**	**Не нужен**	**BTGA DN 80**	**BTVS DN 80**	**В комплекте**	**В комплекте**	
19990543		-	97099999	97759999	-	-	98000382
MM40.100 G120S-F080	**500 мбар**	**Не нужен**	**BTGA DN 100**	**BTVS DN 100**	**В комплекте**	**В комплекте**	
19990544		-	97109999	97769999	-	-	98000382

Принадлежности

		Датчик температуры		Датчик давления	
Регулятор мощности LCM 100 (TBG 1100 ME)	98000059	0 °C, 130 °C	98000023	0 ¸ 1 бар	98000045
Комплект регулирования O2	98000460	0 °C, 500 °C	98000021	0 ¸ 10 бар	98000046
Комплект регулирования CO	98000461			0 ¸ 16 бар	98000047
Шумопоглощающий кожух	97980058			0 ¸ 25 бар	98000048
Клапан соединения с атмосферой (VSF)	98000334			0 ¸ 40 бар	98000049

Габариты

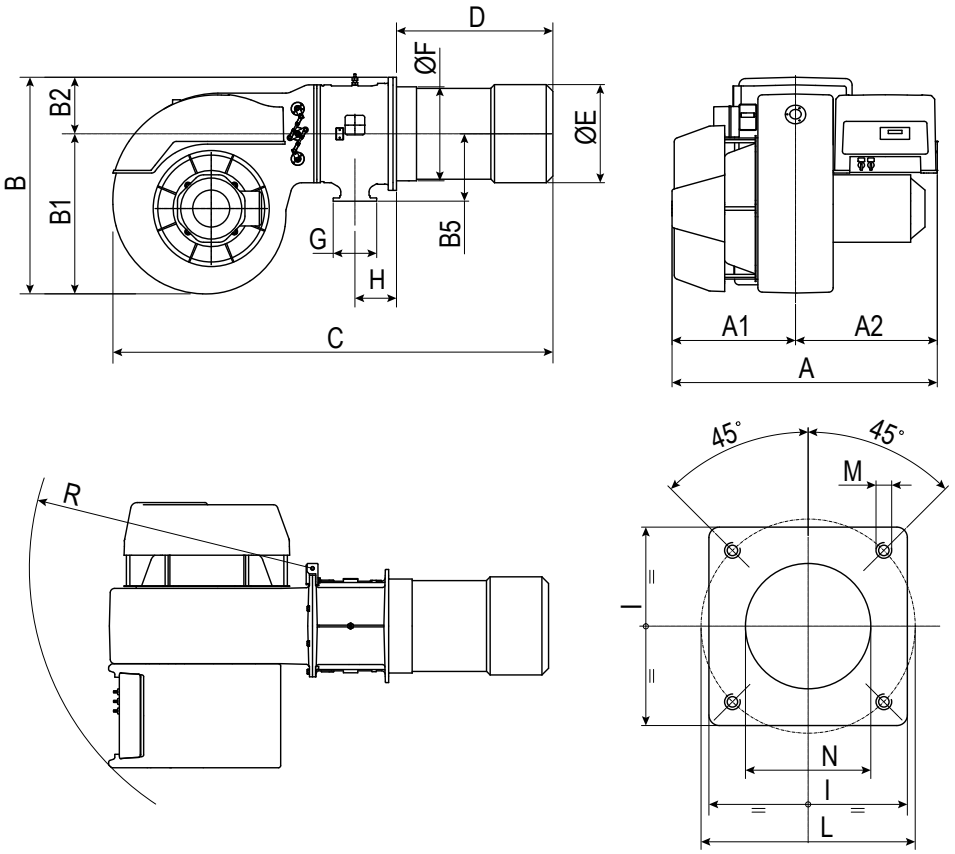

A	A1	A2	B	B1	B2	B5	C	H	D	ÆE	ÆF	G	I	ÆL	M	N	R
1230	570	660	1000	740	260	310	2030	190	720	451	432	Ду80	520	594	M20	460	1300



TBG 1600 ME **арт. 67480010**

TBG 1600 ME V **арт. 67480015**

Модулирующая горелка для сжигания природного и сжиженного газа состоит из:

- Алюминиевый корпус,
- Воздушная заслонка с сервоприводом,
- Газовая заслонка с сервоприводом,
- Фиксированная подпорная шайба,
- Вентилятор с мотором,
- Электронный автомат горения,
- Трансформатор розжига,
- Реле давления воздуха,
- Электрод ионизации для контроля пламени,
- Фланцевое присоединение газовой арматуры,
- Головка горелки из нержавеющей жаропрочной стали с газораспределителем,
- Фланец крепления к теплогенератору.
- Частотный регулятор (***в модели ME V***),
- Регулятор мощности (***в модели ME V***),
- Модуль управления частотным регулятором (***в модели ME V***)

Технические характеристики

Мощность	1000 ÷ 16000 кВт
Регулирование мощности	Модуляционное
Регулирование газо-воздушной смеси	Электронное
Глубина модуляции	1:10
Режим работы	Прерывистый (остановка 1 раз в 24 ч)
Эмиссия оксидов азота	2 класс
Уровень шума	94,4 дБ(А)
Подключение газовой арматуры	Снизу/сверху
Электропитание	~3/380В/50 Гц
Степень электрозащиты	IP54
Потребляемая электрическая мощность	31,0 кВт
Автомат горения	Lamtec BT 320
Мотор вентилятора	30,0 кВт
Датчик пламени	Электрод ионизации
Сервопривод воздушной заслонки	Lamtec STE 4.5 9,0 Нм
Сервопривод газовой заслонки	Lamtec STE 4.5 1,2 Нм
В модели ME V:	
Регулятор мощности	LCM 100
Модуль управления частотным регулятором	VSM 100
Частотный регулятор	ACH550-01-059A-4-B055

Диаграммы

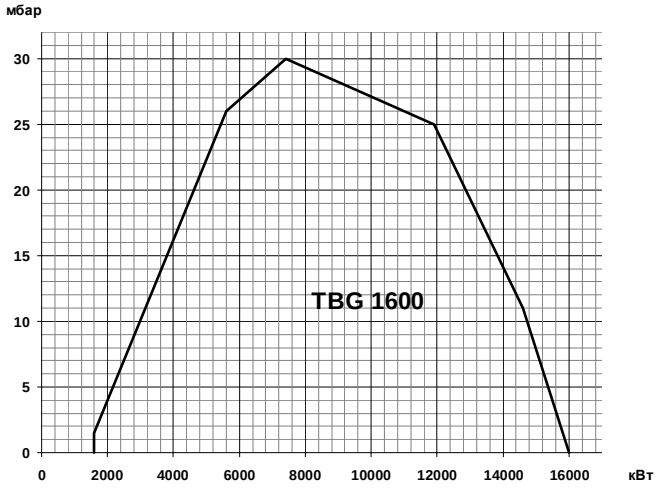

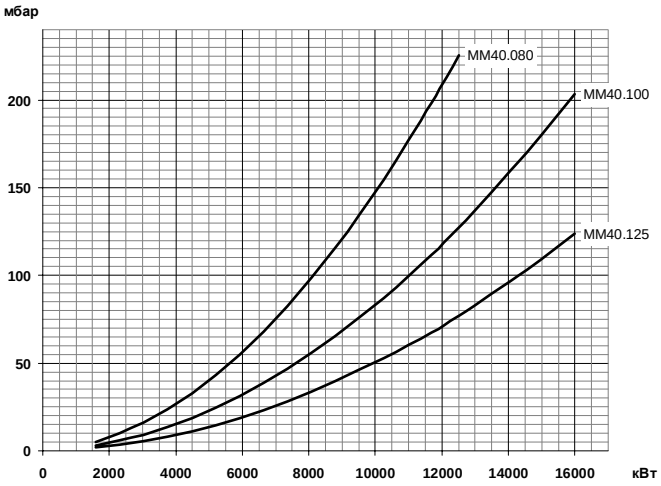

Газовая арматура	P_{max}	Переходник	BTGA	BTVS	CTV	Реле P_{max}	GPL
MM40.080 G120S-F100	**500 мбар**	**Не нужен**	**BTGA DN 80**	**BTVS DN 80**	**В комплекте**	**В комплекте**	
19990606		-	97099999	97759999	-	-	98000398
MM40.100 G120S-F100	**500 мбар**	**Не нужен**	**BTGA DN 100**	**BTVS DN 100**	**В комплекте**	**В комплекте**	
19990607		-	97109999	97769999	-	-	98000398
MM40.125 G120S-F100	**500 мбар**	**Не нужен**	**BTGA DN 125**	**BTVS DN 125**	**В комплекте**	**В комплекте**	
19990608		-	97119999	97179999	-	-	98000398

Принадлежности

		Датчик температуры		Датчик давления	
Регулятор мощности LCM 100 (TBG 1600 ME)	98000059	0 °C, 130 °C	98000023	0 , 1 бар	98000045
Комплект регулирования O2	98000460	0 °C, 500 °C	98000021	0 , 10 бар	98000046
Комплект регулирования CO	98000461			0 , 16 бар	98000047
Шумопоглощающий кожух	97980061			0 , 25 бар	98000048
Клапан соединения с атмосферой (VSF)	98000334			0 , 40 бар	98000049

Габариты

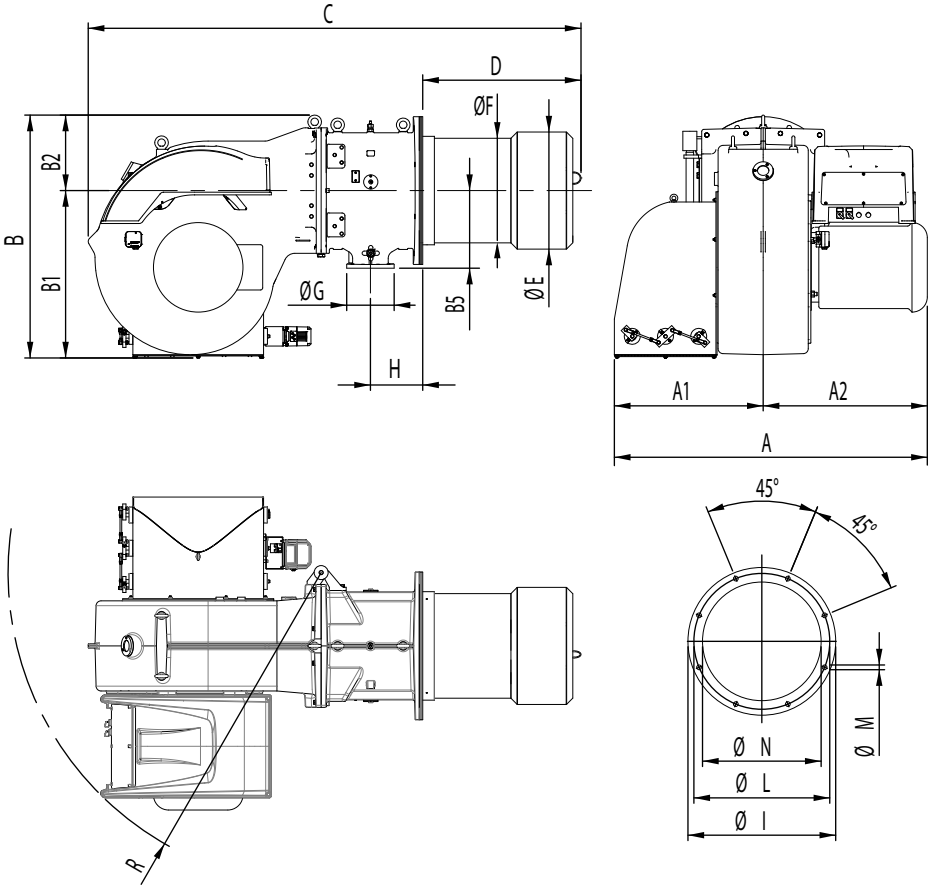

A	A1	A2	B	B1	B2	B5	C	H	D	ÆE	ÆF	ÆI	ÆL	M	ÆN	R
1460	695	765	1130	780	350	360	2290	234	735	545	503	685	630	M20	555	1455



TBG 2000 ME	**арт. 67500020**
TBG 2000 ME V	**арт. 67500025**

Модулирующая горелка для сжигания природного и сжиженного газа состоит из:

- Стальной корпус,
- Воздушная заслонка с сервоприводом,
- Газовая заслонка с сервоприводом,
- Фиксированная подпорная шайба,
- Вентилятор с мотором,
- Электронный автомат горения,

Трансформатор розжига,

- Реле давления воздуха,
- Электрод ионизации для контроля пламени,
- Фланцевое присоединение газовой арматуры,
- Головка горелки из нержавеющей жаропрочной стали с газораспределителем,
- Фланец крепления к теплогенератору.
- Частотный регулятор (***в модели ME V***),
- Регулятор мощности (***в модели ME V***),
- Модуль управления частотным регулятором (***в модели ME V***)

Технические характеристики

Мощность	2700 ÷ 22000 кВт
Регулирование мощности	Модуляционное
Регулирование газо-воздушной смеси	Электронное
Глубина модуляции	1:8
Режим работы	Прерывистый (остановка 1 раз в 24 ч)
Эмиссия оксидов азота	2 класс
Уровень шума	88,2 дБ(А)
Подключение газовой арматуры	Снизу/сверху
Электропитание	~3/380В/50 Гц
Степень электрозащиты	IP54
Потребляемая электрическая мощность	49,0 кВт
Автомат горения	Lamtec BT 320
Мотор вентилятора	45,0 кВт
Датчик пламени	Электрод ионизации
Сервопривод воздушной заслонки	Lamtec STE 4.5 9,0 Нм
Сервопривод газовой заслонки	Lamtec STE 4.5 3,0 Нм
В моделях …ME V, ME V O_2, ME V CO:	
Регулятор мощности	LCM 100
Модуль управления частотным регулятором	VSM 100
Частотный регулятор	ACH550-01-087A-4-B055

Диаграммы

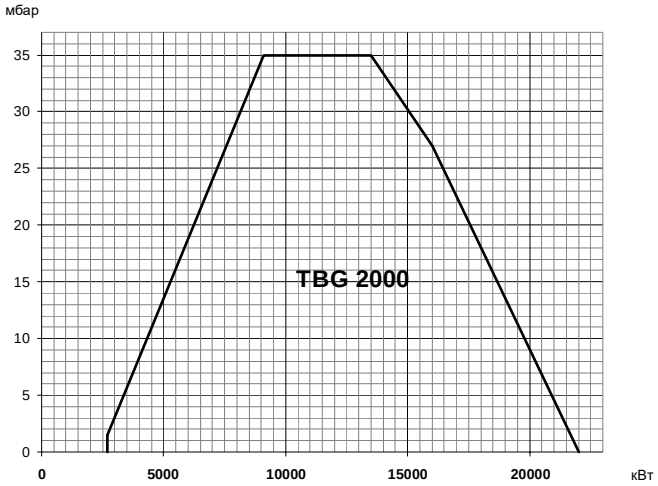

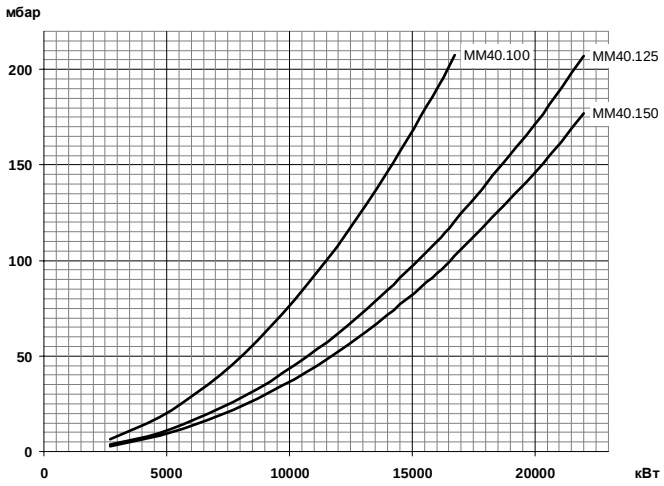

Газовая арматура	P_{maX}	Переходник	BTGA	BTVS	CTV	Реле P_{max}	GPL
MM40.100 G120S-F125	**500 мбар**	**Не нужен**	**BTGA DN 100**	**BTVS DN 100**	**В комплекте**	**В комплекте**	**По запросу**
19990618		-	97109999	97769999	-	-	-
MM40.125 D120S-F125	**500 мбар**	**Не нужен**	**BTGA DN 125**	**BTVS DN 125**	**В комплекте**	**В комплекте**	**По запросу**
19990619		-	97119999	97179999	-	-	-
MM40.150 G120S-F125	**500 мбар**	**Не нужен**	**BTGA DN 150**	**BTVS DN 150**	**В комплекте**	**В комплекте**	**По запросу**
19990620		-	97129999	97189999	-	-	-

Принадлежности

		Датчик температуры		Датчик давления	
Регулятор мощности LCM 100 (TBG 2000 ME)	98000059	0 ^{0}C, 130 ^{0}C	98000023	0 ¸ 1 бар	98000045
Комплект регулирования O2	98000460	0 ^{0}C, 500 ^{0}C	98000021	0 ¸ 10 бар	98000046
Комплект регулирования CO	98000461			0 ¸ 16 бар	98000047
Шумопоглощающий кожух	97980063			0 ¸ 25 бар	98000048
Клапан соединения с атмосферой (VSF)	98000334			0 ¸ 40 бар	98000049

Габариты

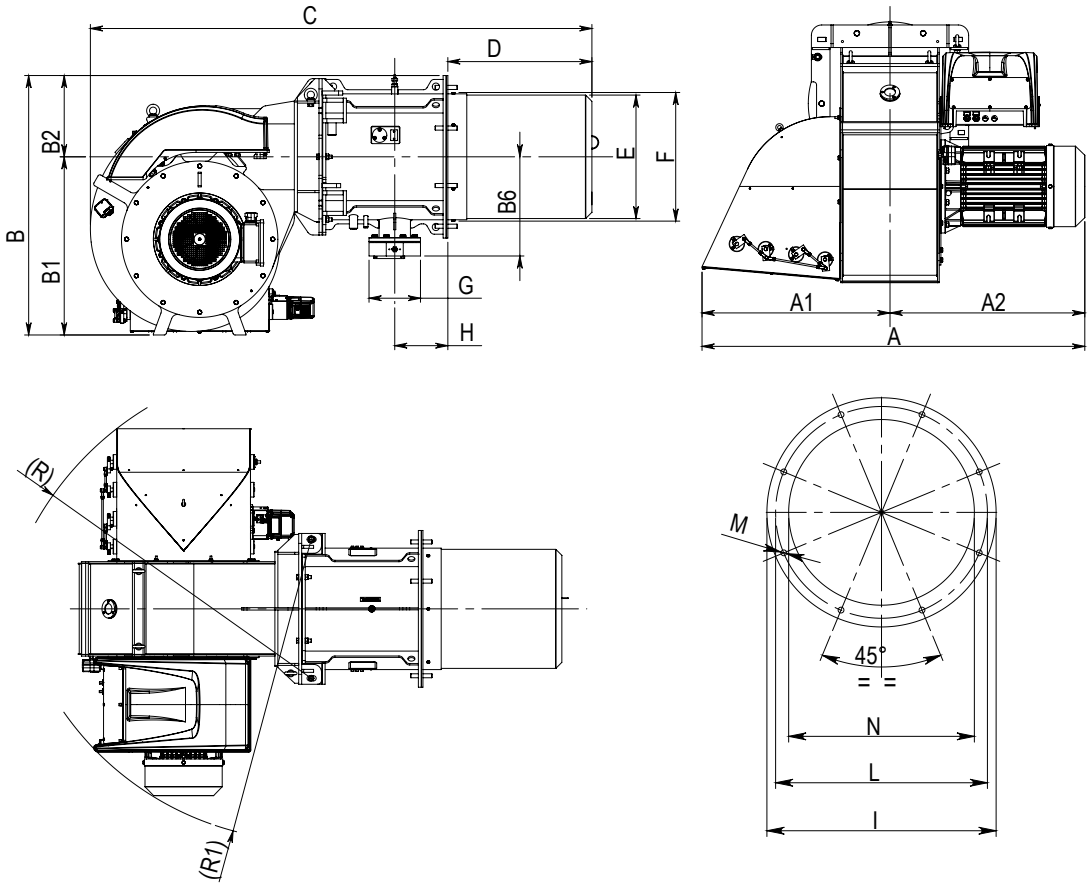

A	A1	A2	B	B1	B2	B6	C	D	ÆE	ÆF	G	H	I	ÆL	M	ÆN	R	R1
1855	913	942	1265	870	395	482	2437	700	600	630	Ду125	258	790	730	M20	640	1590	1520

TBG 2000 ME V арт. 67504735



Модулирующая горелка для сжигания природного и сжиженного газа состоит из:

- Стальной корпус,
- Воздушная заслонка с сервоприводом,
- Газовая заслонка с сервоприводом,
- Фиксированная подпорная шайба,
- Вентилятор с мотором,
- Электронный автомат горения,
- Трансформатор розжига,
- Реле давления воздуха,
- Электрод ионизации для контроля пламени,
- Фланцевое присоединение газовой арматуры,
- Головка горелки из нержавеющей жаропрочной стали с газораспределителем,
- Фланец крепления к теплогенератору.
- Частотный регулятор,
- Регулятор мощности,
- Модуль управления частотным регулятором,

Технические характеристики

Мощность	2650 ÷ 24000 кВт
Регулирование мощности	Модуляционное
Регулирование газо-воздушной смеси	Электронное
Глубина модуляции	1:8
Режим работы	Прерывистый (остановка 1 раз в 24 ч)
Эмиссия оксидов азота	2 класс
Уровень шума	88 дБ(А)
Подключение газовой арматуры	Снизу/сверху
Электропитание	~3/380В/50 Гц
Степень электрозащиты	IP54
Потребляемая электрическая мощность	59,81 кВт
Автомат горения	Lamtec BT 320
Мотор вентилятора	55,0 кВт
Датчик пламени	Электрод ионизации
Сервопривод воздушной заслонки	Lamtec STE 4.5 9,0 Нм
Сервопривод газовой заслонки	Lamtec STE 4.5 3,0 Нм
Регулятор мощности	LCM 100
Модуль управления частотным регулятором	VSM 100
Частотный регулятор	ACH550-01-125A-4-B055

Диаграммы

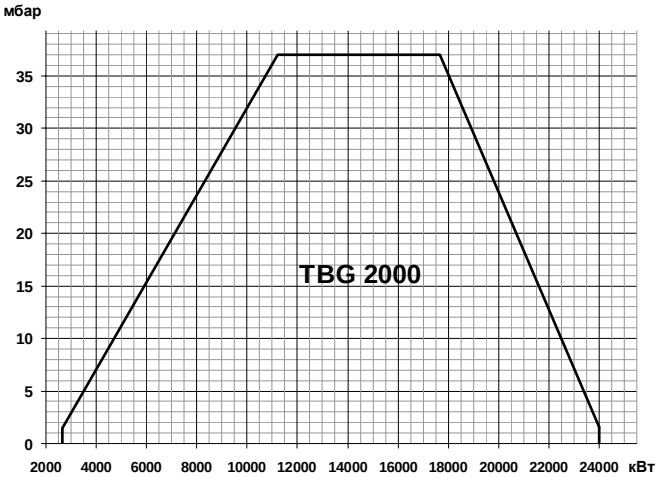

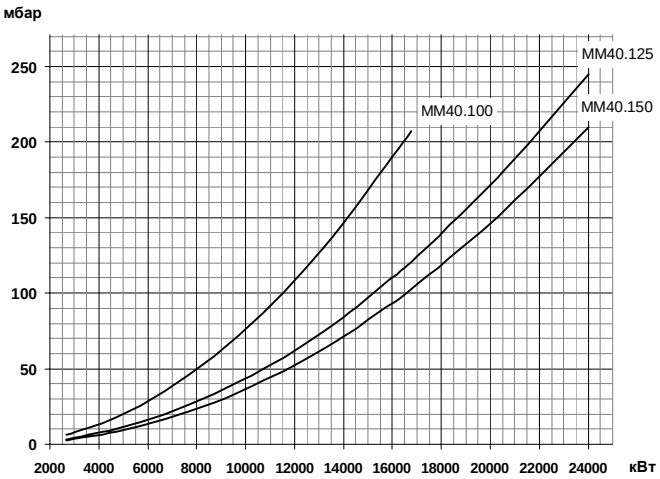

Газовая арматура	P_{max}	Переходник	BTGA	BTVS	CTV	Реле P_{max}	GPL
MM40.100 G120S-F125	**500 мбар**	**Не нужен**	**BTGA DN 100**	**BTVS DN 100**	**В комплекте**	**В комплекте**	**По запросу**
19990618		-	97109999	97769999	-	-	-
MM40.125 D120S-F125	**500 мбар**	**Не нужен**	**BTGA DN 125**	**BTVS DN 125**	**В комплекте**	**В комплекте**	**По запросу**
19990619		-	97119999	97179999	-	-	-
MM40.150 G120S-F125	**500 мбар**	**Не нужен**	**BTGA DN 150**	**BTVS DN 150**	**В комплекте**	**В комплекте**	**По запросу**
19990620		-	97129999	97189999	-	-	-

Принадлежности

		Датчик температуры		Датчик давления	
Комплект регулирования O2	98000460	0 °C, 130 °C	98000023	0 , 1 бар	98000045
Комплект регулирования CO	98000461	0 °C, 500 °C	98000021	0 , 10 бар	98000046
Шумопоглощающий кожух	97980063			0 , 16 бар	98000047
Клапан соединения с атмосферой (VSF)	98000334			0 , 25 бар	98000048
				0 , 40 бар	98000049

Габариты

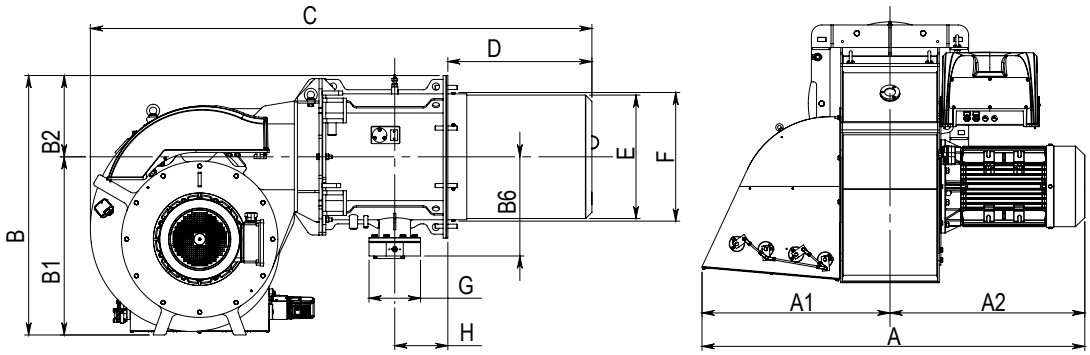

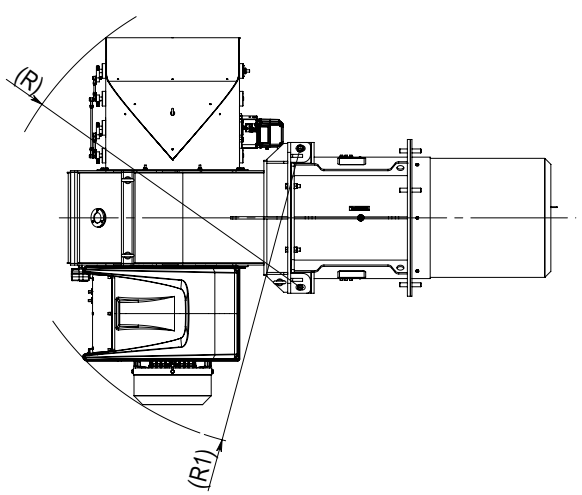

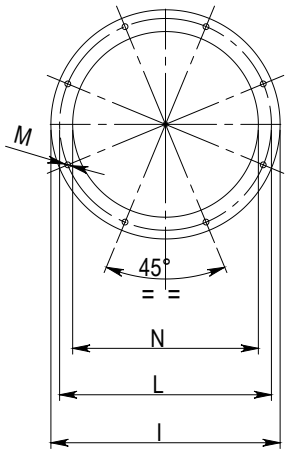

A	A1	A2	B	B1	B2	B6	C	D	ÆE	ÆF	G	H	I	ÆL	M	ÆN	R	R1
1895	913	982	1265	870	395	482	2437	700	600	630	Ду125	258	790	730	M20	640	1595	1520

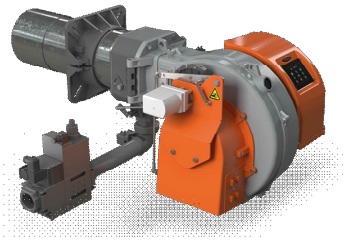

TBG 80 LX P **арт. 18490010**

Плавно-двухступенчатая горелка для сжигания природного и сжиженного газа состоит из:

- Алюминиевый корпус,
- Воздушная заслонка,
- Газовая заслонка,
- Регулируемая подпорная шайба,
- Вентилятор с мотором,
- Электронный автомат горения,
- Трансформатор розжига,
- Реле давления воздуха,
- Регулятор газо-воздушной смеси с сервоприводом
- Электрод ионизации для контроля пламени,
- Резьбовое присоединение газовой арматуры,
- Головка горелки из нержавеющей жаропрочной стали с газораспределителем,
- Подвижный фланец крепления к теплогенератору.

Технические характеристики

Мощность	120¸ 800 кВт
Регулирование мощности	Плавно-двухступенчатое
Режим работы	Прерывистый (остановка 1 раз в 24 ч)
Эмиссия оксидов азота	3 класс
Уровень шума	78 дБ(А)
Подключение газовой арматуры	Снизу
Электропитание	~3/380В/50 Гц
Степень электрозащиты	IP40
Потребляемая электрическая мощность	1,35 кВт
Автомат горения	LME 22.331
Мотор вентилятора	1,1 кВт
Датчик пламени	Электрод ионизации
Сервопривод	Siemens SQN72

Диаграммы

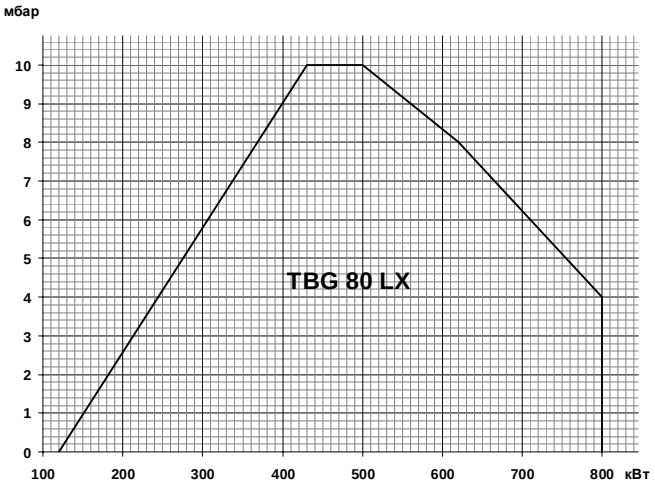

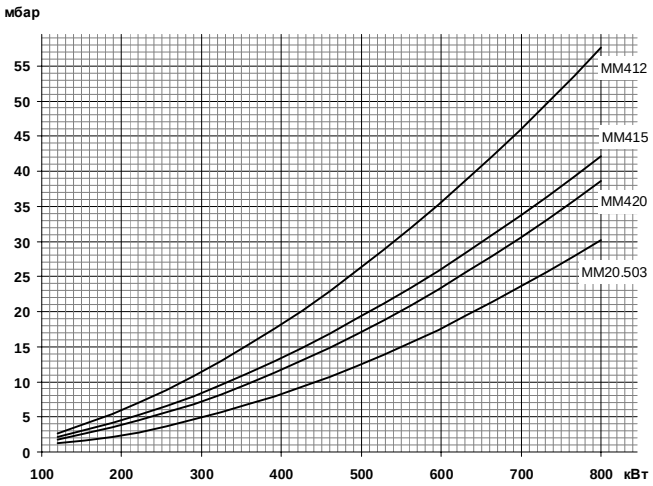

Газовая арматура	P_{max}	Переходник	BTGA	BTVS	CTV	Реле P_{max}	GPL
MM412 B20C-R5/4-T	**360 мбар**	**2"M X 1"1/4F**	**BTGA 1 1/4"**	**BTVS 1 1/4"FF**	**VPS 504**	**В комплекте**	
19990712		96000032	97059999	97719999	98000101	-	98000462
MM415 B20C-R6/4	**360 мбар**	**2"M X 1"1/2F**	**BTGA 1 1/2"**	**BTVS 1 1/2"FF**	**VPS 504**	**В комплекте**	
19990713		96000007	97069999	97729999	98000101	-	98000462
MM420 B20C-R2	**360 мбар**	**Не нужен**	**BTGA 2"**	**BTVS 2"FF**	**VPS 504**	**В комплекте**	
19990715		-	97079999	97739999	98000101	-	98000462
MM20.503 B120C-R2	**500 мбар**	**Не нужен**	**BTGA 2"**	**BTVS 2"FF**	**VPS 504**	**В комплекте**	
19990717		-	97079999	97739999	98000102	-	98000462

Принадлежности

Шумопоглощающий кожух	10 дБ(А)	97980053
Клапан соединения с атмосферой (VSF)		98000334
Головка длинная	600 мм	98000455

Габариты

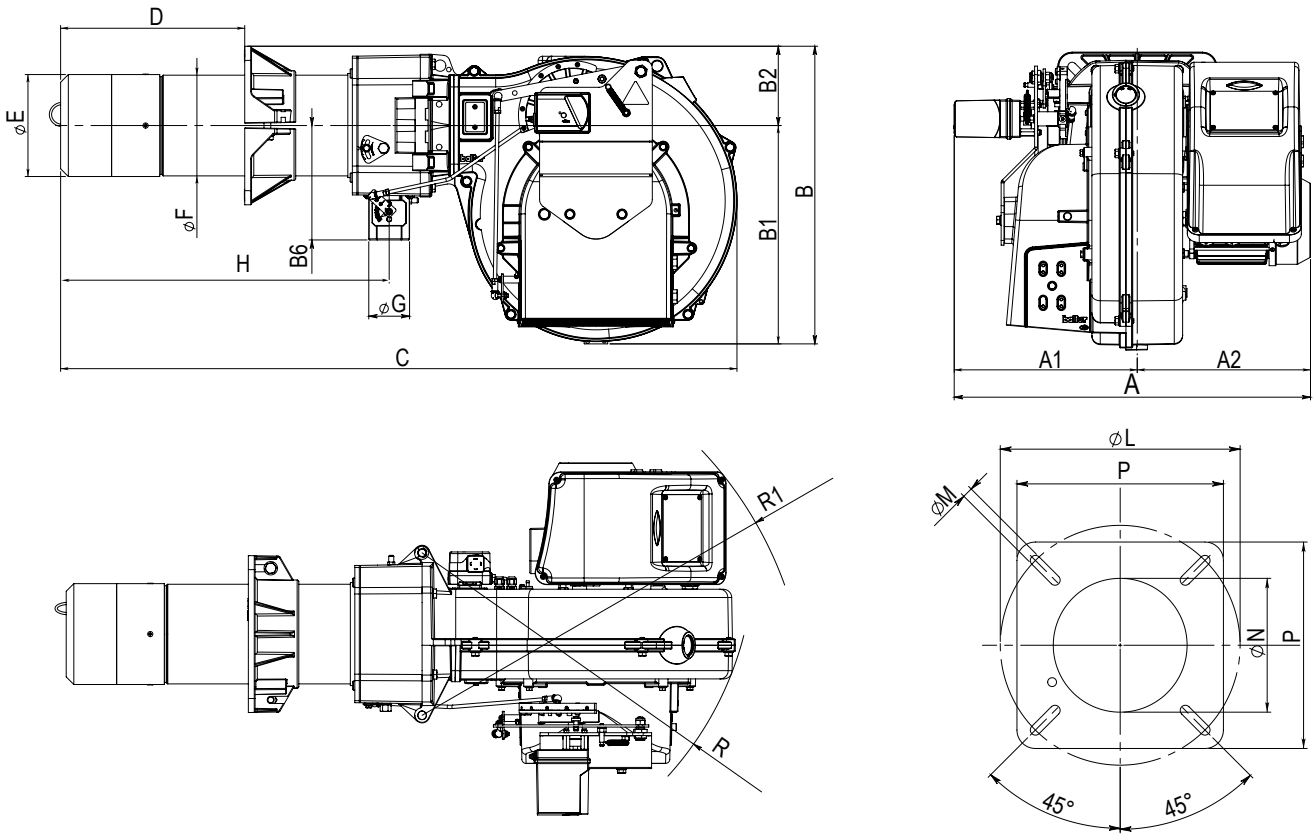

A	A1	A2	B	B1	B2	B6	C	D	ÆE	ÆF	G	H	P	ÆL	ÆM	ÆN	R	R1
628	323	305	526	386	140	202	1200	175¸ 400	180	178	2”	585	280	250¸ 325	M12	190	593	687

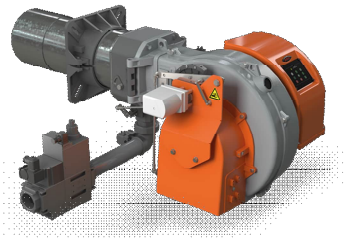

TBG 110 LX P **арт. 18580010**

Плавно-двухступенчатая горелка для сжигания природного и сжиженного газа состоит из:

- Алюминиевый корпус,
- Воздушная заслонка,
- Газовая заслонка,
- Регулируемая подпорная шайба,
- Вентилятор с мотором,
- Электронный автомат горения,
- Трансформатор розжига,
- Реле давления воздуха,
- Регулятор газо-воздушной смеси с сервоприводом
- Электрод ионизации для контроля пламени,
- Резьбовое присоединение газовой арматуры,
- Головка горелки из нержавеющей жаропрочной стали с газораспределителем,
- Подвижный фланец крепления к теплогенератору.

Технические характеристики

Мощность	160¸ 1200 кВт
Регулирование мощности	Плавно-двухступенчатое
Режим работы	Прерывистый (остановка 1 раз в 24 ч)
Эмиссия оксидов азота	3 класс
Уровень шума	73 дБ(А)
Подключение газовой арматуры	Снизу
Электропитание	~3/380В/50 Гц
Степень электрозащиты	IP40
Потребляемая электрическая мощность	1,76 кВт
Автомат горения	LME 22.331
Мотор вентилятора	1,5 кВт
Датчик пламени	Электрод ионизации
Сервопривод	Siemens SQN72

Диаграммы

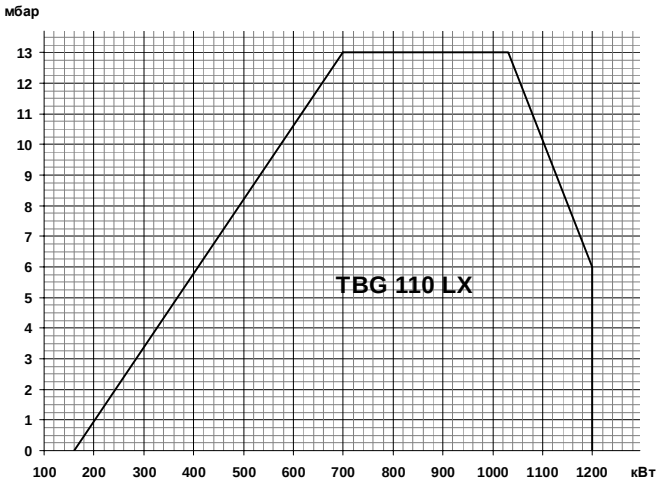

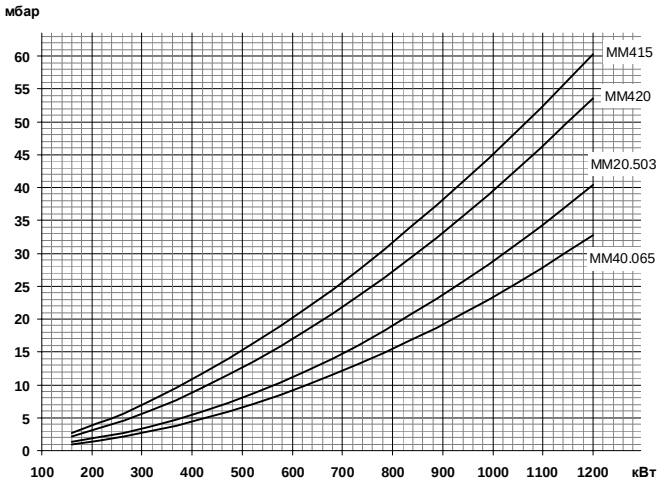

Газовая арматура	P_{max}	Переходник	BTGA	BTVS	CTV	Реле P_{max}	GPL
MM415B50C-R6/4	**360 мбар**	**2"M X 1"1/2F**	**BTGA 1 1/2"**	**BTVS 1 1/2"FF**	**VPS 504**	**В комплекте**	**Не нужен**
19990714		96000007	97069999	97729999	98000101	-	-
MM420B50C-R2	**360 мбар**	**Не нужен**	**BTGA 2"**	**BTVS 2"FF**	**VPS 504**	**В комплекте**	**Не нужен**
19990716		-	97079999	97739999	98000101	-	-
MM20.503 B120C-R2	**500 мбар**	**Не нужен**	**BTGA 2"**	**BTVS 2"FF**	**VPS 504**	**В комплекте**	**Не нужен**
19990717		-	97079999	97739999	98000102	-	-
MM40.065B120C-R2	**500 мбар**	**Не нужен**	**BTGA DN65**	**BTVS DN 65**	**VPS 504**	**В комплекте**	**Не нужен**
19990718		-	97089999	97749999	98000101	-	-

Принадлежности

Шумопоглощающий кожух	10 дБ(А)	97980053
Клапан соединения с атмосферой (VSF)		98000334
Головка длинная	600 мм	98000456

Габариты

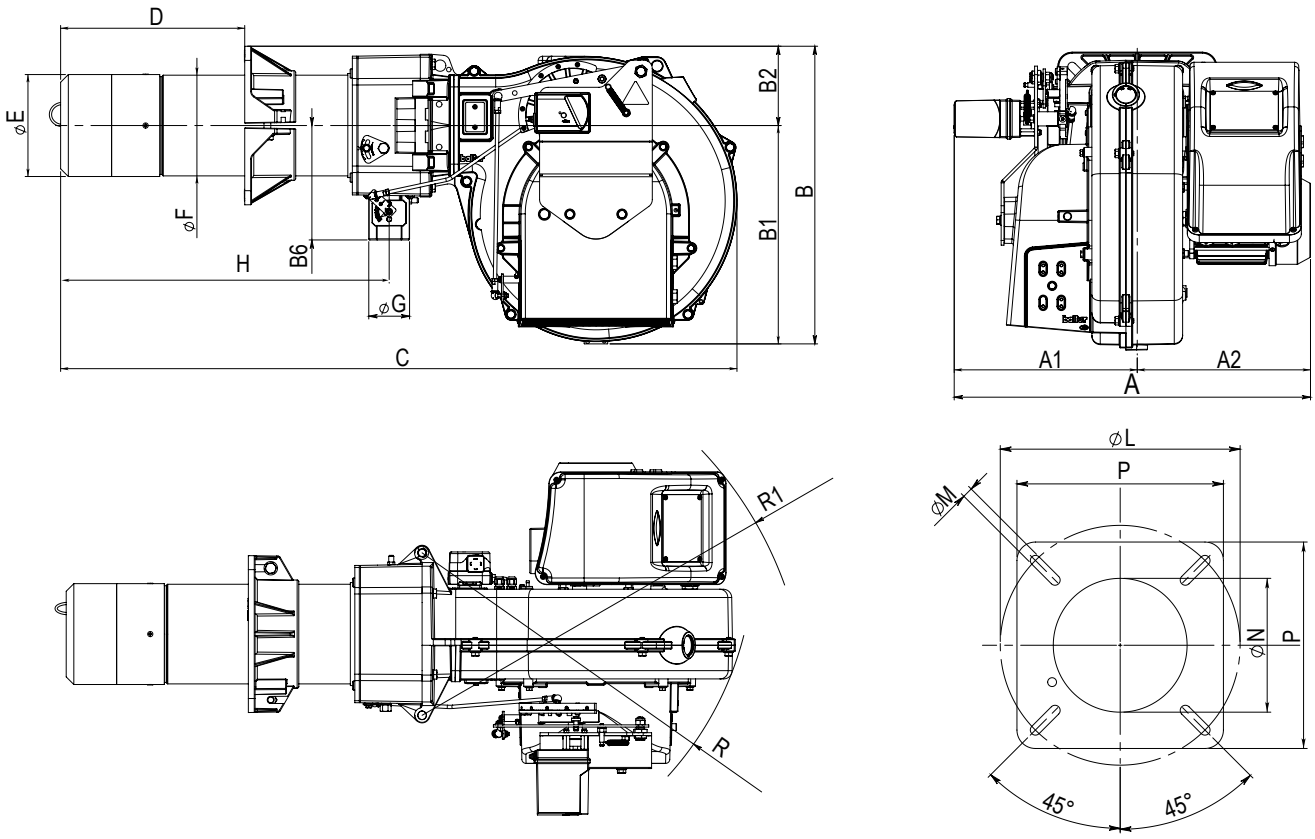

A	A1	A2	B	B1	B2	B6	C	D	ÆE	ÆF	G	H	P	ÆL	ÆM	ÆN	R	R1
641	323	318	546	386	160	202	1245	200¸ 450	224	219	2”	630	320	280¸ 370	M12	235	593	687

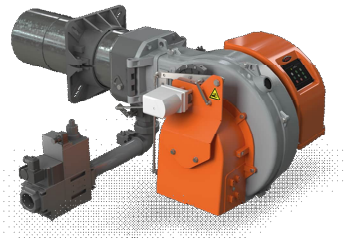

TBG 140 LX P арт. 18670010

Плавно-двухступенчатая горелка для сжигания природного и сжиженного газа состоит из:

- Алюминиевый корпус,
- Воздушная заслонка,
- Газовая заслонка,
- Регулируемая подпорная шайба,
- Вентилятор с мотором,
- Электронный автомат горения,
- Трансформатор розжига,
- Реле давления воздуха,
- Регулятор газо-воздушной смеси с сервоприводом
- Электрод ионизации для контроля пламени,
- Резьбовое присоединение газовой арматуры,
- Головка горелки из нержавеющей жаропрочной стали с газораспределителем,
- Подвижный фланец крепления к теплогенератору.

Технические характеристики

Мощность	180¸ 1450 кВт
Регулирование мощности	Плавно-двухступенчатое
Режим работы	Прерывистый (остановка 1 раз в 24 ч)
Эмиссия оксидов азота	3 класс
Уровень шума	76 дБ(А)
Подключение газовой арматуры	Снизу
Электропитание	~3/380В/50 Гц
Степень электрозащиты	IP40
Потребляемая электрическая мощность	2,46 кВт
Автомат горения	LME 22.331
Мотор вентилятора	2,2 кВт
Датчик пламени	Электрод ионизации
Сервопривод	Siemens SQN72

Диаграммы

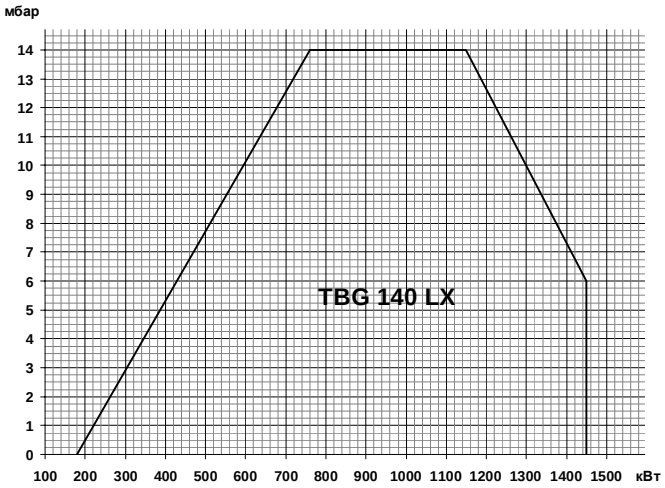

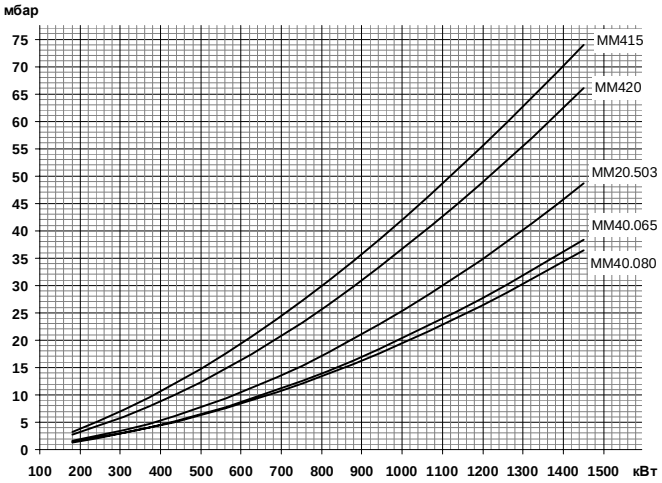

Газовая арматура	P_{max}	Переходник	BTGA	BTVS	CTV	Реле P_{max}	GPL
MM415B50C-R6/4	**360 мбар**	**2"M X 1"1/2F**	**BTGA 1 1/2"**	**BTVS 1 1/2"FF**	**VPS 504**	**В комплекте**	**Не нужен**
19990714		96000007	97069999	97729999	98000101	-	-
MM420B50C-R2	**360 мбар**	**Не нужен**	**BTGA 2"**	**BTVS 2"FF**	**VPS 504**	**В комплекте**	**Не нужен**
19990716		-	97079999	97739999	98000101	-	-
MM20.503 B120C-R2	**500 мбар**	**Не нужен**	**BTGA 2"**	**BTVS 2"FF**	**VPS 504**	**В комплекте**	**Не нужен**
19990717		-	97079999	97739999	98000102	-	-
MM40.065B120C-R2	**500 мбар**	**Не нужен**	**BTGA DN65**	**BTVS DN 65**	**VPS 504**	**В комплекте**	**Не нужен**
19990718		-	97089999	97749999	98000101	-	-
MM40.080B120C-R2	**500 мбар**	**Не нужен**	**BTGA DN80**	**BTVS DN 80**	**VPS 504**	**В комплекте**	**Не нужен**
19990719		-	97099999	97759999	98000101	-	-

Принадлежности

Шумопоглощающий кожух	10 дБ(А)	97980053
Клапан соединения с атмосферой (VSF)		98000334
Головка длинная	600 мм	98000456

Габариты

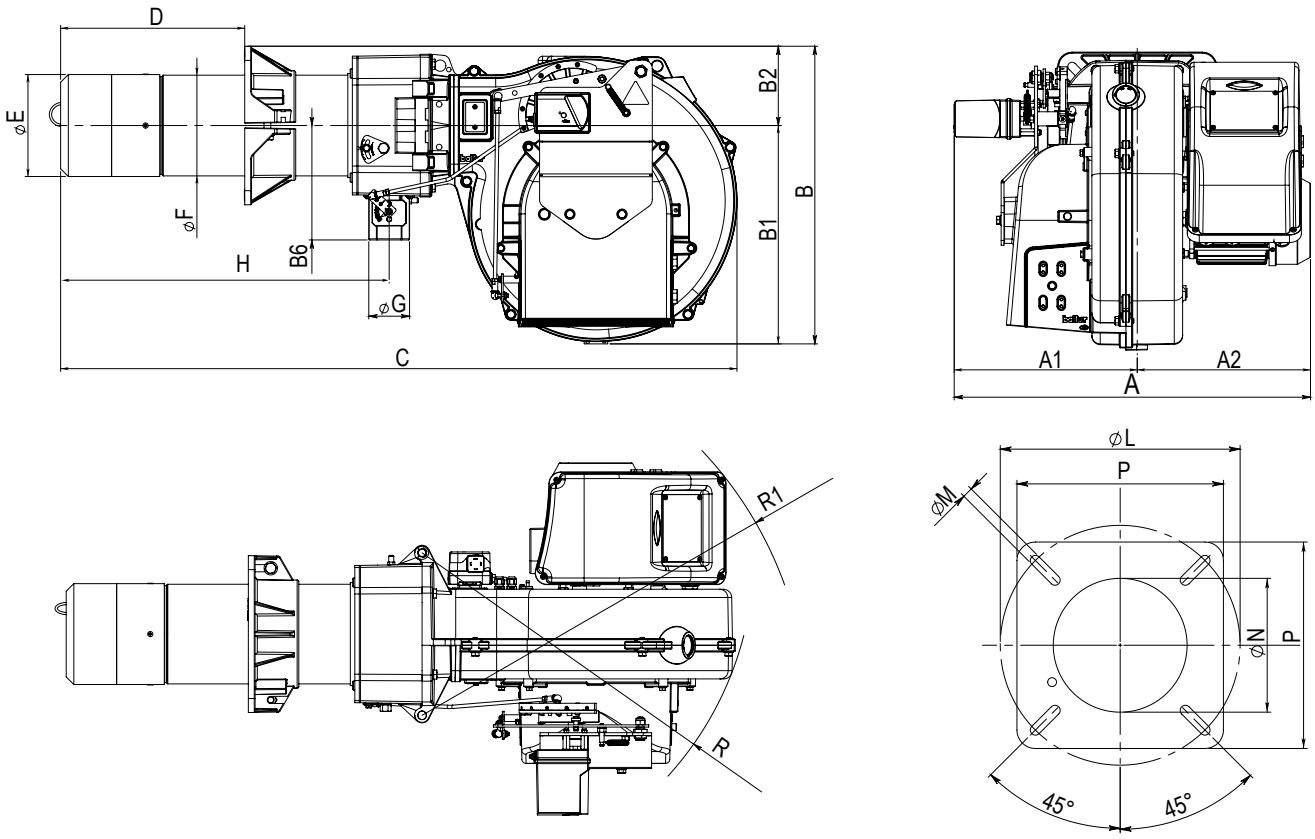

A	A1	A2	B	B1	B2	B6	C	D	ÆE	ÆF	G	H	P	ÆL	ÆM	ÆN	R	R1
667	323	344	546	386	160	202	1240	200, 450	240	219	2”	626	320	280, 370	M12	250	593	687

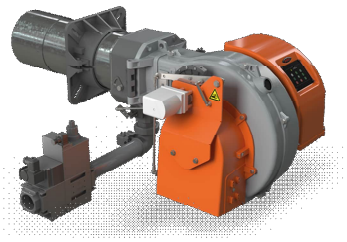

TBG 200 LX P **арт. 18760010**

Плавно-двухступенчатая горелка для сжигания природного и сжиженного газа состоит из:

- Алюминиевый корпус,
- Воздушная заслонка,
- Газовая заслонка,
- Регулируемая подпорная шайба,
- Вентилятор с мотором,
- Электронный автомат горения,
- Трансформатор розжига,
- Реле давления воздуха,
- Регулятор газо-воздушной смеси с сервоприводом
- Электрод ионизации для контроля пламени,
- Резьбовое присоединение газовой арматуры,
- Головка горелки из нержавеющей жаропрочной стали с газораспределителем,
- Подвижный фланец крепления к теплогенератору.

Технические характеристики

Мощность	200¸ 1900 кВт
Регулирование мощности	Плавно-двухступенчатое
Режим работы	Прерывистый (остановка 1 раз в 24 ч)
Эмиссия оксидов азота	3 класс
Уровень шума	80 дБ(А)
Подключение газовой арматуры	Снизу
Электропитание	~3/380В/50 Гц
Степень электрозащиты	IP40
Потребляемая электрическая мощность	3,49 кВт
Автомат горения	LME 22.331
Мотор вентилятора	3,0 кВт
Датчик пламени	Электрод ионизации
Сервопривод	Siemens SQN72

Диаграммы

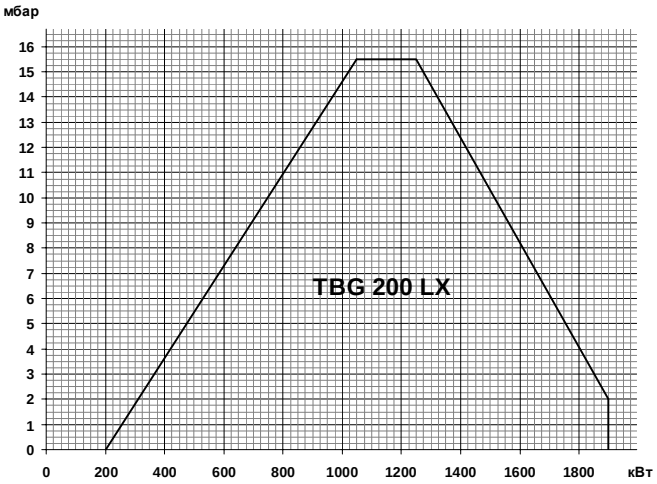

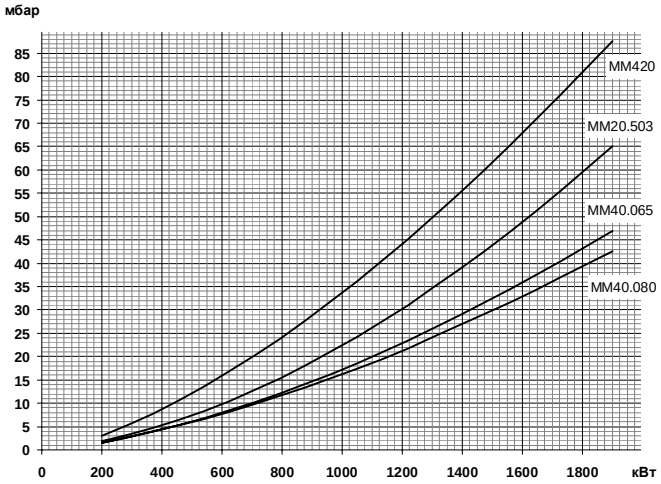

Газовая арматура	P_{max}	Переходник	BTGA	BTVS	CTV	Реле P_{max}	GPL
MM420B50C-R2	**360 мбар**	**Не нужен**	**BTGA 2"**	**BTVS 2"FF**	**VPS 504**	**В комплекте**	**Не нужен**
19990716		-	97079999	97739999	98000101	-	-
MM20.503 B120C-R2	**500 мбар**	**Не нужен**	**BTGA 2"**	**BTVS 2"FF**	**VPS 504**	**В комплекте**	**Не нужен**
19990717		-	97079999	97739999	98000102	-	-
MM40.065B120C-R2	**500 мбар**	**Не нужен**	**BTGA DN65**	**BTVS DN 65**	**VPS 504**	**В комплекте**	**Не нужен**
19990718		-	97089999	97749999	98000101	-	-
MM40.080B120C-R2	**500 мбар**	**Не нужен**	**BTGA DN80**	**BTVS DN 80**	**VPS 504**	**В комплекте**	**Не нужен**
19990719		-	97099999	97759999	98000101	-	-

Принадлежности

Шумопоглощающий кожух	10 дБ(А)	97980053
Клапан соединения с атмосферой (VSF)		98000334
Головка длинная	600 мм	98000456

Габариты

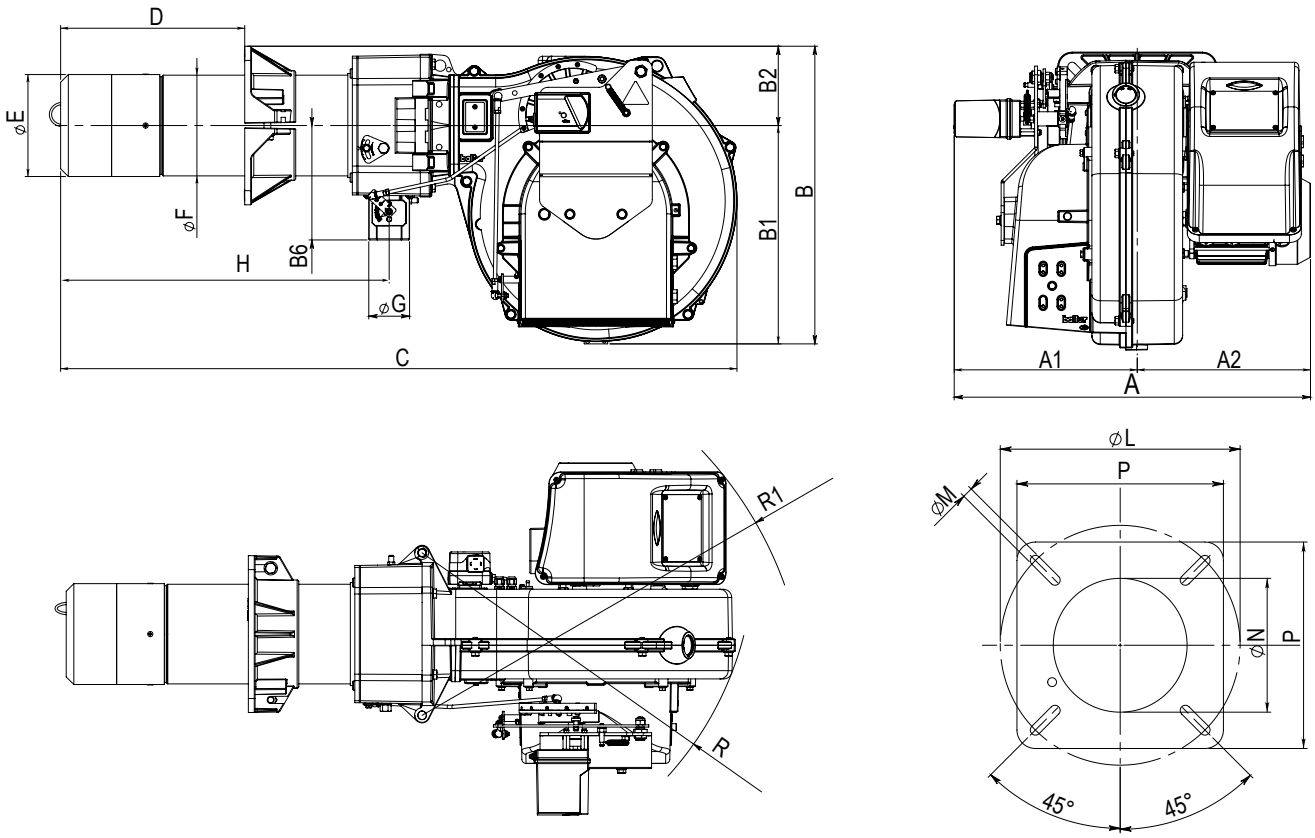

A	A1	A2	B	B1	B2	B6	C	D	ÆE	ÆF	G	H	P	ÆL	ÆM	ÆN	R	R1
679	323	356	546	386	160	202	1242	200¸ 450	250	219	2”	627	320	280¸ 370	M12	255	593	687

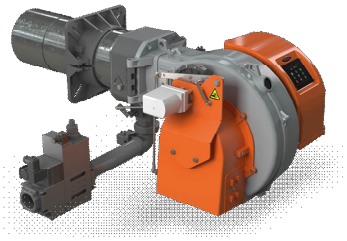

TBG 80 LX MC арт. 18510010

Модулирующая горелка для сжигания природного и сжиженного газа состоит из:

- Алюминиевый корпус,
- Воздушная заслонка,
- Газовая заслонка,
- Регулируемая подпорная шайба,
- Вентилятор с мотором,
- Электронный автомат горения,
- Трансформатор розжига,
- Реле давления воздуха,
- Регулятор газо-воздушной смеси с сервоприводом
- Электрод ионизации для контроля пламени,
- Резьбовое присоединение газовой арматуры,
- Головка горелки из нержавеющей жаропрочной стали с газораспределителем,
- Подвижный фланец крепления к теплогенератору.

Технические характеристики

Мощность	110¸ 800 кВт
Регулирование мощности	Модуляционное
Регулирование газо-воздушной смеси	Механическое
Глубина модуляции	1:7
Режим работы	Прерывистый (остановка 1 раз в 24 ч)
Эмиссия оксидов азота	3 класс
Уровень шума	72 дБ(А)
Подключение газовой арматуры	Снизу
Электропитание	~3/380В/50 Гц
Степень электрозащиты	IP40
Потребляемая электрическая мощность	1,35 кВт
Автомат горения	LME 22.233
Мотор вентилятора	1,1 кВт
Датчик пламени	Электрод ионизации
Сервопривод	Siemens SQN72

Диаграммы

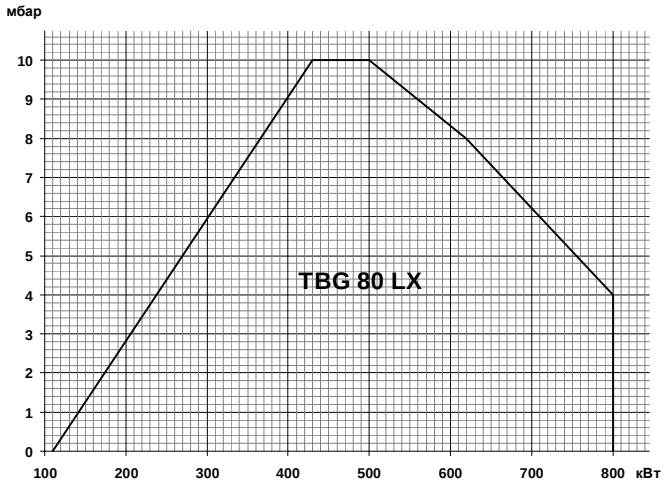

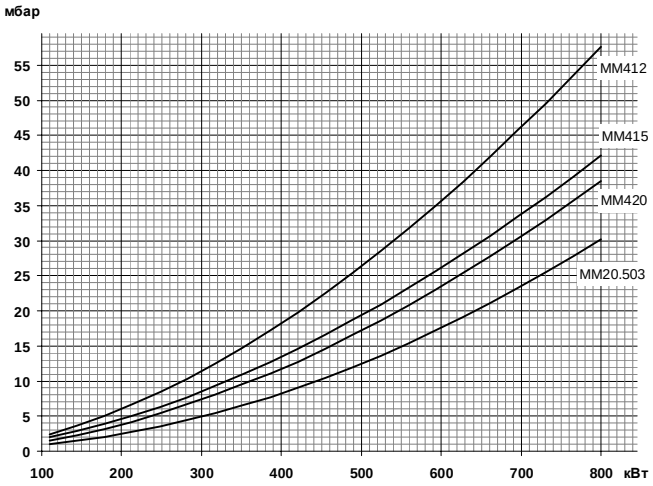

Газовая арматура	P_{max}	Переходник	BTGA	BTVS	CTV	Реле P_{max}	GPL
MM412 B20C-R5/4-T	**360 мбар**	**2"M X 1"1/4F**	**BTGA 1 1/4"**	**BTVS 1 1/4"FF**	**VPS 504**	**В комплекте**	
19990712		96000032	97059999	97719999	98000101	-	98000462
MM415 B20C-R6/4	**360 мбар**	**2"M X 1"1/2F**	**BTGA 1 1/2"**	**BTVS 1 1/2"FF**	**VPS 504**	**В комплекте**	
19990713		96000007	97069999	97729999	98000101	-	98000462
MM420 B20C-R2	**360 мбар**	**Не нужен**	**BTGA 2"**	**BTVS 2"FF**	**VPS 504**	**В комплекте**	
19990715		-	97079999	97739999	98000101	-	98000462
MM20.503 B120C-R2	**500 мбар**	**Не нужен**	**BTGA 2"**	**BTVS 2"FF**	**VPS 504**	**В комплекте**	
19990717		-	97079999	97739999	98000102	-	98000462

Принадлежности

		Датчик температуры			Датчик давления	
Регулятор мощности LC4	98000065					
Шумопоглощающий кожух	97980053	0 ^{0}C¸ 130 ^{0}C		98000023	0 ¸ 1 бар	98000045
Клапан соединения с атмосферой (VSF)	98000334	0 ^{0}C¸ 500 ^{0}C		98000021	0 ¸ 10 бар	98000046
Головка длинная (L=600 мм)	98000455	0 ^{0}C¸ 1100 ^{0}C		98000022	0 ¸ 16 бар	98000047
Преобразователь сигнала 4-20 мА)(*)	98000063				0 ¸ 25 бар	98000048
Блок питания 12В для LC 4	98000482				0 ¸ 40 бар	98000049

** Для установки в шкаф*

Габариты

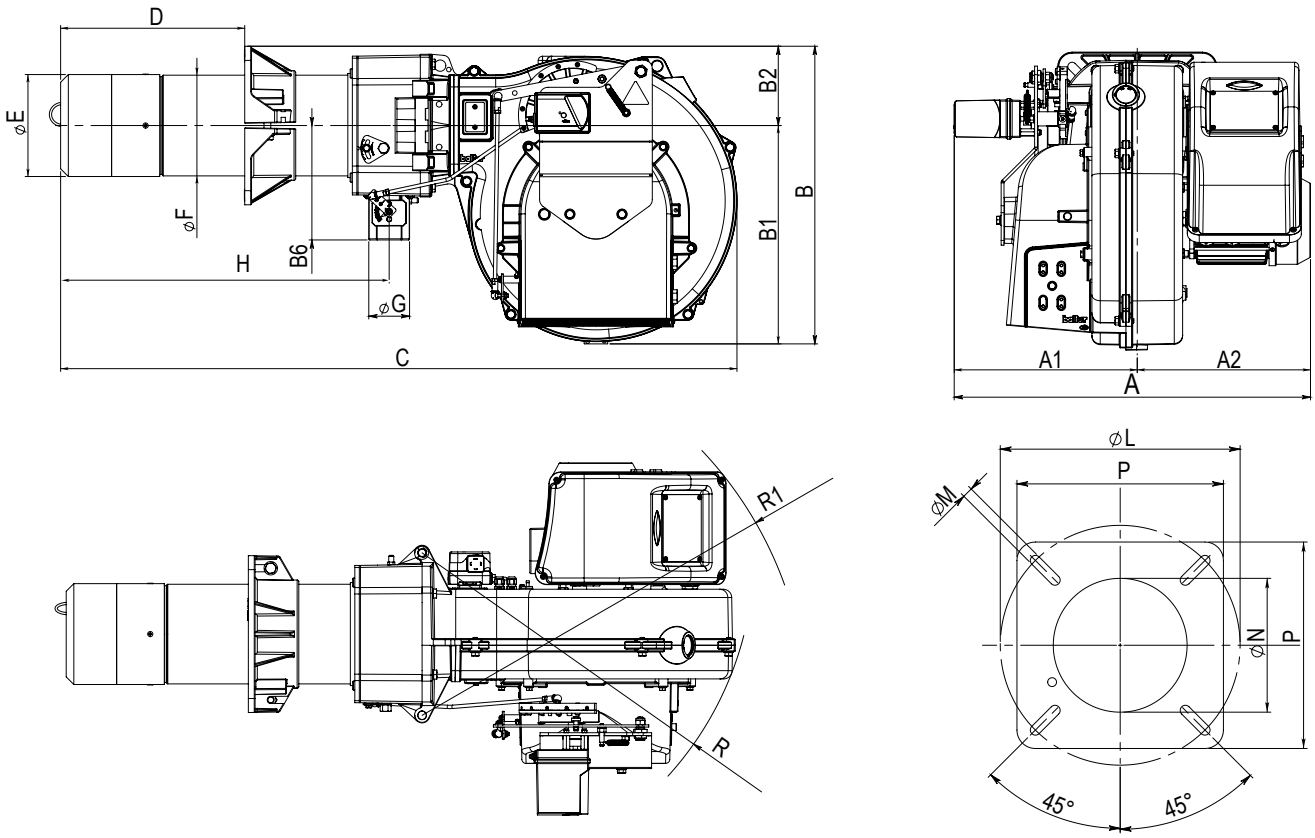

A	A1	A2	B	B1	B2	B6	C	D	ÆE	ÆF	G	H	P	ÆL	ÆM	ÆN	R	R1
628	323	305	546	386	160	202	1200	175¸ 400	180	178	2”	585	280	250¸ 325	M12	190	593	688

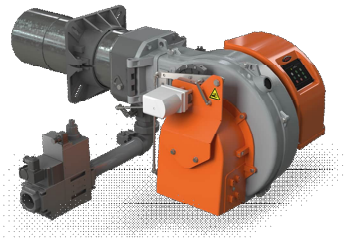

TBG 110 LX MC **арт. 18600010**

Модулирующая горелка для сжигания природного и сжиженного газа состоит из:

- Алюминиевый корпус,
- Воздушная заслонка,
- Газовая заслонка,
- Регулируемая подпорная шайба,
- Вентилятор с мотором,
- Электронный автомат горения,
- Трансформатор розжига,
- Реле давления воздуха,
- Регулятор газо-воздушной смеси с сервоприводом
- Электрод ионизации для контроля пламени,
- Резьбовое присоединение газовой арматуры,
- Головка горелки из нержавеющей жаропрочной стали с газораспределителем,
- Подвижный фланец крепления к теплогенератору.

Технические характеристики

Мощность	130¸ 1200 кВт
Регулирование мощности	Модуляционное
Регулирование газо-воздушной смеси	Механическое
Глубина модуляции	1:9
Режим работы	Прерывистый (остановка 1 раз в 24 ч)
Эмиссия оксидов азота	3 класс
Уровень шума	72 дБ(А)
Подключение газовой арматуры	Снизу
Электропитание	~3/380В/50 Гц
Степень электрозащиты	IP40
Потребляемая электрическая мощность	1,76 кВт
Автомат горения	LME 22.233
Мотор вентилятора	1,5 кВт
Датчик пламени	Электрод ионизации
Сервопривод	Siemens SQN72

Диаграммы

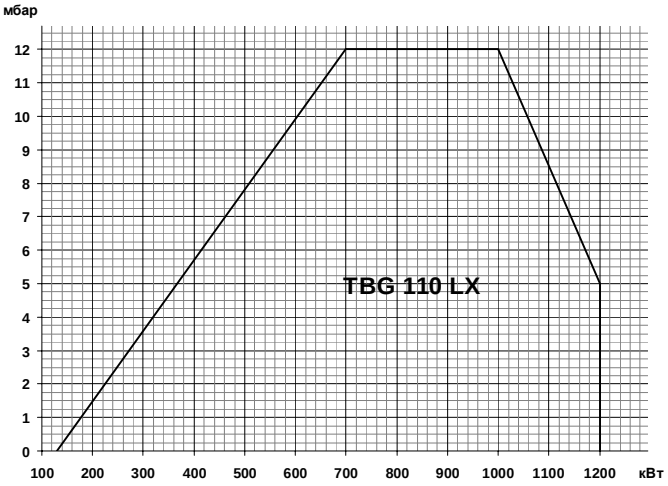

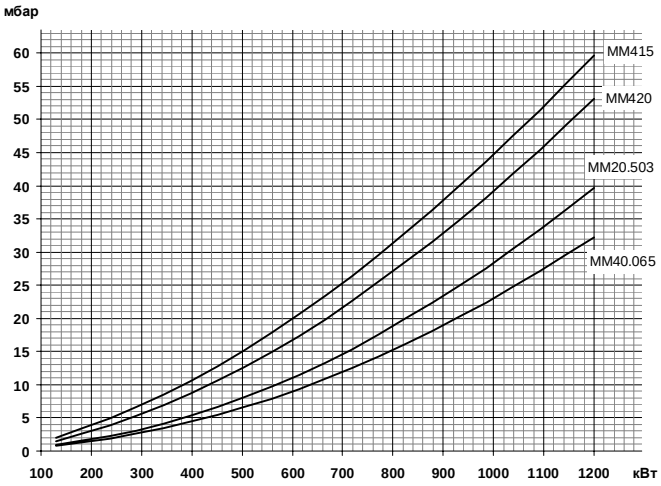

Газовая арматура	P_{max}	Переходник	BTGA	BTVS	CTV	Реле P_{max}	GPL
MM415B50C-R6/4	**360 мбар**	**2"M X 1"1/2F**	**BTGA 1 1/2"**	**BTVS 1 1/2"FF**	**VPS 504**	**В комплекте**	**Не нужен**
19990714		96000007	97069999	97729999	98000101	-	-
MM420B50C-R2	**360 мбар**	**Не нужен**	**BTGA 2"**	**BTVS 2"FF**	**VPS 504**	**В комплекте**	**Не нужен**
19990716		-	97079999	97739999	98000101	-	-
MM20.503 B120C-R2	**500 мбар**	**Не нужен**	**BTGA 2"**	**BTVS 2"FF**	**VPS 504**	**В комплекте**	**Не нужен**
19990717		-	97079999	97739999	98000102	-	-
MM40.065B120C-R2	**500 мбар**	**Не нужен**	**BTGA DN65**	**BTVS DN 65**	**VPS 504**	**В комплекте**	**Не нужен**
19990718		-	97089999	97749999	98000101	-	-

Принадлежности

		Датчик температуры		Датчик давления	
Регулятор мощности LC4	98000065				
Шумопоглощающий кожух	97980053	0 ^{0}C¸ 130 ^{0}C	98000023	0 ¸ 1 бар	98000045
Клапан соединения с атмосферой (VSF)	98000334	0 ^{0}C¸ 500 ^{0}C	98000021	0 ¸ 10 бар	98000046
Головка длинная (L=600 мм)	98000456	0 ^{0}C¸ 1100 ^{0}C	98000022	0 ¸ 16 бар	98000047
Преобразователь сигнала 4-20 мА)(*)	98000063			0 ¸ 25 бар	98000048
Блок питания 12В для LC 4	98000482			0 ¸ 40 бар	98000049

** Для установки в шкаф*

Габариты

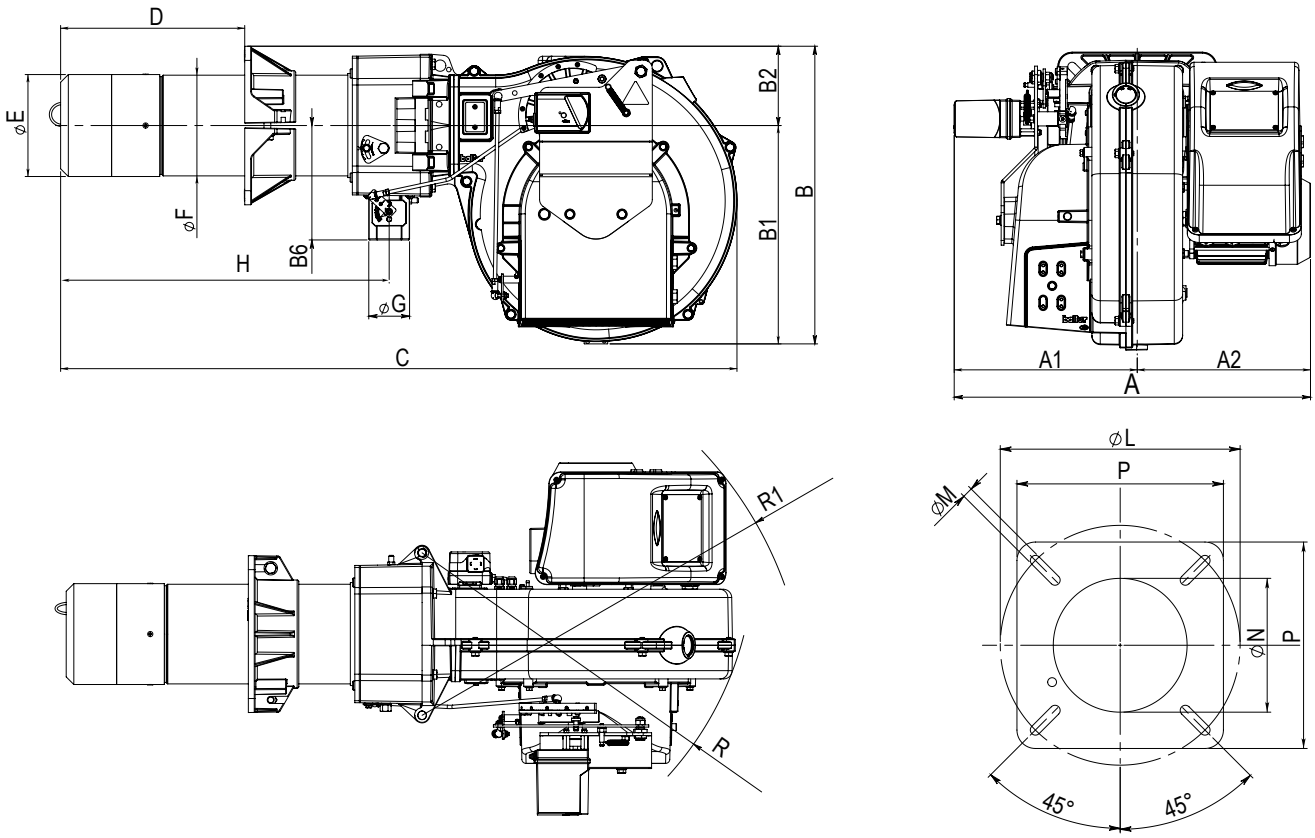

A	A1	A2	B	B1	B2	B6	C	D	ÆE	ÆF	G	H	P	ÆL	ÆM	ÆN	R	R1
641	323	318	546	386	160	202	1244	200¸ 450	224	219	2”	630	320	280¸ 370	M12	235	594	688

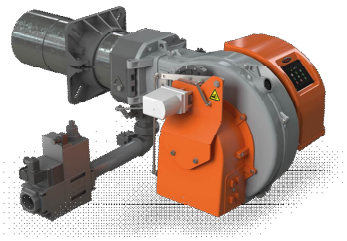

TBG 140 LX MC **арт. 18690010**

Модулирующая горелка для сжигания природного и сжиженного газа состоит из:

- Алюминиевый корпус,
- Воздушная заслонка,
- Газовая заслонка,
- Регулируемая подпорная шайба,
- Вентилятор с мотором,
- Электронный автомат горения,
- Трансформатор розжига,
- Реле давления воздуха,
- Регулятор газо-воздушной смеси с сервоприводом
- Электрод ионизации для контроля пламени,
- Резьбовое присоединение газовой арматуры,
- Головка горелки из нержавеющей жаропрочной стали с газораспределителем,
- Подвижный фланец крепления к теплогенератору.

Технические характеристики

Мощность	150¸1450 кВт
Регулирование мощности	Модуляционное
Регулирование газо-воздушной смеси	Механическое
Глубина модуляции	1:10
Режим работы	Прерывистый (остановка 1 раз в 24 ч)
Эмиссия оксидов азота	3 класс
Уровень шума	79 дБ(А)
Подключение газовой арматуры	Снизу
Электропитание	~3/380В/50 Гц
Степень электрозащиты	IP40
Потребляемая электрическая мощность	2,46 кВт
Автомат горения	LME 22.233
Мотор вентилятора	2,2 кВт
Датчик пламени	Электрод ионизации
Сервопривод	Siemens SQN72

Диаграммы

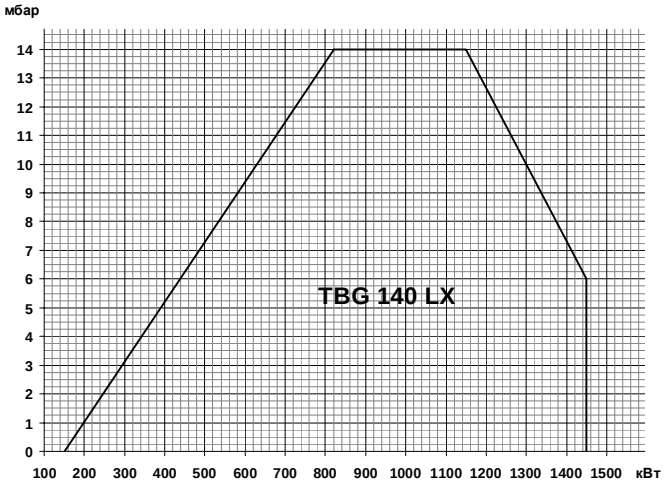

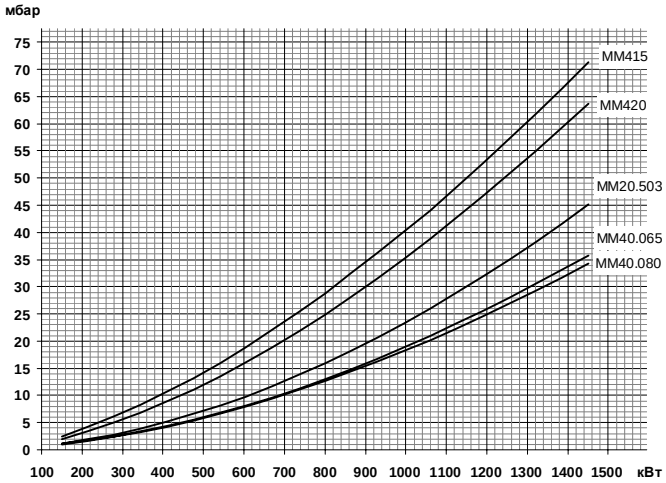

Газовая арматура	P_{max}	Переходник	BTGA	BTVS	CTV	Реле P_{max}	GPL
MM415B50C-R6/4	**360 мбар**	**2"M X 1"1/2F**	**BTGA 1 1/2"**	**BTVS 1 1/2"FF**	**VPS 504**	**В комплекте**	**Не нужен**
19990714		96000007	97069999	97729999	98000101	-	-
MM420B50C-R2	**360 мбар**	**Не нужен**	**BTGA 2"**	**BTVS 2"FF**	**VPS 504**	**В комплекте**	**Не нужен**
19990716		-	97079999	97739999	98000101	-	-
MM20.503 B120C-R2	**500 мбар**	**Не нужен**	**BTGA 2"**	**BTVS 2"FF**	**VPS 504**	**В комплекте**	**Не нужен**
19990717		-	97079999	97739999	98000102	-	-
MM40.065B120C-R2	**500 мбар**	**Не нужен**	**BTGA DN65**	**BTVS DN 65**	**VPS 504**	**В комплекте**	**Не нужен**
19990718		-	97089999	97749999	98000101	-	-
MM40.080B120C-R2	**500 мбар**	**Не нужен**	**BTGA DN80**	**BTVS DN 80**	**VPS 504**	**В комплекте**	**Не нужен**
19990719		-	97099999	97759999	98000101	-	-

Принадлежности

		Датчик температуры		Датчик давления	
Регулятор мощности LC4	98000065				
Шумопоглощающий кожух	97980053	0 °C¸ 130 °C	98000023	0¸1 бар	98000045
Клапан соединения с атмосферой (VSF)	98000334	0 °C¸ 500 °C	98000021	0¸10 бар	98000046
Головка длинная (L=600 мм)	98000456	0 °C¸ 1100 °C	98000022	0¸16 бар	98000047
Преобразователь сигнала 4-20 мА)(*)	98000063			0¸25 бар	98000048
Блок питания 12В для LC 4	98000482			0¸40 бар	98000049

** Для установки в шкаф*

Габариты

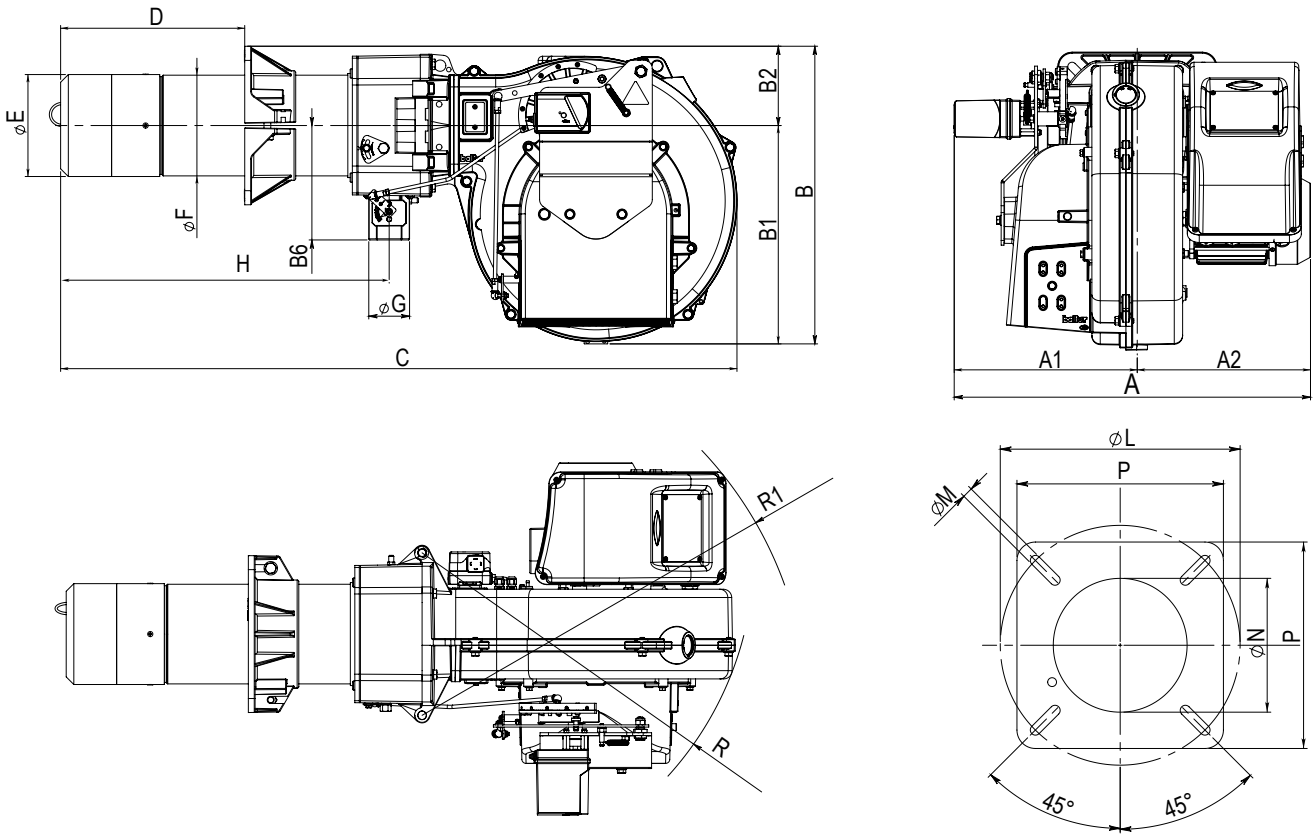

A	A1	A2	B	B1	B2	B6	C	D	ÆE	ÆF	G	H	P	ÆL	ÆM	ÆN	R	R1
667	323	344	546	386	160	202	1240	200¸ 450	240	219	2”	626	320	280¸ 370	M12	250	593	687

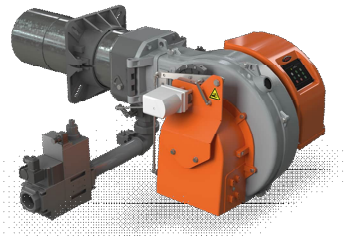

TBG 200 LX MC **арт. 18780010**

Модулирующая горелка для сжигания природного и сжиженного газа состоит из:

- Алюминиевый корпус,
- Воздушная заслонка,
- Газовая заслонка,
- Регулируемая подпорная шайба,
- Вентилятор с мотором,
- Электронный автомат горения,
- Трансформатор розжига,
- Реле давления воздуха,
- Регулятор газо-воздушной смеси с сервоприводом
- Электрод ионизации для контроля пламени,
- Резьбовое присоединение газовой арматуры,
- Головка горелки из нержавеющей жаропрочной стали с газораспределителем,
- Подвижный фланец крепления к теплогенератору.

Технические характеристики

Мощность	220¸ 1900 кВт
Регулирование мощности	Модуляционное
Регулирование газо-воздушной смеси	Механическое
Глубина модуляции	1:8
Режим работы	Прерывистый (остановка 1 раз в 24 ч)
Эмиссия оксидов азота	3 класс
Уровень шума	80 дБ(А)
Подключение газовой арматуры	Снизу
Электропитание	~3/380В/50 Гц
Степень электрозащиты	IP40
Потребляемая электрическая мощность	3,49 кВт
Автомат горения	LME 22.233
Мотор вентилятора	3,0 кВт
Датчик пламени	Электрод ионизации
Сервопривод	Siemens SQN72

Диаграммы

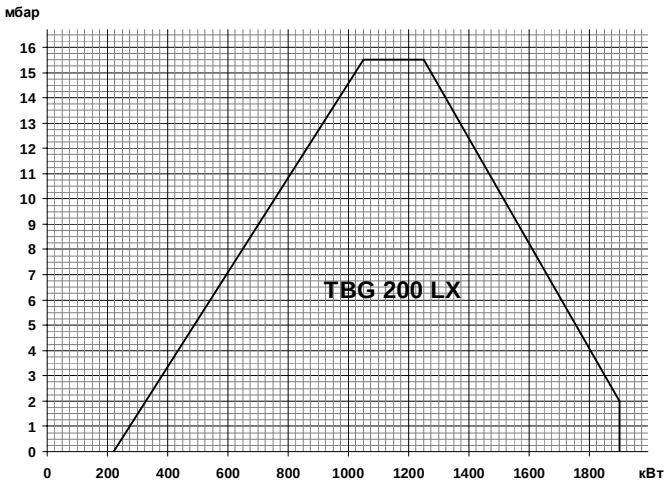

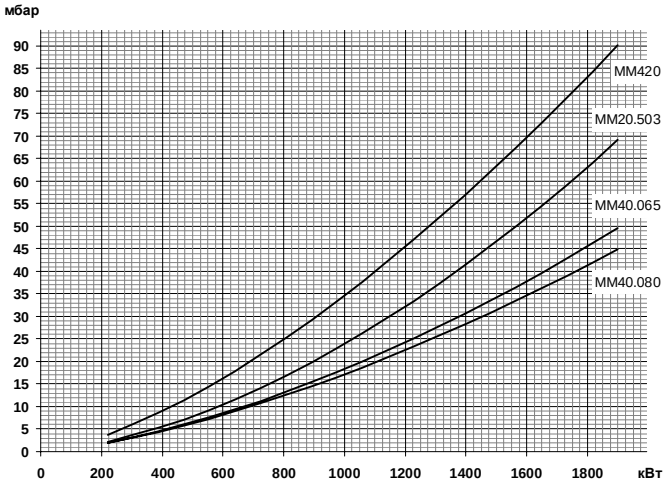

Газовая арматура	P_{max}	Переходник	BTGA	BTVS	CTV	Реле P_{max}	GPL
MM420B50C-R2	**360 мбар**	**Не нужен**	**BTGA 2"**	**BTVS 2"FF**	**VPS 504**	**В комплекте**	**Не нужен**
19990716		-	97079999	97739999	98000101	-	-
MM20.503 B120C-R2	**500 мбар**	**Не нужен**	**BTGA 2"**	**BTVS 2"FF**	**VPS 504**	**В комплекте**	**Не нужен**
19990717		-	97079999	97739999	98000102	-	-
MM40.065B120C-R2	**500 мбар**	**Не нужен**	**BTGA DN65**	**BTVS DN 65**	**VPS 504**	**В комплекте**	**Не нужен**
19990718		-	97089999	97749999	98000101	-	-
MM40.080B120C-R2	**500 мбар**	**Не нужен**	**BTGA DN80**	**BTVS DN 80**	**VPS 504**	**В комплекте**	**Не нужен**
19990719		-	97099999	97759999	98000101	-	-

Принадлежности

		Датчик температуры		Датчик давления	
Регулятор мощности LC4	98000065				
Шумопоглощающий кожух	97980053	0 °C¸ 130 °C	98000023	0 ¸ 1 бар	98000045
Клапан соединения с атмосферой (VSF)	98000334	0 °C¸ 500 °C	98000021	0 ¸ 10 бар	98000046
Головка длинная (L=600 мм)	98000456	0 °C¸ 1100 °C	98000022	0 ¸ 16 бар	98000047
Преобразователь сигнала 4-20 мА)(*)	98000063			0 ¸ 25 бар	98000048
Блок питания 12В для LC 4	98000482			0 ¸ 40 бар	98000049

** Для установки в шкаф*

Габариты

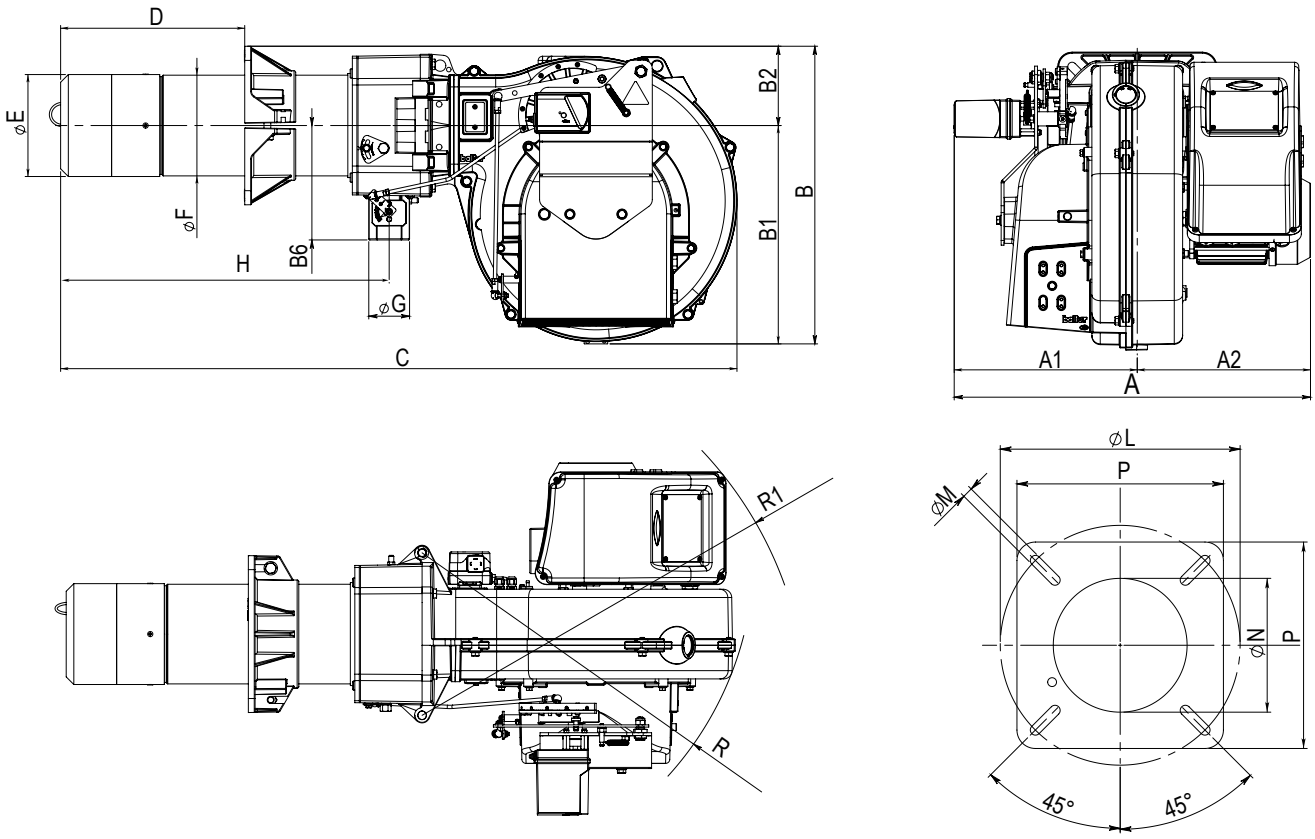

A	A1	A2	B	B1	B2	B6	C	D	ÆE	ÆF	G	H	P	ÆL	ÆM	ÆN	R	R1
679	323	356	546	386	160	202	1242	200¸ 450	250	219	2”	627	320	280¸ 370	M12	255	593	687

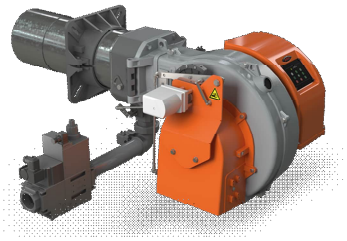

TBG 260 LX MC **арт. 18830010**

Модулирующая горелка для сжигания природного и сжиженного газа состоит из:

- Алюминиевый корпус,
- Воздушная заслонка,
- Газовая заслонка,
- Регулируемая подпорная шайба,
- Вентилятор с мотором,
- Электронный автомат горения,
- Трансформатор розжига,
- Реле давления воздуха,
- Регулятор газо-воздушной смеси с сервоприводом
- Электрод ионизации для контроля пламени,
- Резьбовое присоединение газовой арматуры,
- Головка горелки из нержавеющей жаропрочной стали с газораспределителем,
- Подвижный фланец крепления к теплогенератору.

Технические характеристики

Мощность	360¸ 2700 кВт
Регулирование мощности	Модуляционное
Регулирование газо-воздушной смеси	Механическое
Глубина модуляции	1:7
Режим работы	Прерывистый (остановка 1 раз в 24 ч)
Эмиссия оксидов азота	3 класс
Уровень шума	82 дБ(А)
Подключение газовой арматуры	Снизу
Электропитание	~3/380В/50 Гц
Степень электрозащиты	IP40
Потребляемая электрическая мощность	6,14 кВт
Автомат горения	LME 22.233
Мотор вентилятора	5,5 кВт
Датчик пламени	Электрод ионизации
Сервопривод	Siemens SQN72

Диаграммы

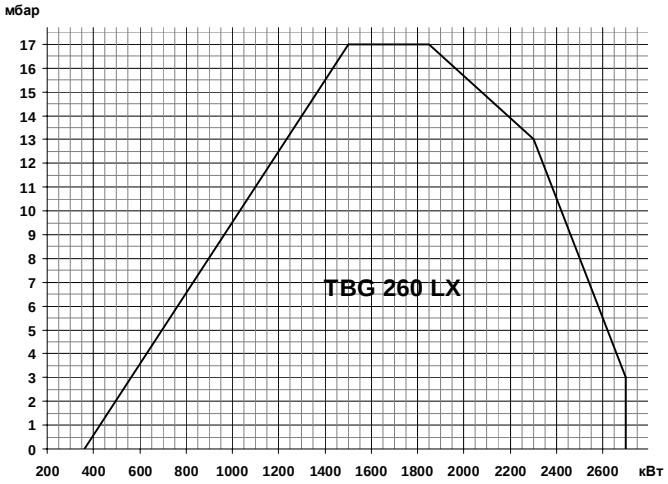

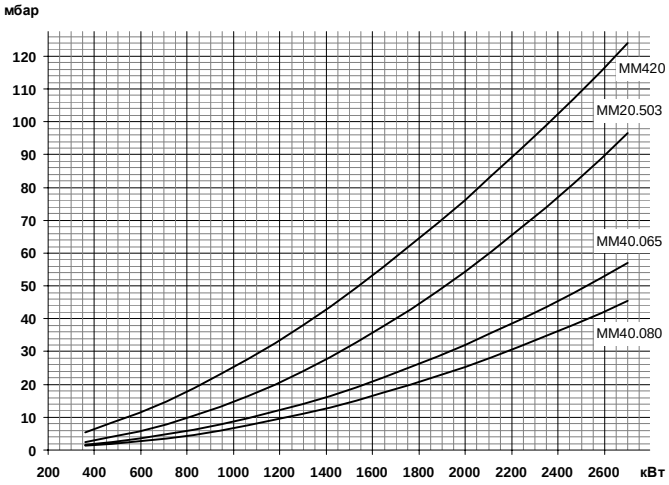

Газовая арматура	P_{max}	Переходник	BTGA	BTVS	CTV	Реле P_{max}	GPL
MM420B50C-R2	**360 мбар**	**Не нужен**	**BTGA 2"**	**BTVS 2"FF**	**VPS 504**	**В комплекте**	
19990716		-	97079999	97739999	98000101	-	98000380
MM20.503 B120C-R2	**500 мбар**	**Не нужен**	**BTGA 2"**	**BTVS 2"FF**	**VPS 504**	**В комплекте**	
19990717		-	97079999	97739999	98000102	-	98000380
MM40.065B120C-R2	**500 мбар**	**Не нужен**	**BTGA DN65**	**BTVS DN 65**	**VPS 504**	**В комплекте**	
19990718		-	97089999	97749999	98000101	-	98000380
MM40.080B120C-R2	**500 мбар**	**Не нужен**	**BTGA DN80**	**BTVS DN 80**	**VPS 504**	**В комплекте**	
19990719		-	97099999	97759999	98000101	-	98000380

Принадлежности

		Датчик температуры		Датчик давления	
Регулятор мощности LC4	98000065				
Шумопоглощающий кожух	97980053	0 ^{0}C¸ 130 ^{0}C	98000023	0 ¸ 1 бар	98000045
Клапан соединения с атмосферой (VSF)	98000334	0 ^{0}C¸ 500 ^{0}C	98000021	0 ¸ 10 бар	98000046
Головка длинная (L=600 мм)	98000456	0 ^{0}C¸ 1100 ^{0}C	98000022	0 ¸ 16 бар	98000047
Преобразователь сигнала 4-20 мА)(*)	98000063			0 ¸ 25 бар	98000048
Блок питания 12В для LC 4	98000482			0 ¸ 40 бар	98000049

** Для установки в шкаф*

Габариты

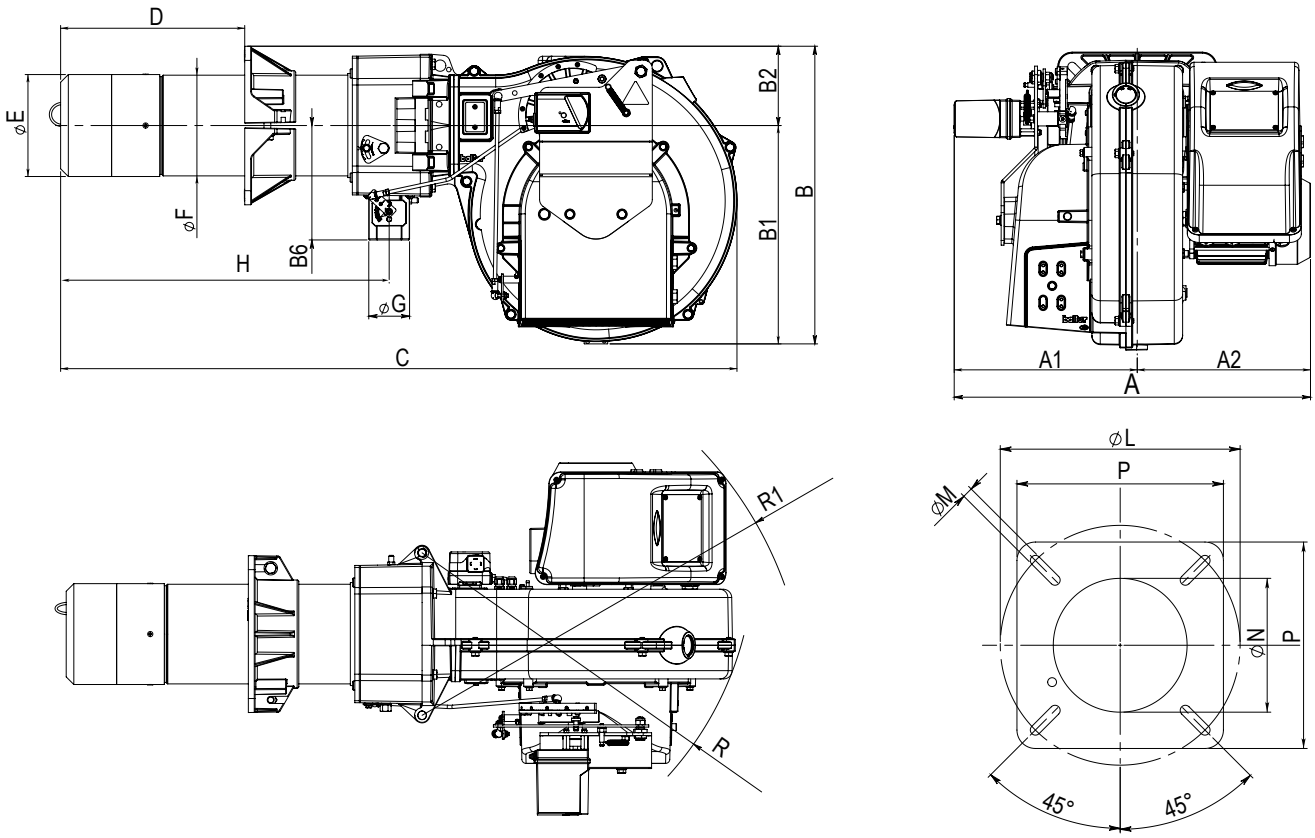

A	A1	A2	B	B1	B2	B6	C	D	ÆE	ÆF	G	H	P	ÆL	ÆM	ÆN	R	R1
766	372	394	557	397	160	202	1235	200¸450	250	219	2”	621	320	280¸370	M12	255	625	689

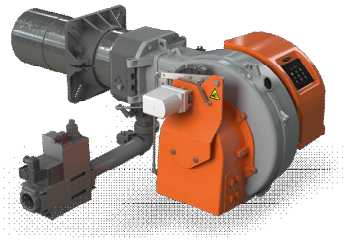

TBG 360 LX MC **арт. 18880010**

Модулирующая горелка для сжигания природного и сжиженного газа состоит из:

- Алюминиевый корпус,
- Воздушная заслонка,
- Газовая заслонка,
- Регулируемая подпорная шайба,
- Вентилятор с мотором,
- Электронный автомат горения,
- Трансформатор розжига,
- Реле давления воздуха,
- Регулятор газо-воздушной смеси с сервоприводом
- Электрод ионизации для контроля пламени,
- Резьбовое присоединение газовой арматуры,
- Головка горелки из нержавеющей жаропрочной стали с газораспределителем,
- Подвижный фланец крепления к теплогенератору.

Технические характеристики

Мощность	320¸ 3600 кВт
Регулирование мощности	Модуляционное
Регулирование газо-воздушной смеси	Механическое
Глубина модуляции	1:11
Режим работы	Прерывистый (остановка 1 раз в 24 ч)
Эмиссия оксидов азота	3 класс
Уровень шума	84 дБ(А)
Подключение газовой арматуры	Сверху
Электропитание	~3/380В/50 Гц
Степень электрозащиты	IP40
Потребляемая электрическая мощность	8,36 кВт
Автомат горения	LME 22.233
Мотор вентилятора	7,5 кВт
Датчик пламени	Электрод ионизации
Сервопривод	Siemens SQN72

Диаграммы



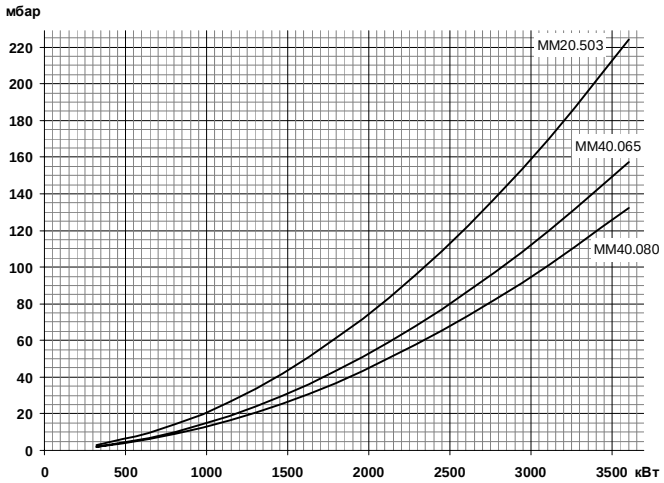

Газовая арматура	P_{max}	Переходник	BTGA	BTVS	CTV	Реле P_{max}	GPL
MM20.503 B120C-R2	**500 мбар**	**Не нужен**	**BTGA 2"**	**BTVS 2"FF**	**VPS 504**	**В комплекте**	**Не нужен**
19990717		-	97079999	97739999	98000102	-	-
MM40.065B120C-R2	**500 мбар**	**Не нужен**	**BTGA DN65**	**BTVS DN 65**	**VPS 504**	**В комплекте**	**Не нужен**
19990718		-	97089999	97749999	98000101	-	-
MM40.080B120C-R2	**500 мбар**	**Не нужен**	**BTGA DN80**	**BTVS DN 80**	**VPS 504**	**В комплекте**	**Не нужен**
19990719		-	97099999	97759999	98000101	-	-

Принадлежности

		Датчик температуры		Датчик давления	
Регулятор мощности LC4	98000065				
Шумопоглощающий кожух	97980053	0 ^{0}C¸ 130 ^{0}C	98000023	0 ¸ 1 бар	98000045
Клапан соединения с атмосферой (VSF)	98000334	0 ^{0}C¸ 500 ^{0}C	98000021	0 ¸ 10 бар	98000046
Головка длинная (L=600 мм)	98000456	0 ^{0}C¸ 1100 ^{0}C	98000022	0 ¸ 16 бар	98000047
Преобразователь сигнала 4-20 мА)(*)	98000063			0 ¸ 25 бар	98000048
Блок питания 12В для LC 4	98000482			0 ¸ 40 бар	98000049

** Для установки в шкаф*

Габариты

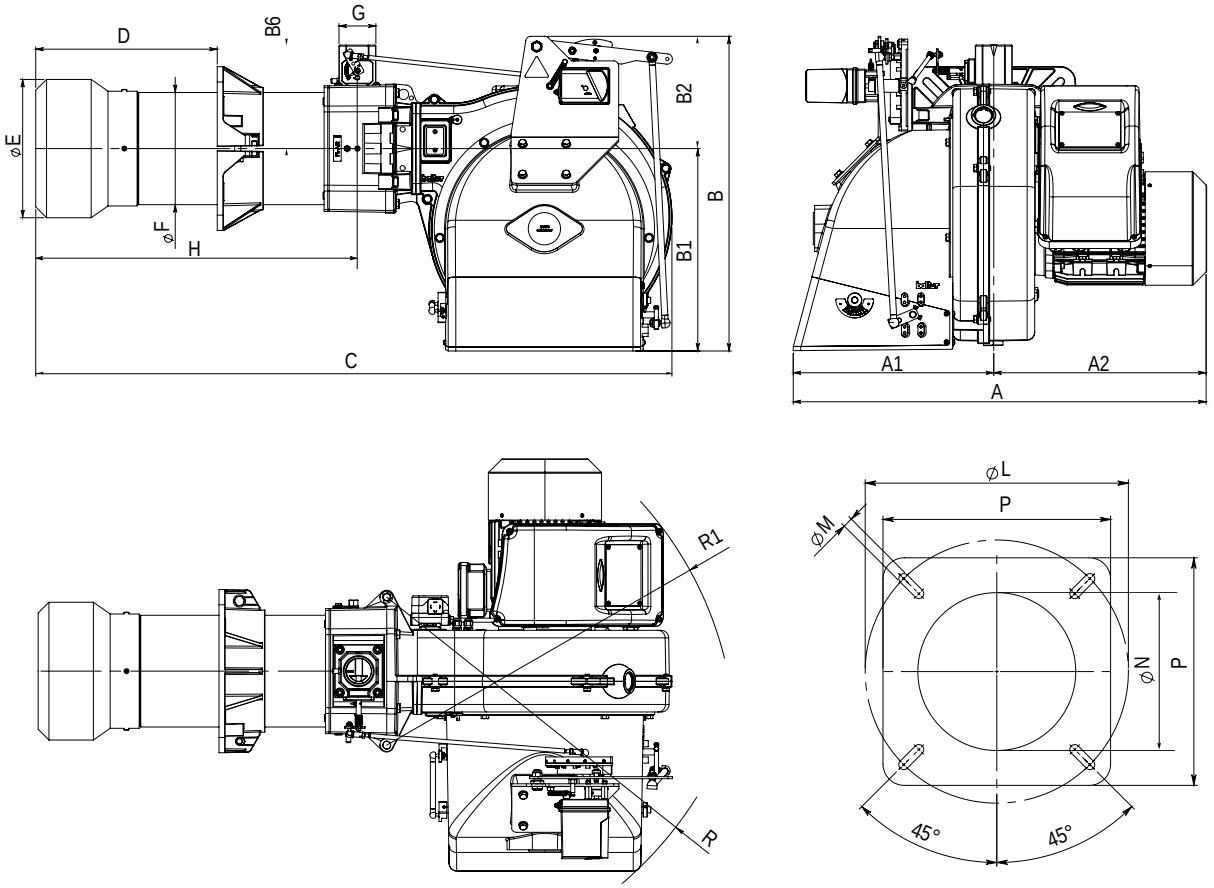

A	A1	A2	B	B1	B2	B6	C	D	ÆE	ÆF	G	H	P	ÆL	ÆM	ÆN	R	R1
808	392	416	614	395	219	202	1243	200¸ 450	270	219	2”	629	320	310¸ 370	M12	275	727	689

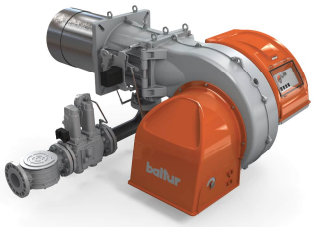

TBG 450 LX MC **арт. 18100010**

Модулирующая горелка для сжигания природного и сжиженного газа состоит из:

- Алюминиевый корпус,
- Воздушная заслонка,
- Газовая заслонка,
- Регулируемая подпорная шайба,
- Вентилятор с мотором,
- Электронный автомат горения,
- Трансформатор розжига,
- Реле давления воздуха,
- Регулятор газо-воздушной смеси с сервоприводом,
- Электрод ионизации для контроля пламени,
- Фланцевое присоединение газовой арматуры,
- Головка горелки из нержавеющей жаропрочной стали с газораспределителем,
- Фланец крепления к теплогенератору.

Технические характеристики

Мощность	560 ÷ 4800 кВт
Регулирование мощности	Модуляционное
Регулирование газо-воздушной смеси	Механическое
Глубина модуляции	1:8
Режим работы	Прерывистый (остановка 1 раз в 24 ч)
Эмиссия оксидов азота	3 класс
Уровень шума	82 дБ(А)
Подключение газовой арматуры	Снизу/сверху
Электропитание	~3/380В/50 Гц
Степень электрозащиты	IP54
Потребляемая электрическая мощность	9,8 кВт
Автомат горения	LME 73.831
Мотор вентилятора	9,2 кВт
Датчик пламени	Электрод ионизации
Сервопривод	Siemens SQM40

Диаграммы

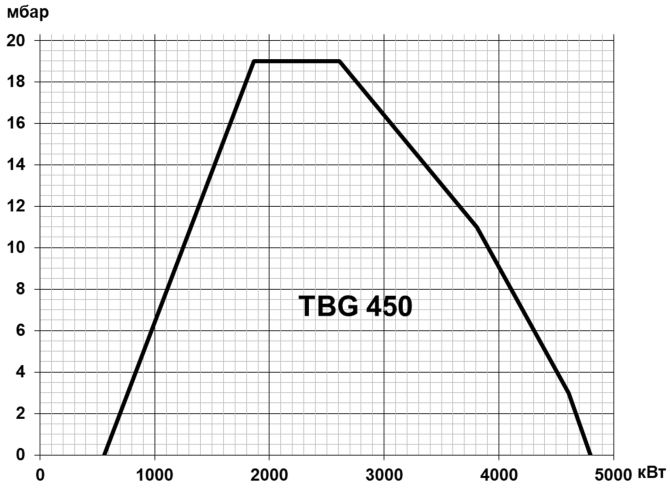

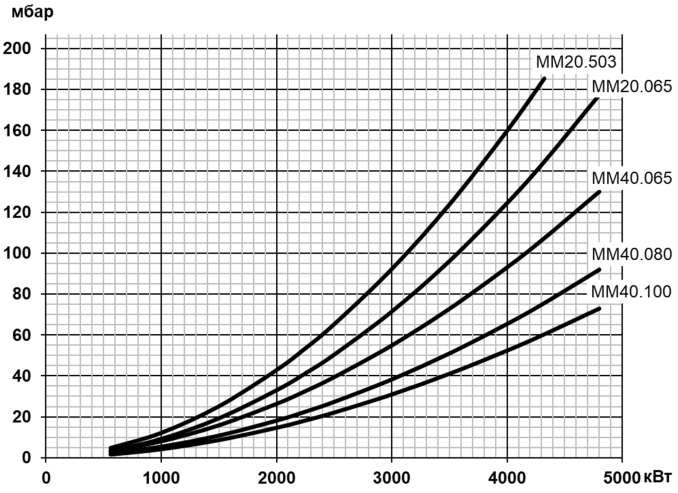

Газовая арматура	P_{max}	Переходник	BTGA	BTVS	CTV	Реле P_{max}	GPL
MM20.503 D120S-F080	**500 мбар**	**Не нужен**	**BTGA 2"**	**BTVS 2"FF**	**В комплекте**	**В комплекте**	
19990599			97079999	97739999	-	-	98000553
MM20.065 D120S-F080	**500 мбар**	**Не нужен**	**BTGA DN 65**	**BTVS DN 65**	**В комплекте**	**В комплекте**	
19990665		-	97089999	97749999	-	-	98000553
MM40.065 D120S-F080	**500 мбар**	**Не нужен**	**BTGA DN 65**	**BTVS DN 65**	**В комплекте**	**В комплекте**	
19990600		-	97089999	97749999	-	-	98000553
MM40.080 D120S-F080	**500 мбар**	**Не нужен**	**BTGA DN 80**	**BTVS DN 80**	**В комплекте**	**В комплекте**	
19990601		-	97099999	97759999	-	-	98000553
MM40.100 D120S-F080	**500 мбар**	**Не нужен**	**BTGA DN 100**	**BTVS DN 100**	**В комплекте**	**В комплекте**	
19990602		-	97109999	97769999	-	-	98000553

Принадлежности

		Датчик температуры		Датчик давления	
Регулятор мощности LC3	98000055	0 °C, 130 °C	98000023	0 , 1 бар	98000045
Шумопоглощающий кожух	97980058	0 °C, 500 °C	98000021	0 , 10 бар	98000046
Клапан соединения с атмосферой (VSF)	98000334	0 °C, 1100 °C	98000022	0 , 16 бар	98000047
Преобразователь сигнала 4-20 мА)	98000063			0 , 25 бар	98000048
				0 , 40 бар	98000049

Габариты

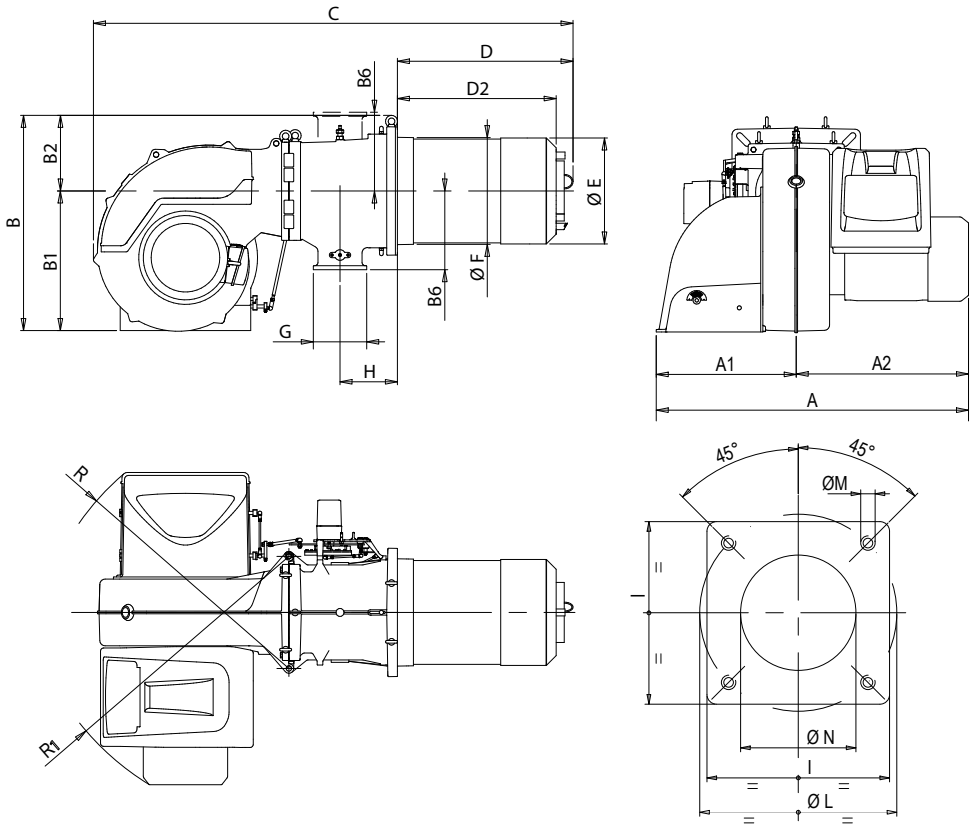

A	A1	A2	B	B1	B2	B6	C	D	D2	ÆE	ÆF	G	H	I	ÆL	ÆM	ÆN	R	R1
1060	530	530	810	525	285	295	1800	650	547, 597	397	410	DN80	223	480	520, 600	M20	415	960	1000

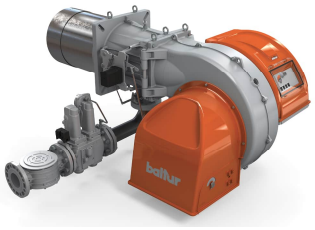

TBG 510 LX MC арт. 18130010

Модулирующая горелка для сжигания природного и сжиженного газа состоит из:

- Алюминиевый корпус,
- Воздушная заслонка,
- Газовая заслонка,
- Регулируемая подпорная шайба,
- Вентилятор с мотором,
- Электронный автомат горения,
- Трансформатор розжига,
- Реле давления воздуха,
- Регулятор газо-воздушной смеси с сервоприводом,
- Электрод ионизации для контроля пламени,
- Фланцевое присоединение газовой арматуры,
- Головка горелки из нержавеющей жаропрочной стали с газораспределителем,
- Фланец крепления к теплогенератору.

Технические характеристики

Мощность	580 ÷ 5100 кВт
Регулирование мощности	Модуляционное
Регулирование газо-воздушной смеси	Механическое
Глубина модуляции	1:8
Режим работы	Прерывистый (остановка 1 раз в 24 ч)
Эмиссия оксидов азота	3 класс
Уровень шума	84 дБ(А)
Подключение газовой арматуры	Снизу/сверху
Электропитание	~3/380В/50 Гц
Степень электрозащиты	IP54
Потребляемая электрическая мощность	11,6 кВт
Автомат горения	LME 73.831
Мотор вентилятора	11,0 кВт
Датчик пламени	Электрод ионизации
Сервопривод	Siemens SQM40

Диаграммы

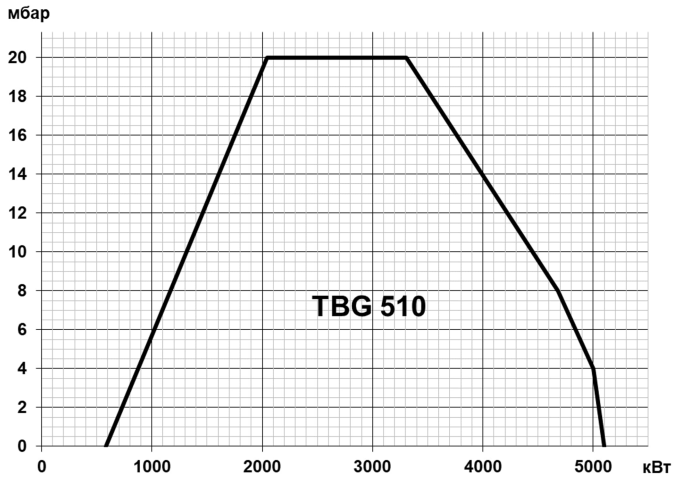

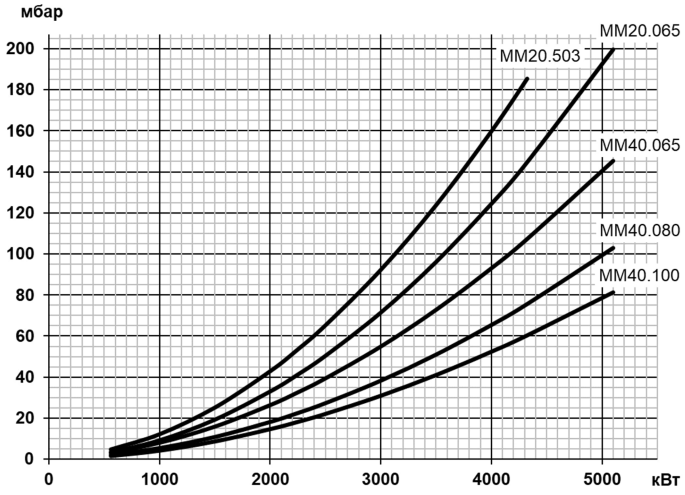

Газовая арматура	P_{max}	Переходник	BTGA	BTVS	CTV	Реле P_{max}	GPL
MM20.503 D120S-F080	**500 мбар**	**Не нужен**	**BTGA 2"**	**BTVS 2"FF**	**В комплекте**	**В комплекте**	
19990599			97079999	97739999	-	-	98000553
MM20.065 D120S-F080	**500 мбар**	**Не нужен**	**BTGA DN 65**	**BTVS DN 65**	**В комплекте**	**В комплекте**	
19990665		-	97089999	97749999	-	-	98000553
MM40.065 D120S-F080	**500 мбар**	**Не нужен**	**BTGA DN 65**	**BTVS DN 65**	**В комплекте**	**В комплекте**	
19990600		-	97089999	97749999	-	-	98000553
MM40.080 D120S-F080	**500 мбар**	**Не нужен**	**BTGA DN 80**	**BTVS DN 80**	**В комплекте**	**В комплекте**	
19990601		-	97099999	97759999	-	-	98000553
MM40.100 D120S-F080	**500 мбар**	**Не нужен**	**BTGA DN 100**	**BTVS DN 100**	**В комплекте**	**В комплекте**	
19990602		-	97109999	97769999	-	-	98000553

Принадлежности

		Датчик температуры		Датчик давления	
Регулятор мощности LC3	98000055	0 °C, 130 °C	98000023	0 , 1 бар	98000045
Шумопоглощающий кожух	97980058	0 °C, 500 °C	98000021	0 , 10 бар	98000046
Клапан соединения с атмосферой (VSF)	98000334	0 °C, 1100 °C	98000022	0 , 16 бар	98000047
Преобразователь сигнала 4-20 мА)	98000063			0 , 25 бар	98000048
				0 , 40 бар	98000049

Габариты

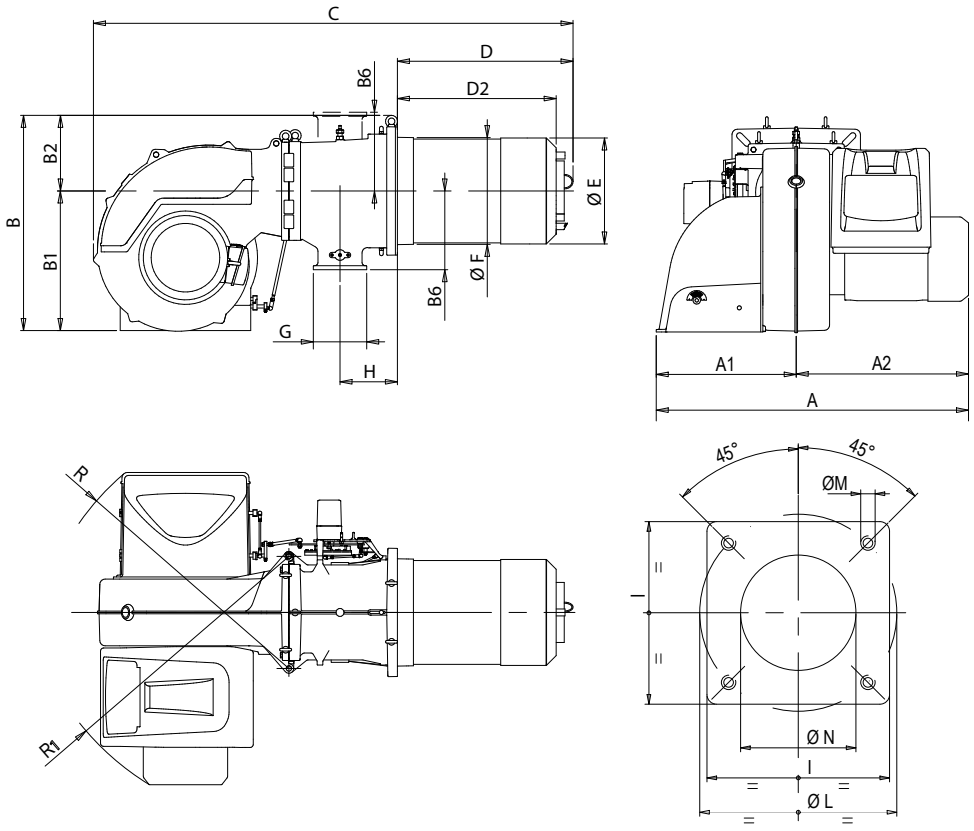

A	A1	A2	B	B1	B2	B6	C	D	D2	ÆE	ÆF	G	H	I	ÆL	ÆM	ÆN	R	R1
1060	530	530	810	525	285	295	1800	650	547, 597	397	410	DN80	223	480	520, 600	M20	415	960	1000

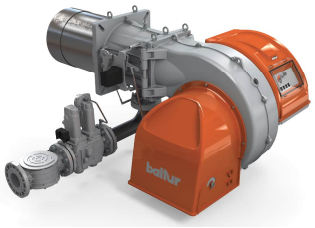

TBG 650 LX MC арт. 18160010

Модулирующая горелка для сжигания природного и сжиженного газа состоит из:

- Алюминиевый корпус,
- Воздушная заслонка,
- Газовая заслонка,
- Регулируемая подпорная шайба,
- Вентилятор с мотором,
- Электронный автомат горения,
- Трансформатор розжига,
- Реле давления воздуха,
- Регулятор газо-воздушной смеси с сервоприводом,
- Электрод ионизации для контроля пламени,
- Фланцевое присоединение газовой арматуры,
- Головка горелки из нержавеющей жаропрочной стали с газораспределителем,
- Фланец крепления к теплогенератору.

Технические характеристики

Мощность	600 ÷ 6500 кВт
Регулирование мощности	Модуляционное
Регулирование газо-воздушной смеси	Механическое
Глубина модуляции	1:11
Режим работы	Прерывистый (остановка 1 раз в 24 ч)
Эмиссия оксидов азота	3 класс
Уровень шума	84 дБ(А)
Подключение газовой арматуры	Снизу/сверху
Электропитание	~3/380В/50 Гц
Степень электрозащиты	IP54
Потребляемая электрическая мощность	15,6 кВт
Автомат горения	LME 73.831
Мотор вентилятора	15,0 кВт
Датчик пламени	Электрод ионизации
Сервопривод	Siemens SQM40

Диаграммы

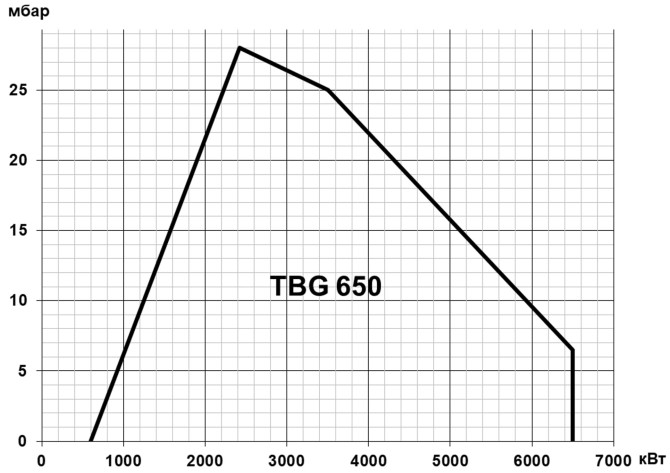

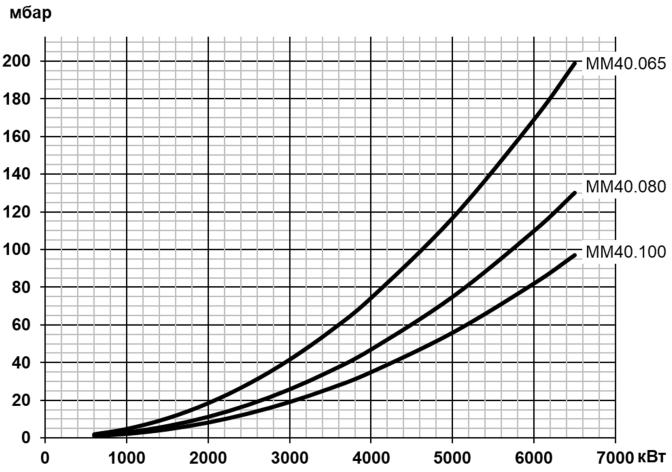

Газовая арматура	P_{max}	Переходник	BTGA	BTVS	CTV	Реле P_{max}	GPL
MM40.065 D120S-F080	**500 мбар**	**Не нужен**	**BTGA DN 65**	**BTVS DN 65**	**В комплекте**	**В комплекте**	
19990600		-	97089999	97749999	-	-	98000487
MM40.080 D120S-F080	**500 мбар**	**Не нужен**	**BTGA DN 80**	**BTVS DN 80**	**В комплекте**	**В комплекте**	
19990601		-	97099999	97759999	-	-	98000487
MM40.100 D120S-F080	**500 мбар**	**Не нужен**	**BTGA DN 100**	**BTVS DN 100**	**В комплекте**	**В комплекте**	
19990602		-	97109999	97769999	-	-	98000487

Принадлежности

		Датчик температуры		Датчик давления	
Регулятор мощности LC3	98000055	0 °C, 130 °C	98000023	0 , 1 бар	98000045
Шумопоглощающий кожух	97980058	0 °C, 500 °C	98000021	0 , 10 бар	98000046
Клапан соединения с атмосферой (VSF)	98000334	0 °C, 1100 °C	98000022	0 , 16 бар	98000047
Преобразователь сигнала 4-20 мА)	98000063			0 , 25 бар	98000048
				0 , 40 бар	98000049

Габариты

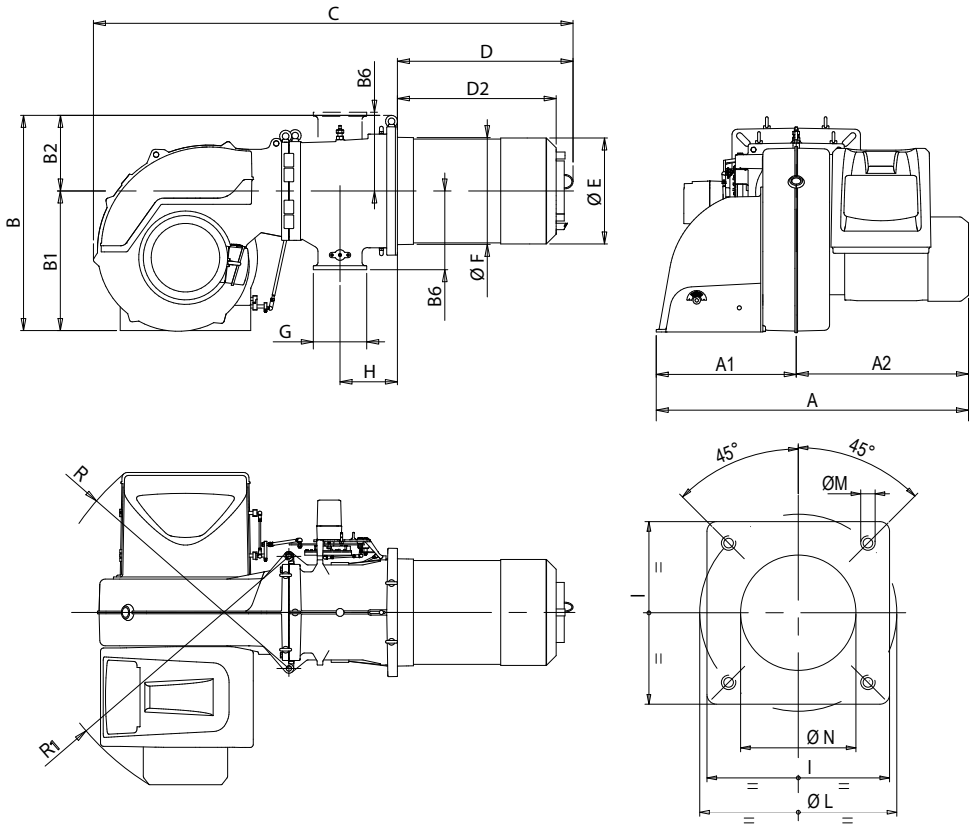

A	A1	A2	B	B1	B2	B6	C	D	D2	ÆE	ÆF	G	H	I	ÆL	ÆM	ÆN	R	R1
1100	530	580	810	525	285	295	1800	650	547, 597	397	410	DN80	223	480	520, 600	M20	415	960	1000

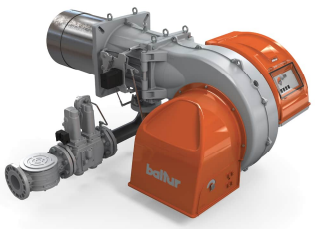

TBG 750 LX MC **арт. 18190010**

Модулирующая горелка для сжигания природного и сжиженного газа состоит из:

- Алюминиевый корпус,
- Воздушная заслонка,
- Газовая заслонка,
- Регулируемая подпорная шайба,
- Вентилятор с мотором,
- Электронный автомат горения,
- Трансформатор розжига,
- Реле давления воздуха,
- Регулятор газо-воздушной смеси с сервоприводом,
- Электрод ионизации для контроля пламени,
- Фланцевое присоединение газовой арматуры,
- Головка горелки из нержавеющей жаропрочной стали с газораспределителем,
- Фланец крепления к теплогенератору.

Технические характеристики

Мощность	600 ÷ 7500 кВт
Регулирование мощности	Модуляционное
Регулирование газо-воздушной смеси	Механическое
Глубина модуляции	1:12
Режим работы	Прерывистый (остановка 1 раз в 24 ч)
Эмиссия оксидов азота	3 класс
Уровень шума	87 дБ(А)
Подключение газовой арматуры	Снизу/сверху
Электропитание	~3/380В/50 Гц
Степень электрозащиты	IP54
Потребляемая электрическая мощность	19,1 кВт
Автомат горения	LME 73.831
Мотор вентилятора	18,5 кВт
Датчик пламени	Электрод ионизации
Сервопривод	Siemens SQM40

Диаграммы

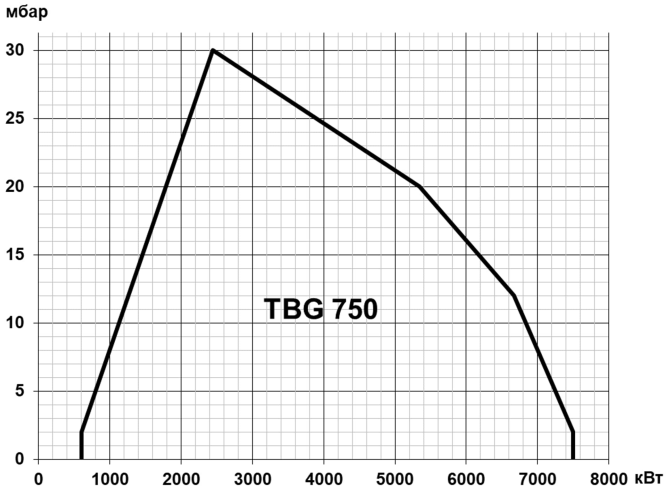

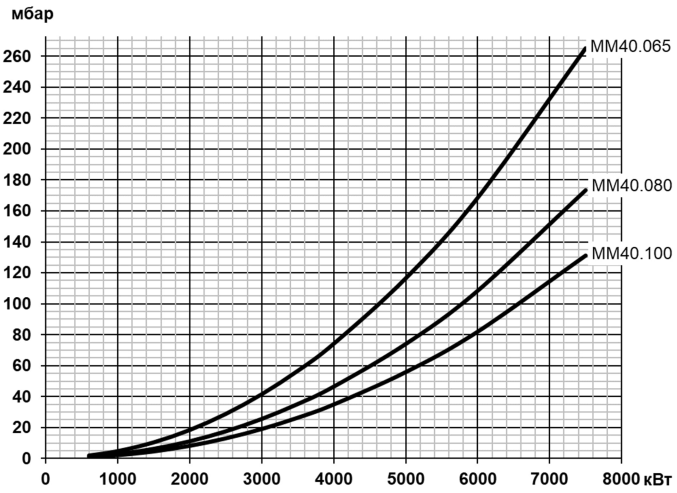

Газовая арматура	P_{max}	Переходник	BTGA	BTVS	CTV	Реле P_{max}	GPL
MM40.065 D120S-F080	**500 мбар**	**Не нужен**	**BTGA DN 65**	**BTVS DN 65**	**В комплекте**	**В комплекте**	
19990600		-	97089999	97749999	-	-	98000487
MM40.080 D120S-F080	**500 мбар**	**Не нужен**	**BTGA DN 80**	**BTVS DN 80**	**В комплекте**	**В комплекте**	
19990601		-	97099999	97759999	-	-	98000487
MM40.100 D120S-F080	**500 мбар**	**Не нужен**	**BTGA DN 100**	**BTVS DN 100**	**В комплекте**	**В комплекте**	
19990602		-	97109999	97769999	-	-	98000487

Принадлежности

		Датчик температуры		Датчик давления	
Регулятор мощности LC3	98000055	0 °C, 130 °C	98000023	0 ¸ 1 бар	98000045
Шумопоглощающий кожух	97980058	0 °C, 500 °C	98000021	0 ¸ 10 бар	98000046
Клапан соединения с атмосферой (VSF)	98000334	0 °C, 1100 °C	98000022	0 ¸ 16 бар	98000047
Преобразователь сигнала 4-20 мА)	98000063			0 ¸ 25 бар	98000048
				0 ¸ 40 бар	98000049

Габариты

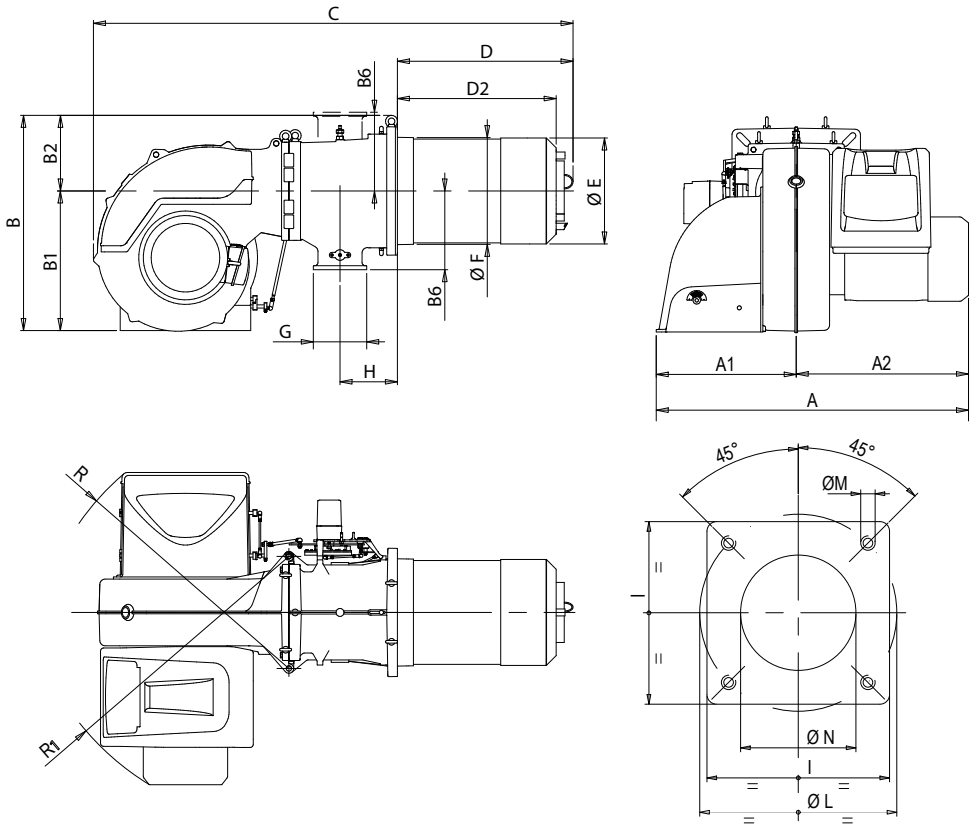

A	A1	A2	B	B1	B2	B6	C	D	D2	ÆE	ÆF	G	H	I	ÆL	ÆM	ÆN	R	R1
1180	530	650	810	525	285	295	1800	650	547, 597	397	410	DN80	223	480	520, 600	M20	415	960	1000



TBG 800 MC **арт. 67230020**

Модулирующая горелка для сжигания природного и сжиженного газа состоит из:

- Алюминиевый корпус,
- Воздушная заслонка,
- Газовая заслонка,
- Фиксированная подпорная шайба,
- Вентилятор с мотором,
- Электронный автомат горения,
- Трансформатор розжига,
- Реле давления воздуха,
- Регулятор газо-воздушной смеси с сервоприводом
- Электрод ионизации для контроля пламени,
- Фланцевое присоединение газовой арматуры,
- Головка горелки из нержавеющей жаропрочной стали с газораспределителем,
- Подвижный фланец крепления к теплогенератору.

Технические характеристики

Мощность	800¸ 8000 кВт
Регулирование мощности	Модуляционное
Регулирование газо-воздушной смеси	Механическое
Глубина модуляции	1:10
Режим работы	Прерывистый (остановка 1 раз в 24 ч)
Эмиссия оксидов азота	3 класс
Уровень шума	82,5 дБ(А)
Подключение газовой арматуры	Снизу
Электропитание	~3/380В/50 Гц
Степень электрозащиты	IP54
Потребляемая электрическая мощность	17,0 кВт
Автомат горения	LME 73
Мотор вентилятора	15,0 кВт
Датчик пламени	Электрод ионизации
Сервопривод	Siemens SQM40

Диаграммы

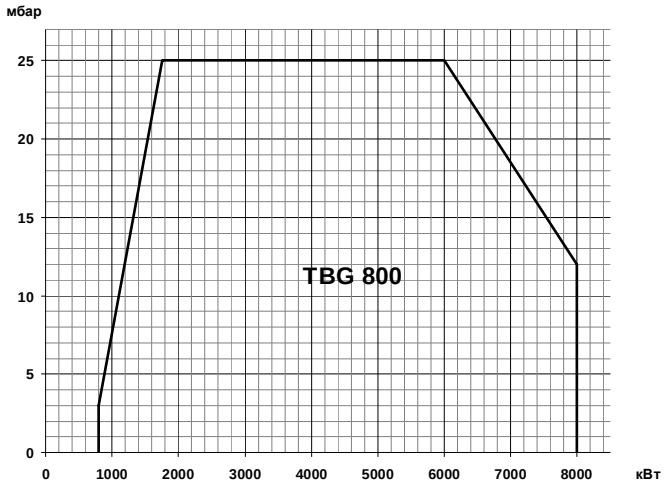

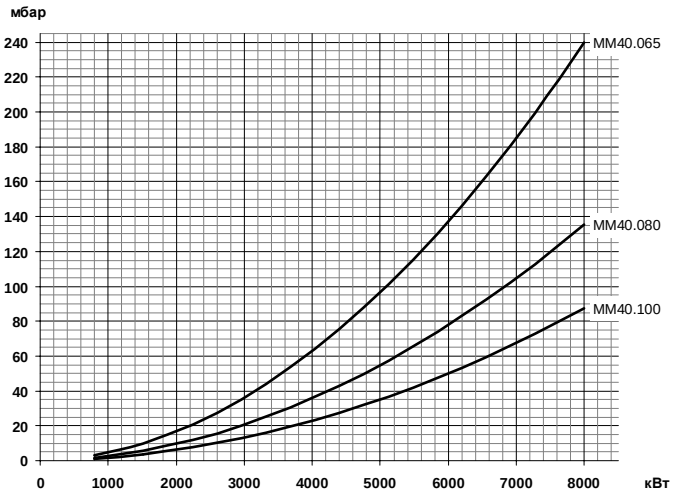

Газовая арматура	P_{max}	Переходник	BTGA	BTVS	CTV	Реле P_{max}	GPL
MM40.065 D120S-F080	**500 мбар**	**Не нужен**	**BTGA DN 65**	**BTVS DN 65**	**В комплекте**	**В комплекте**	
19990600		-	97089999	97749999	-	-	98000381
MM40.080 D120S-F080	**500 мбар**	**Не нужен**	**BTGA DN 80**	**BTVS DN 80**	**В комплекте**	**В комплекте**	
19990601		-	97099999	97759999	-	-	98000381
MM40.100 D120S-F080	**500 мбар**	**Не нужен**	**BTGA DN 100**	**BTVS DN 100**	**В комплекте**	**В комплекте**	
19990602		-	97109999	97769999	-	-	98000381

Принадлежности

		Датчик температуры		Датчик давления	
Регулятор мощности LC3	98000055	0 ^{0}C¸ 130 ^{0}C	98000023	0 ¸ 1 бар	98000045
Шумопоглощающий кожух	97980058	0 ^{0}C¸ 500 ^{0}C	98000021	0 ¸ 10 бар	98000046
Клапан соединения с атмосферой (VSF)	98000334	0 ^{0}C¸ 1100 ^{0}C	98000022	0 ¸ 16 бар	98000047
Преобразователь сигнала 4-20 мА)	98000063			0 ¸ 25 бар	98000048
				0 ¸ 40 бар	98000049

Габариты

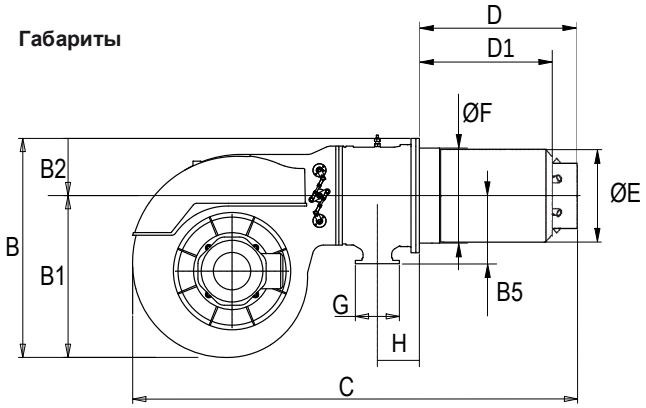

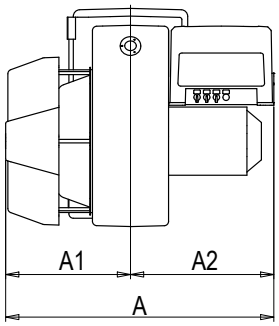

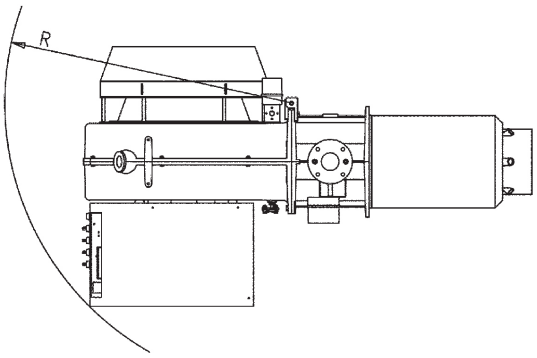

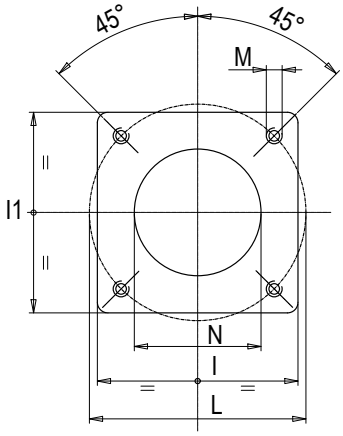

A	A1	A2	B	B1	B2	B5	C	D	ÆE	ÆF	G	H	I	I1	ÆL	ÆM	ÆN	R
1230	570	660	1000	740	260	310	2020	720	418	432	DN80	190	520	520	594	M20	440	1300



TBG 1200 MC арт. 67270020

Модулирующая горелка для сжигания природного и сжиженного газа состоит из:

- Алюминиевый корпус,
- Воздушная заслонка,
- Газовая заслонка,
- Регулируемая подпорная шайба,
- Вентилятор с мотором,
- Электронный автомат горения,
- Трансформатор розжига,
- Реле давления воздуха,
- Регулятор газо-воздушной смеси с сервоприводом
- Электрод ионизации для контроля пламени,
- Фланцевое присоединение газовой арматуры,
- Головка горелки из нержавеющей жаропрочной стали с газораспределителем,
- Подвижный фланец крепления к теплогенератору.

Технические характеристики

Мощность	1200¸ 12000 кВт
Регулирование мощности	Модуляционное
Регулирование газо-воздушной смеси	Механическое
Глубина модуляции	1:10
Режим работы	Прерывистый (остановка 1 раз в 24 ч)
Эмиссия оксидов азота	3 класс
Уровень шума	89,0 дБ(А)
Подключение газовой арматуры	Снизу
Электропитание	~3/380В/50 Гц
Степень электрозащиты	IP54
Потребляемая электрическая мощность	23,0 кВт
Автомат горения	LME 73
Мотор вентилятора	22,0 кВт
Датчик пламени	Электрод ионизации
Сервопривод	Siemens SQM53

Диаграммы

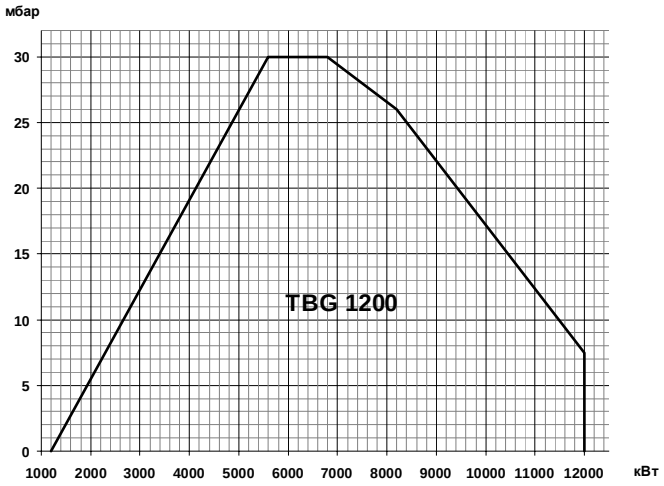

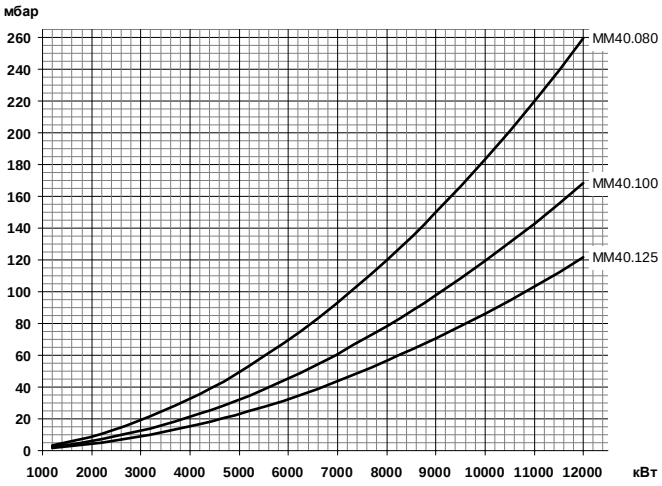

Газовая арматура	P_{max}	Переходник	BTGA	BTVS	CTV	Реле P_{max}	GPL
MM40.080 D120S-F100	**500 мбар**	**Не нужен**	**BTGA DN 80**	**BTVS DN 80**	**В комплекте**	**В комплекте**	
19990615		-	97099999	97759999	-	-	98000394
MM40.100 D120S-F100	**500 мбар**	**Не нужен**	**BTGA DN 100**	**BTVS DN 100**	**В комплекте**	**В комплекте**	
19990616		-	97109999	97769999	-	-	98000394
MM40.125 D120S-F100	**500 мбар**	**Не нужен**	**BTGA DN 125**	**BTVS DN 125**	**В комплекте**	**В комплекте**	
19990617		-	97119999	97179999	-	-	98000394

Принадлежности

		Датчик температуры		Датчик давления	
Регулятор мощности LC3	98000055	0 ^{0}C¸ 130 ^{0}C	98000023	0 ¸ 1 бар	98000045
Шумопоглощающий кожух	97980061	0 ^{0}C¸ 500 ^{0}C	98000021	0 ¸ 10 бар	98000046
Клапан соединения с атмосферой (VSF)	98000334	0 ^{0}C¸ 1100 ^{0}C	98000022	0 ¸ 16 бар	98000047
Преобразователь сигнала 4-20 мА)	98000063			0 ¸ 25 бар	98000048
				0 ¸ 40 бар	98000049

Габариты

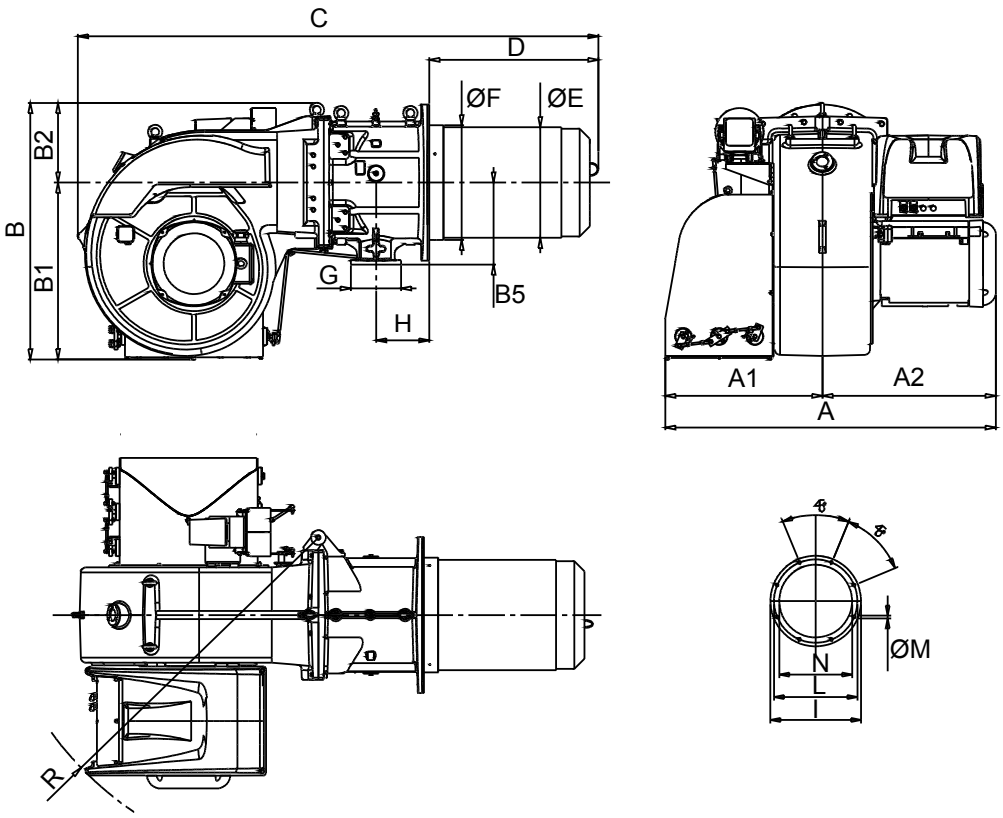

A	A1	A2	B	B1	B2	B5	C	D	ÆE	ÆF	G	H	I	ÆL	ÆM	ÆN	R
1455	695	760	1130	780	350	360	2275	730	485	503	DN100	234	685	630	M20	515	1455

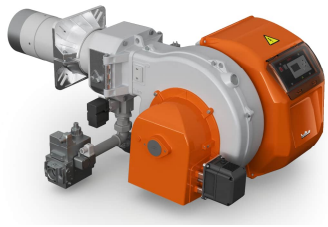

TBG 80 LX ME **арт. 18530010**

Модулирующая горелка для сжигания природного и сжиженного газа состоит из:

- Алюминиевый корпус,
- Воздушная заслонка с сервоприводом,
- Газовая заслонка с сервоприводом,
- Регулируемая подпорная шайба,
- Вентилятор с мотором,
- Электронный автомат горения,
- Трансформатор розжига,
- Реле давления воздуха,
- Электрод ионизации для контроля пламени,
- Резьбовое присоединение газовой арматуры,
- Головка горелки из нержавеющей жаропрочной стали с газораспределителем,
- Подвижный фланец крепления к теплогенератору.

Технические характеристики

Мощность	110¸ 800 кВт
Регулирование мощности	Модуляционное
Регулирование газо-воздушной смеси	Электронное
Глубина модуляции	1:7
Режим работы	Прерывистый (остановка 1 раз в 24 ч)
Эмиссия оксидов азота	3 класс
Уровень шума	72 дБ(А)
Подключение газовой арматуры	Снизу/сверху
Электропитание	~3/380В/50 Гц
Степень электрозащиты	IP40
Потребляемая электрическая мощность	1,43 кВт
Автомат горения	Lamtec BT320
Мотор вентилятора	1,1 кВт
Датчик пламени	Электрод ионизации
Сервопривод воздушной заслонки	Lamtec 1,2 Нм
Сервопривод газовой заслонки	Lamtec 0,8 Нм

Диаграммы

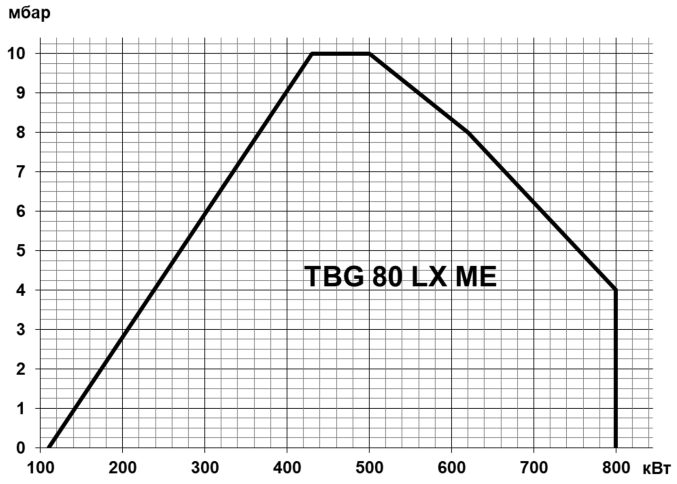

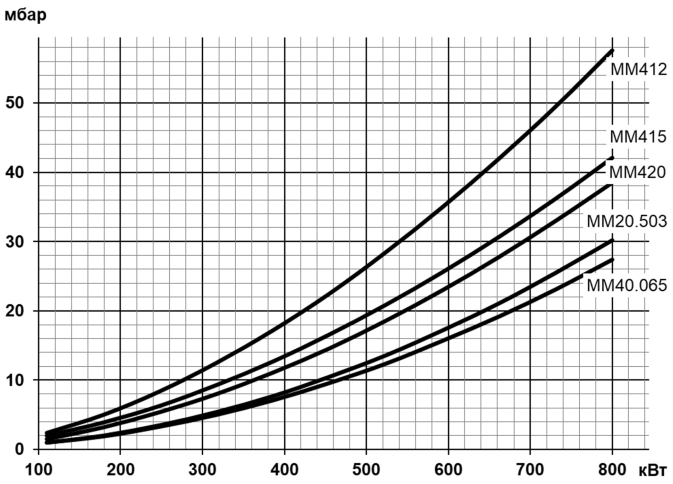

Газовая арматура	P_{max}	Переходник	BTGA	BTVS	CTV	Реле P_{max}	GPL
MM412G20S-R5/4	**360 мбар**	**2"M X 1"1/4F**	**BTGA 1 1/4"**	**BTVS 1 1/4"FF**	**В комплекте**	**В комплекте**	
19990748		96000032	97059999	97719999	-	-	98000462
MM415G20S-R6/4	**360 мбар**	**2"M X 1"1/2F**	**BTGA 1 1/2"**	**BTVS 1 1/2"FF**	**В комплекте**	**В комплекте**	
19990749		96000007	97069999	97729999	-	-	98000462
MM420G20S-R2	**360 мбар**	**Не нужен**	**BTGA 2"**	**BTVS 2"FF**	**В комплекте**	**В комплекте**	
19990750		-	97079999	97739999	-	-	98000462
MM20.503G120S-R2	**500 мбар**	**Не нужен**	**BTGA 2"**	**BTVS 2"FF**	**В комплекте**	**В комплекте**	
19990751		-	97079999	97739999	-	-	98000462
MM40.065G120S-R2	**500 мбар**	**Не нужен**	**BTGA DN65**	**BTVS DN 65**	**В комплекте**	**В комплекте**	
19990752		-	97089999	97749999	-	-	98000462

Принадлежности

		Датчик температуры		Датчик давления	
Регулятор мощности LCM 100	98000059				
Комплект регулирования O2	98000460	0 ^{0}C¸ 130 ^{0}C	98000023	0 ¸ 1 бар	98000045
Комплект регулирования CO	98000461	0 ^{0}C¸ 500 ^{0}C	98000021	0 ¸ 10 бар	98000046
Головка L=600 мм	98000455			0 ¸ 16 бар	98000047
Клапан соединения с атмосферой	98000334			0 ¸ 25 бар	98000048
Шумопоглощающий кожух 10 дБ(А)	97980053			0 ¸ 40 бар	98000049
Шумопоглощающий кожух 20 дБ(А)	97980056				

Габариты

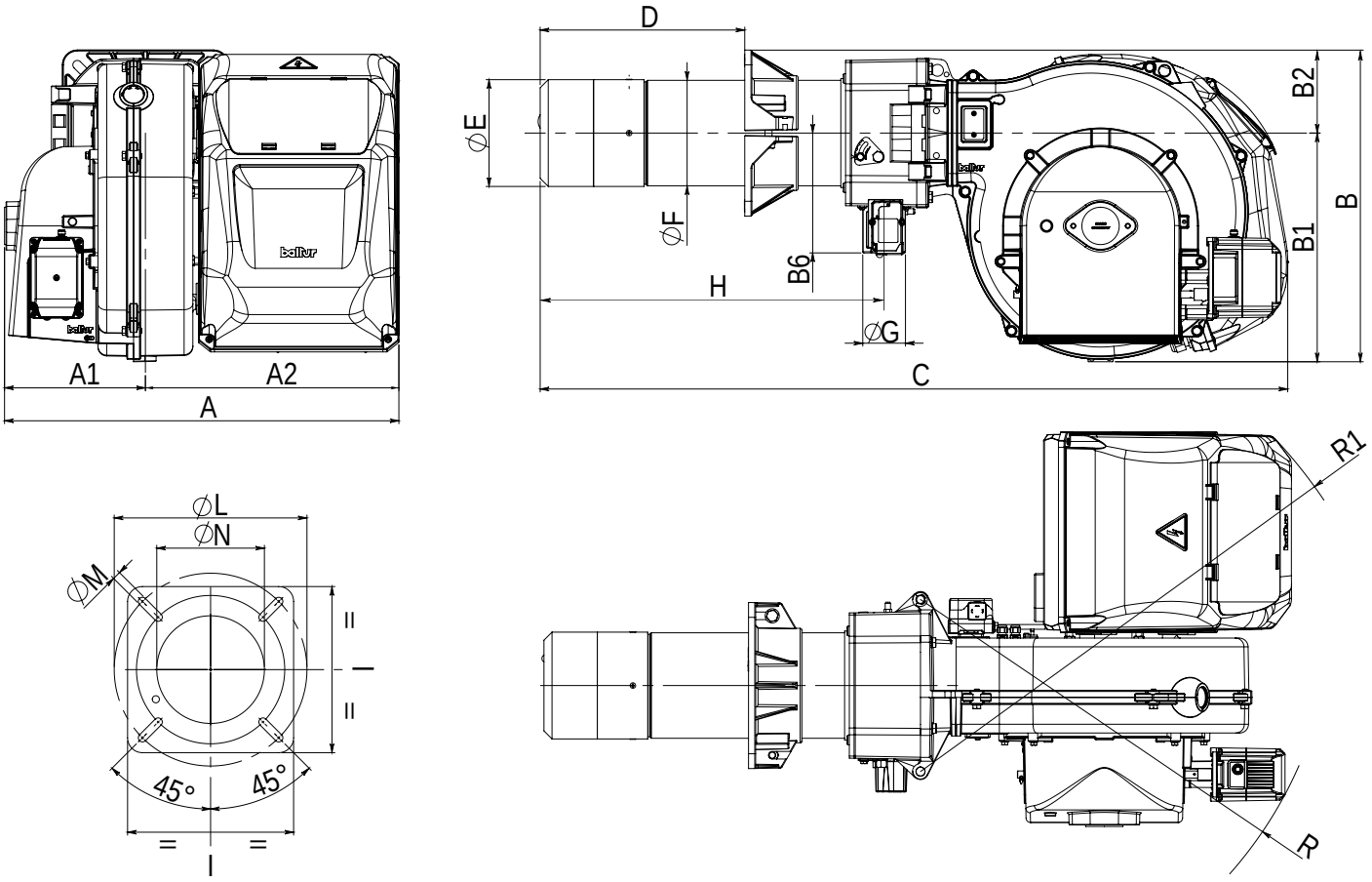

A	A1	A2	B	B1	B2	B6	C	D	ÆE	ÆF	G	H	I	ÆL	ÆM	ÆN	R	R1
665	238	427	526	386	140	202	1260	175, 400	180	178	2”	585	280	250, 325	M12	190	700	820

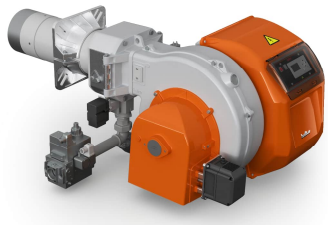

TBG 80 LX ME-V **арт. 18530015**

Модулирующая горелка для сжигания природного и сжиженного газа состоит из:

- Алюминиевый корпус,
- Воздушная заслонка с сервоприводом,
- Газовая заслонка с сервоприводом,
- Регулируемая подпорная шайба,
- Вентилятор с мотором,
- Электронный автомат горения,
- Трансформатор розжига,
- Реле давления воздуха,
- Электрод ионизации для контроля пламени,
- Резьбовое присоединение газовой арматуры,
- Головка горелки из нержавеющей жаропрочной стали с газораспределителем,
- Подвижный фланец крепления к теплогенератору.
- Частотный привод мотора вентилятора,
- Регулятор мощности

Технические характеристики

Мощность	90¸ 900 кВт
Регулирование мощности	Модуляционное
Регулирование газо-воздушной смеси	Электронное
Глубина модуляции	1:10
Режим работы	Прерывистый (остановка 1 раз в 24 ч)
Эмиссия оксидов азота	3 класс
Уровень шума	72 дБ(А)
Подключение газовой арматуры	Снизу/сверху
Электропитание	~3/380В/50 Гц
Степень электрозащиты	IP40
Потребляемая электрическая мощность	1,63 кВт
Автомат горения	Lamtec BT320
Мотор вентилятора	1,5 кВт
Датчик пламени	Электрод ионизации
Сервопривод воздушной заслонки	Lamtec 1,2 Нм
Сервопривод газовой заслонки	Lamtec 0,8 Нм
Частотный привод мотора вентилятора	1,5 кВт
Регулятор мощности	LCM 100
Модуль управления частотным приводом	VSM 100

Диаграммы

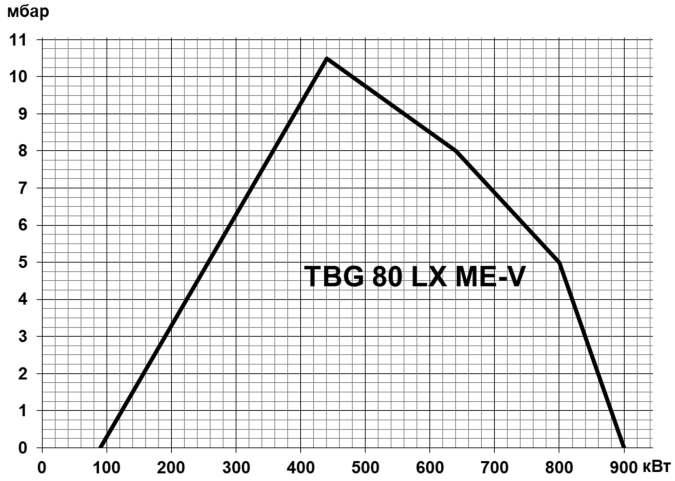

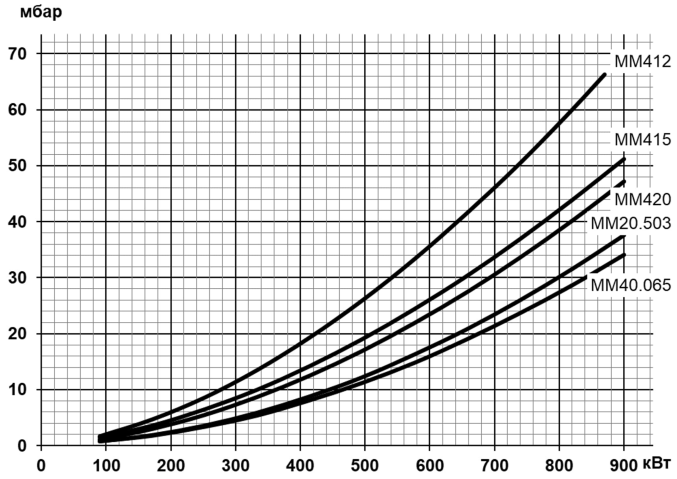

Газовая арматура	P_{max}	Переходник	BTGA	BTVS	CTV	Реле P_{max}	GPL
MM412G20S-R5/4	**360 мбар**	**2"M X 1"1/4F**	**BTGA 1 1/4"**	**BTVS 1 1/4"FF**	**В комплекте**	**В комплекте**	
19990748		96000032	97059999	97719999	-	-	98000462
MM415G20S-R6/4	**360 мбар**	**2"M X 1"1/2F**	**BTGA 1 1/2"**	**BTVS 1 1/2"FF**	**В комплекте**	**В комплекте**	
19990749		96000007	97069999	97729999	-	-	98000462
MM420G20S-R2	**360 мбар**	**Не нужен**	**BTGA 2"**	**BTVS 2"FF**	**В комплекте**	**В комплекте**	
19990750		-	97079999	97739999	-	-	98000462
MM20.503G120S-R2	**500 мбар**	**Не нужен**	**BTGA 2"**	**BTVS 2"FF**	**В комплекте**	**В комплекте**	
19990751		-	97079999	97739999	-	-	98000462
MM40.065G120S-R2	**500 мбар**	**Не нужен**	**BTGA DN65**	**BTVS DN 65**	**В комплекте**	**В комплекте**	
19990752		-	97089999	97749999	-	-	98000462

Принадлежности

Комплект регулирования O2	98000460	Датчик температуры		Датчик давления	
Комплект регулирования CO	98000461	0 ^{0}C¸ 130 ^{0}C	98000023	0¸ 1 бар	98000045
Головка L=600 мм	98000455	0 ^{0}C¸ 500 ^{0}C	98000021	0¸ 10 бар	98000046
Клапан соединения с атмосферой	98000334			0¸ 16 бар	98000047
Шумопоглощающий кожух 10 дБ(А)	97980053			0¸ 25 бар	98000048
Шумопоглощающий кожух 20 дБ(А)	97980056			0¸ 40 бар	98000049

Габариты

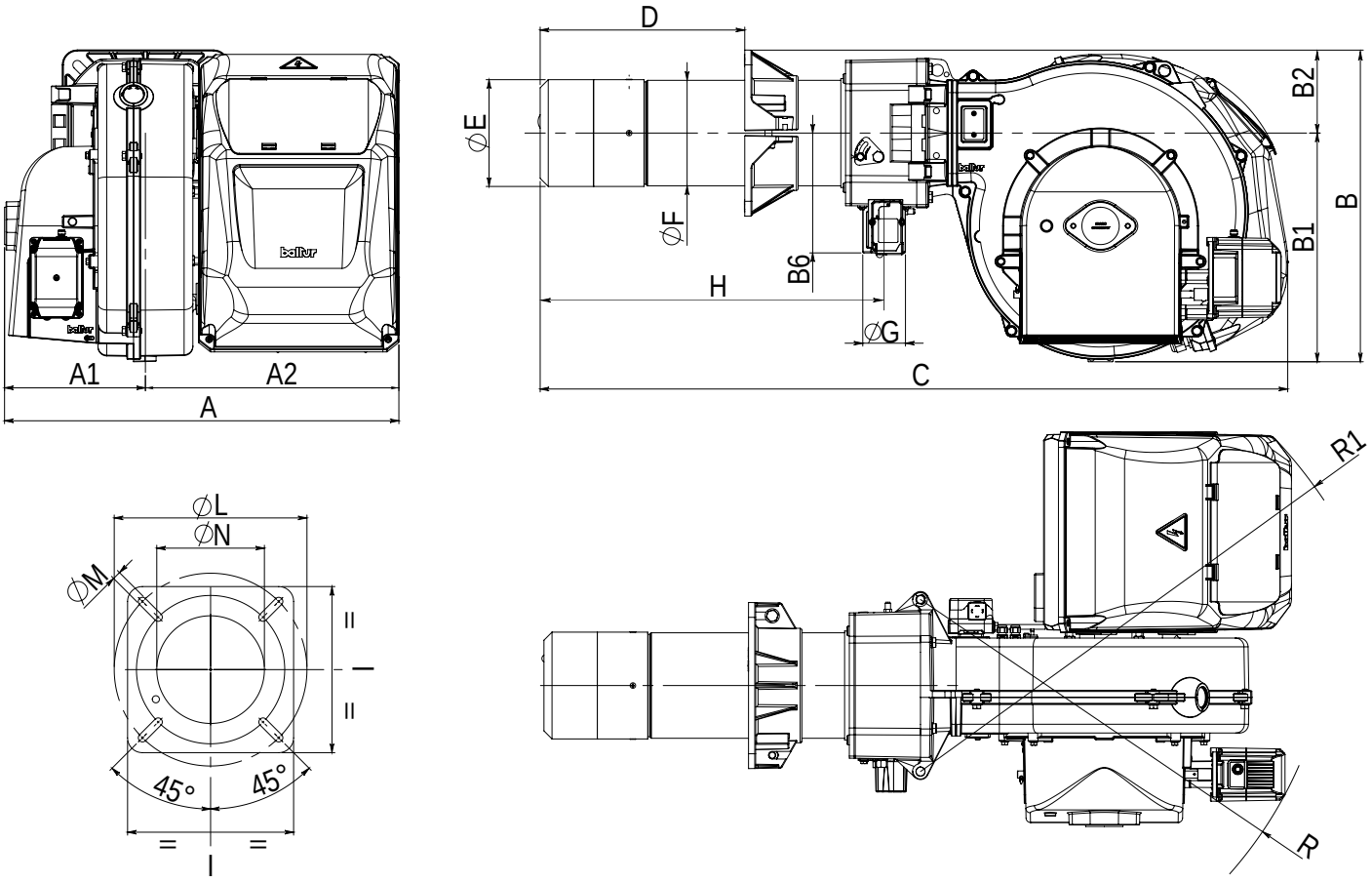

A	A1	A2	B	B1	B2	B6	C	D	ÆE	ÆF	G	H	I	ÆL	ÆM	ÆN	R	R1
665	238	427	526	386	140	202	1266	175, 400	180	178	2”	585	280	250, 325	M12	190	700	820

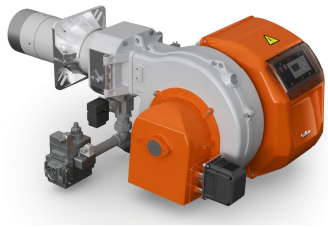

TBG 110 LX ME **арт. 18620010**

Модулирующая горелка для сжигания природного и сжиженного газа состоит из:

- Алюминиевый корпус,
- Воздушная заслонка с сервоприводом,
- Газовая заслонка с сервоприводом,
- Регулируемая подпорная шайба,
- Вентилятор с мотором,
- Электронный автомат горения,
- Трансформатор розжига,
- Реле давления воздуха,
- Электрод ионизации для контроля пламени,
- Резьбовое присоединение газовой арматуры,
- Головка горелки из нержавеющей жаропрочной стали с газораспределителем,
- Подвижный фланец крепления к теплогенератору.

Технические характеристики

Мощность	130¸ 1200 кВт
Регулирование мощности	Модуляционное
Регулирование газо-воздушной смеси	Электронное
Глубина модуляции	1:9
Режим работы	Прерывистый (остановка 1 раз в 24 ч)
Эмиссия оксидов азота	3 класс
Уровень шума	72 дБ(А)
Подключение газовой арматуры	Снизу/сверху
Электропитание	~3/380В/50 Гц
Степень электрозащиты	IP40
Потребляемая электрическая мощность	1,86 кВт
Автомат горения	Lamtec BT320
Мотор вентилятора	1,5 кВт
Датчик пламени	Электрод ионизации
Сервопривод воздушной заслонки	Lamtec 1,2 Нм
Сервопривод газовой заслонки	Lamtec 0,8 Нм

Диаграммы

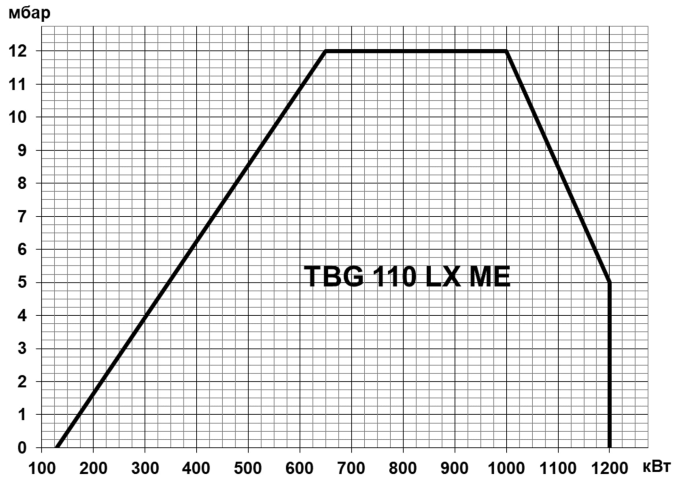

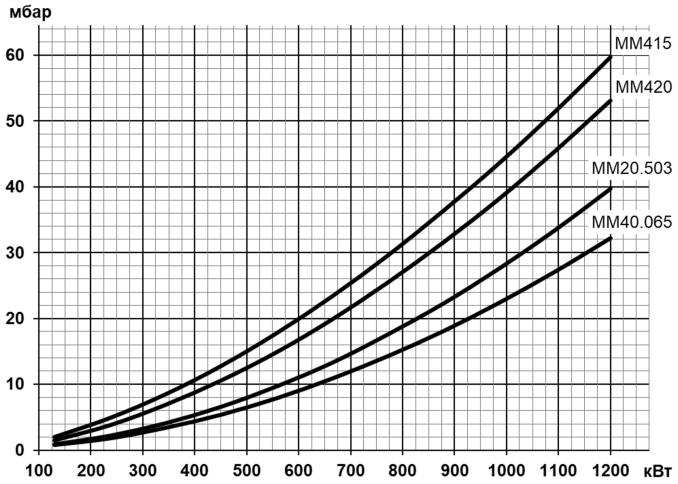

Газовая арматура	P_{max}	Переходник	BTGA	BTVS	CTV	Реле P_{max}	GPL
MM415 G50S-R6/4	**360 мбар**	**2"M X 1"1/2F**	**BTGA 1 1/2"**	**BTVS 1 1/2"FF**	**В комплекте**	**В комплекте**	**Не нужен**
19990754		96000007	97069999	97729999	-	-	-
MM420 G50S-R2	**360 мбар**	**Не нужен**	**BTGA 2"**	**BTVS 2"FF**	**В комплекте**	**В комплекте**	**Не нужен**
19990755		-	97079999	97739999	-	-	-
MM20.503G120S-R2	**500 мбар**	**Не нужен**	**BTGA 2"**	**BTVS 2"FF**	**В комплекте**	**В комплекте**	**Не нужен**
19990751		-	97079999	97739999	-	-	-
MM40.065G120S-R2	**500 мбар**	**Не нужен**	**BTGA DN65**	**BTVS DN 65**	**В комплекте**	**В комплекте**	**Не нужен**
19990752		-	97089999	97749999	-	-	-

Принадлежности

		Датчик температуры		Датчик давления	
Регулятор мощности LCM 100	98000059				
Комплект регулирования O2	98000460	0 ^{0}C¸ 130 ^{0}C	98000023	0 ¸ 1 бар	98000045
Комплект регулирования CO	98000461	0 ^{0}C¸ 500 ^{0}C	98000021	0 ¸ 10 бар	98000046
Головка L=600 мм	98000456			0 ¸ 16 бар	98000047
Клапан соединения с атмосферой	98000334			0 ¸ 25 бар	98000048
Шумопоглощающий кожух 10 дБ(А)	97980053			0 ¸ 40 бар	98000049
Шумопоглощающий кожух 20 дБ(А)	97980056				

Габариты

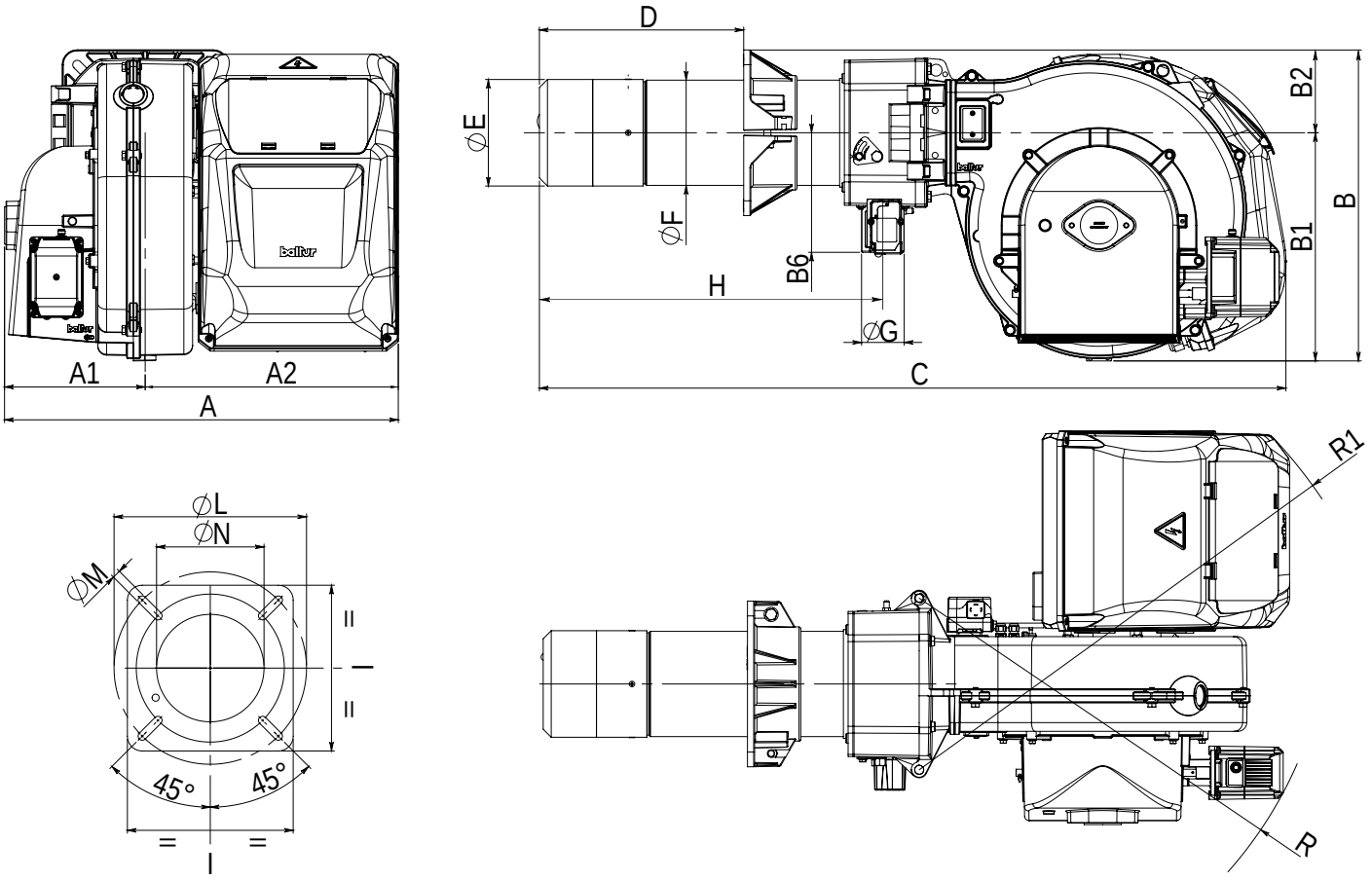

A	A1	A2	B	B1	B2	B6	C	D	ÆE	ÆF	G	H	I	ÆL	ÆM	ÆN	R	R1
665	238	427	546	386	160	202	1311	200, 450	224	219	2”	630	320	280, 370	M12	235	700	820

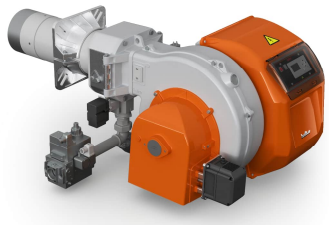

TBG 110 LX ME-V **арт. 18620015**

Модулирующая горелка для сжигания природного и сжиженного газа состоит из:

- Алюминиевый корпус,
- Воздушная заслонка с сервоприводом,
- Газовая заслонка с сервоприводом,
- Регулируемая подпорная шайба,
- Вентилятор с мотором,
- Электронный автомат горения,
- Трансформатор розжига,
- Реле давления воздуха,
- Электрод ионизации для контроля пламени,
- Резьбовое присоединение газовой арматуры,
- Головка горелки из нержавеющей жаропрочной стали с газораспределителем,
- Подвижный фланец крепления к теплогенератору.
- Частотный привод мотора вентилятора,
- Регулятор мощности

Технические характеристики

Мощность	110¸ 1250 кВт
Регулирование мощности	Модуляционное
Регулирование газо-воздушной смеси	Электронное
Глубина модуляции	1:11
Режим работы	Прерывистый (остановка 1 раз в 24 ч)
Эмиссия оксидов азота	3 класс
Уровень шума	72 дБ(А)
Подключение газовой арматуры	Снизу/сверху
Электропитание	~3/380В/50 Гц
Степень электрозащиты	IP40
Потребляемая электрическая мощность	1,63 кВт
Автомат горения	Lamtec BT320
Мотор вентилятора	1,5 кВт
Датчик пламени	Электрод ионизации
Сервопривод воздушной заслонки	Lamtec 1,2 Нм
Сервопривод газовой заслонки	Lamtec 0,8 Нм
Частотный привод мотора вентилятора	1,5 кВт
Регулятор мощности	LCM 100
Модуль управления частотным приводом	VSM 100

Диаграммы

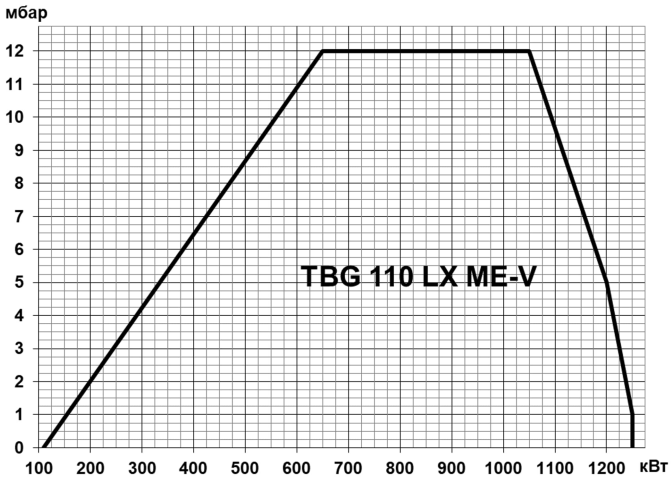

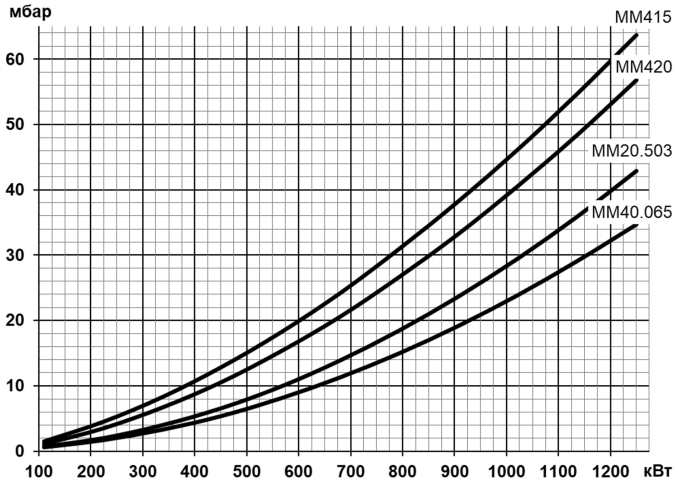

Газовая арматура	P_{max}	Переходник	BTGA	BTVS	CTV	Реле P_{max}	GPL
MM415 G50S-R6/4	**360 мбар**	**2"M X 1"1/2F**	**BTGA 1 1/2"**	**BTVS 1 1/2"FF**	**В комплекте**	**В комплекте**	**Не нужен**
19990754		96000007	97069999	97729999	-	-	-
MM420 G50S-R2	**360 мбар**	**Не нужен**	**BTGA 2"**	**BTVS 2"FF**	**В комплекте**	**В комплекте**	**Не нужен**
19990755		-	97079999	97739999	-	-	-
MM20.503G120S-R2	**500 мбар**	**Не нужен**	**BTGA 2"**	**BTVS 2"FF**	**В комплекте**	**В комплекте**	**Не нужен**
19990751		-	97079999	97739999	-	-	-
MM40.065G120S-R2	**500 мбар**	**Не нужен**	**BTGA DN65**	**BTVS DN 65**	**В комплекте**	**В комплекте**	**Не нужен**
19990752		-	97089999	97749999	-	-	-

Принадлежности

Комплект регулирования O2	98000460	Датчик температуры		Датчик давления	
Комплект регулирования CO	98000461	0 ^{0}C¸ 130 ^{0}C	98000023	0 ¸ 1 бар	98000045
Головка L=600 мм	98000456	0 ^{0}C¸ 500 ^{0}C	98000021	0 ¸ 10 бар	98000046
Клапан соединения с атмосферой	98000334			0 ¸ 16 бар	98000047
Шумопоглощающий кожух 10 дБ(А)	97980053			0 ¸ 25 бар	98000048
Шумопоглощающий кожух 20 дБ(А)	97980056			0 ¸ 40 бар	98000049

Габариты

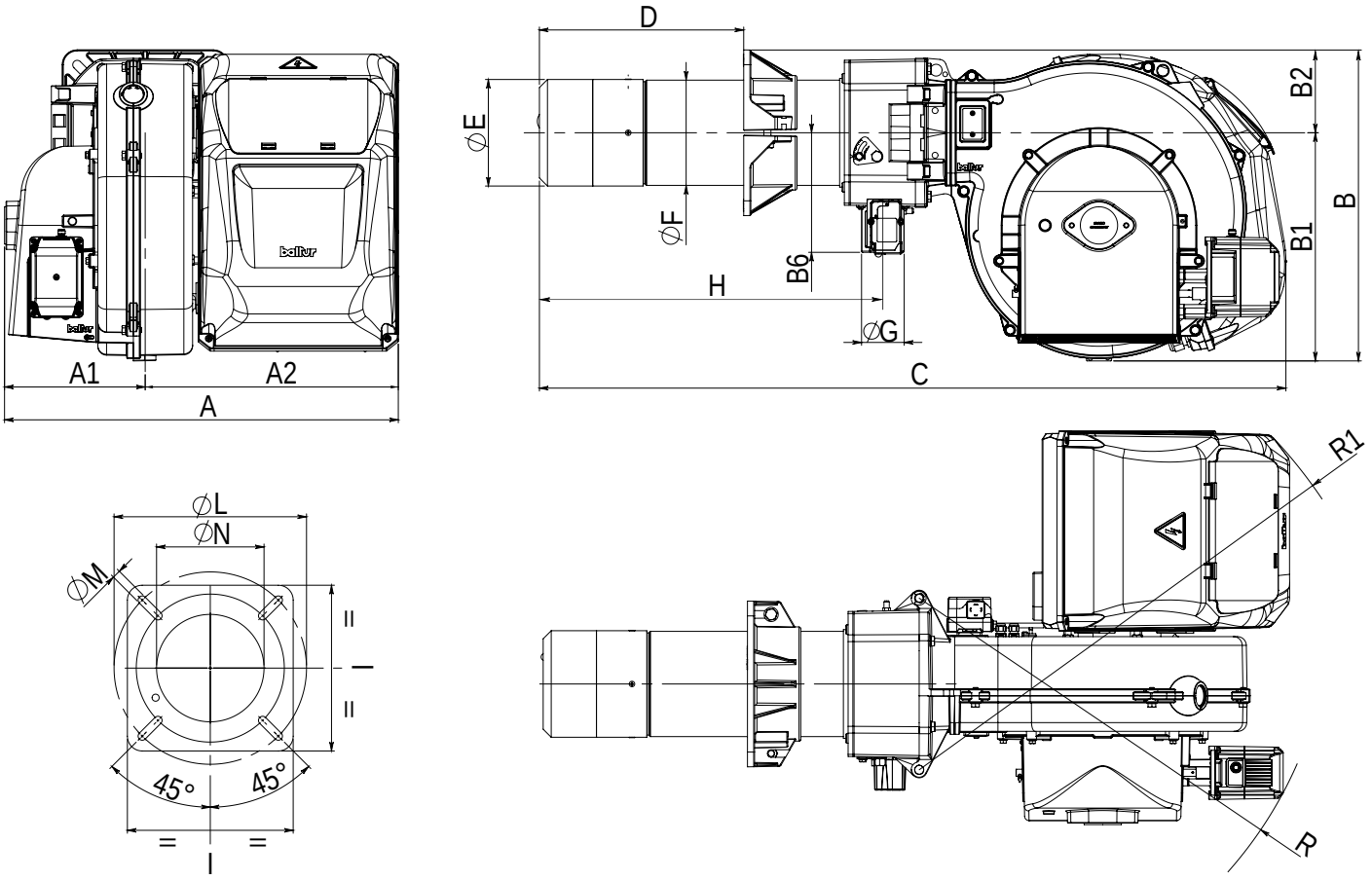

A	A1	A2	B	B1	B2	B6	C	D	ÆE	ÆF	G	H	I	ÆL	ÆM	ÆN	R	R1
665	238	427	546	386	160	202	1311	200, 450	224	219	2”	630	320	280, 370	M12	235	700	820

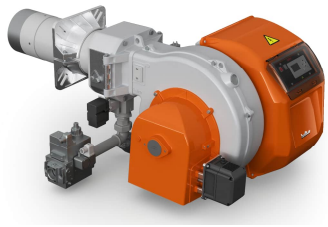

TBG 140 LX ME **арт. 18710010**

Модулирующая горелка для сжигания природного и сжиженного газа состоит из:

- Алюминиевый корпус,
- Воздушная заслонка с сервоприводом,
- Газовая заслонка с сервоприводом,
- Регулируемая подпорная шайба,
- Вентилятор с мотором,
- Электронный автомат горения,
- Трансформатор розжига,
- Реле давления воздуха,
- Электрод ионизации для контроля пламени,
- Резьбовое присоединение газовой арматуры,
- Головка горелки из нержавеющей жаропрочной стали с газораспределителем,
- Подвижный фланец крепления к теплогенератору.

Технические характеристики

Мощность	150¸ 1450 кВт
Регулирование мощности	Модуляционное
Регулирование газо-воздушной смеси	Электронное
Глубина модуляции	1:10
Режим работы	Прерывистый (остановка 1 раз в 24 ч)
Эмиссия оксидов азота	3 класс
Уровень шума	79 дБ(А)
Подключение газовой арматуры	Снизу/сверху
Электропитание	~3/380В/50 Гц
Степень электрозащиты	IP40
Потребляемая электрическая мощность	2,56 кВт
Автомат горения	Lamtec BT320
Мотор вентилятора	2,2 кВт
Датчик пламени	Электрод ионизации
Сервопривод воздушной заслонки	Lamtec 1,2 Нм
Сервопривод газовой заслонки	Lamtec 0,8 Нм

Диаграммы

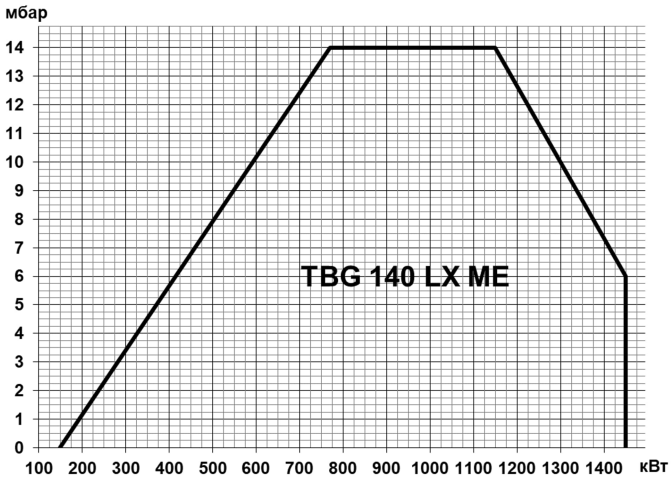

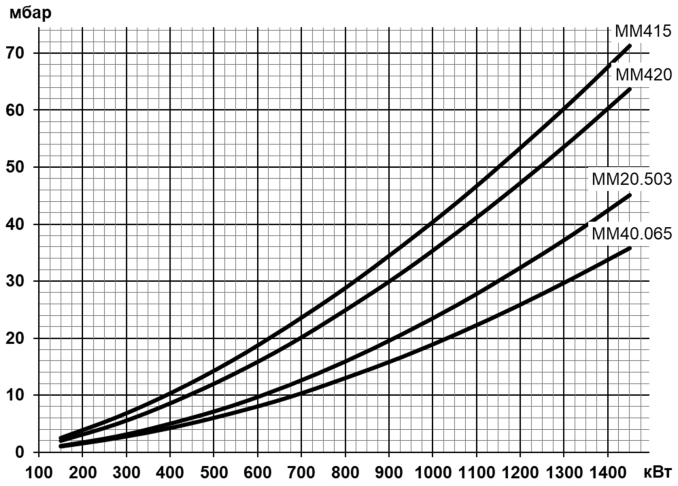

Газовая арматура	P_{max}	Переходник	BTGA	BTVS	CTV	Реле P_{max}	GPL
MM415 G50S-R6/4	**360 мбар**	**2"M X 1"1/2F**	**BTGA 1 1/2"**	**BTVS 1 1/2"FF**	**В комплекте**	**В комплекте**	**Не нужен**
19990754		96000007	97069999	97729999	-	-	-
MM420 G50S-R2	**360 мбар**	**Не нужен**	**BTGA 2"**	**BTVS 2"FF**	**В комплекте**	**В комплекте**	**Не нужен**
19990755		-	97079999	97739999	-	-	-
MM20.503G120S-R2	**500 мбар**	**Не нужен**	**BTGA 2"**	**BTVS 2"FF**	**В комплекте**	**В комплекте**	**Не нужен**
19990751		-	97079999	97739999	-	-	-
MM40.065G120S-R2	**500 мбар**	**Не нужен**	**BTGA DN65**	**BTVS DN 65**	**В комплекте**	**В комплекте**	**Не нужен**
19990752		-	97089999	97749999	-	-	-

Принадлежности

		Датчик температуры		Датчик давления	
Регулятор мощности LCM 100	98000059				
Комплект регулирования O2	98000460	0 ^{0}C¸ 130 ^{0}C	98000023	0¸ 1 бар	98000045
Комплект регулирования CO	98000461	0 ^{0}C¸ 500 ^{0}C	98000021	0¸ 10 бар	98000046
Головка L=600 мм	98000456			0¸ 16 бар	98000047
Клапан соединения с атмосферой	98000334			0¸ 25 бар	98000048
Шумопоглощающий кожух 10 дБ(А)	97980053			0¸ 40 бар	98000049
Шумопоглощающий кожух 20 дБ(А)	97980056				

Габариты

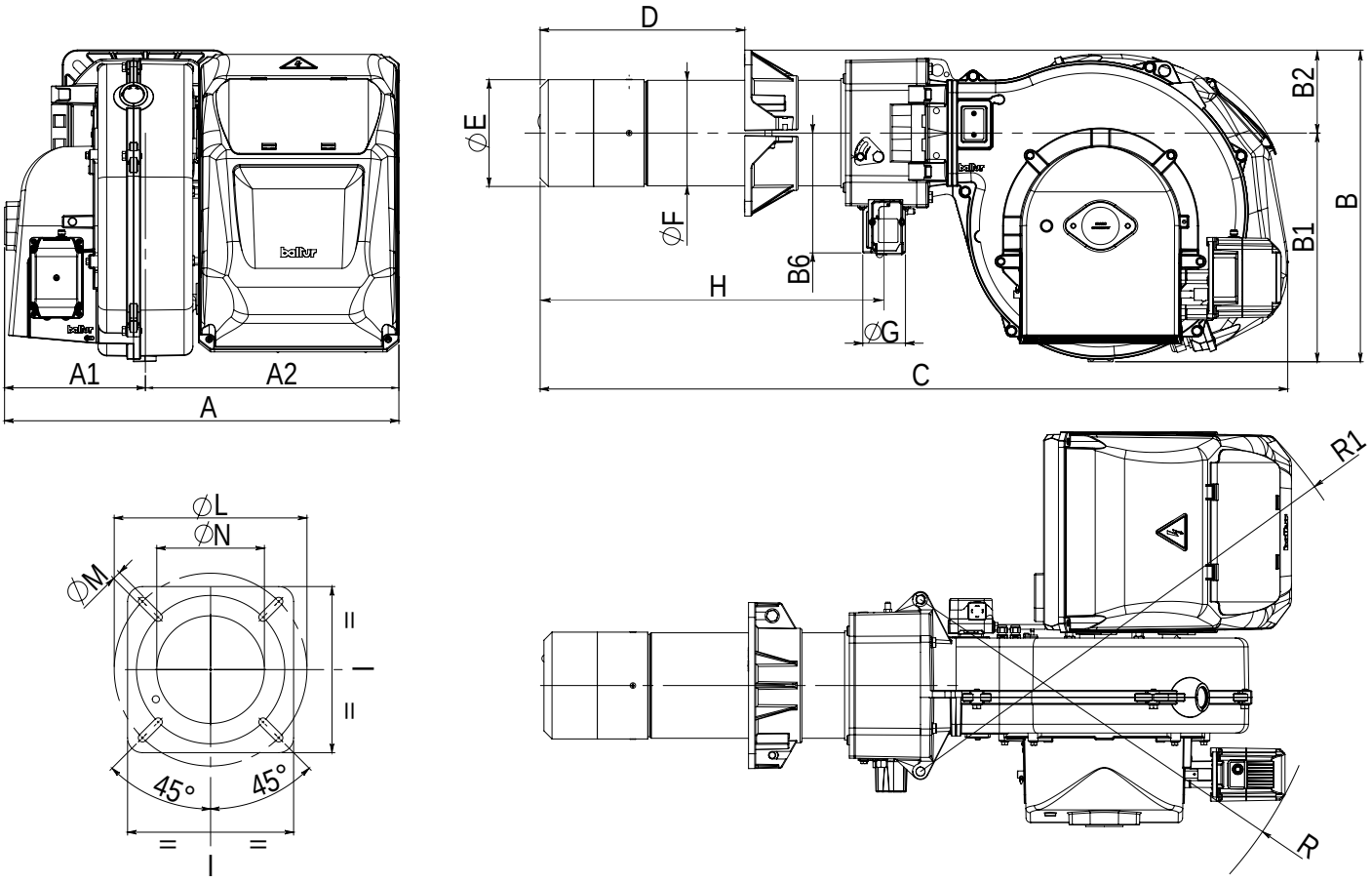

A	A1	A2	B	B1	B2	B6	C	D	ÆE	ÆF	G	H	I	ÆL	ÆM	ÆN	R	R1
665	238	427	546	386	160	202	1311	200, 450	240	219	2”	626	320	280, 370	M12	250	700	820

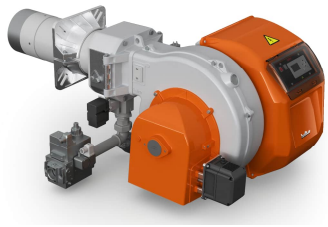

TBG 140 LX ME-V **арт. 18710015**

Модулирующая горелка для сжигания природного и сжиженного газа состоит из:

- Алюминиевый корпус,
- Воздушная заслонка с сервоприводом,
- Газовая заслонка с сервоприводом,
- Регулируемая подпорная шайба,
- Вентилятор с мотором,
- Электронный автомат горения,
- Трансформатор розжига,
- Реле давления воздуха,
- Электрод ионизации для контроля пламени,
- Резьбовое присоединение газовой арматуры,
- Головка горелки из нержавеющей жаропрочной стали с газораспределителем,
- Подвижный фланец крепления к теплогенератору.
- Частотный привод мотора вентилятора,
- Регулятор мощности

Технические характеристики

Мощность	120¸ 1800 кВт
Регулирование мощности	Модуляционное
Регулирование газо-воздушной смеси	Электронное
Глубина модуляции	1:15
Режим работы	Прерывистый (остановка 1 раз в 24 ч)
Эмиссия оксидов азота	3 класс
Уровень шума	79 дБ(А)
Подключение газовой арматуры	Снизу/сверху
Электропитание	~3/380В/50 Гц
Степень электрозащиты	IP40
Потребляемая электрическая мощность	2,33 кВт
Автомат горения	Lamtec BT320
Мотор вентилятора	2,2 кВт
Датчик пламени	Электрод ионизации
Сервопривод воздушной заслонки	Lamtec 1,2 Нм
Сервопривод газовой заслонки	Lamtec 0,8 Нм
Частотный привод мотора вентилятора	2,2 кВт
Регулятор мощности	LCM 100
Модуль управления частотным приводом	VSM 100

Диаграммы

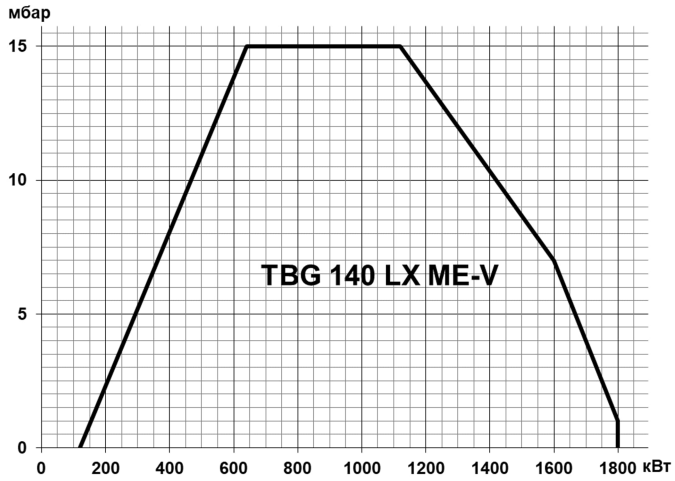

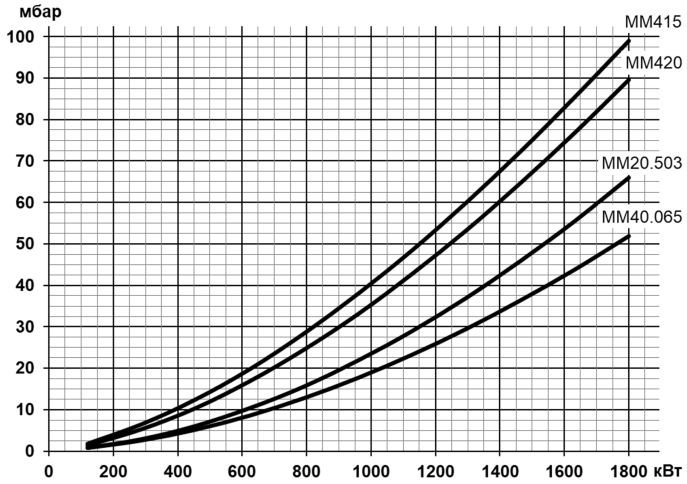

Газовая арматура	P_{max}	Переходник	BTGA	BTVS	CTV	Реле P_{max}	GPL
MM415 G50S-R6/4	**360 мбар**	**2"M X 1"1/2F**	**BTGA 1 1/2"**	**BTVS 1 1/2"FF**	**В комплекте**	**В комплекте**	**Не нужен**
19990754		96000007	97069999	97729999	-	-	-
MM420 G50S-R2	**360 мбар**	**Не нужен**	**BTGA 2"**	**BTVS 2"FF**	**В комплекте**	**В комплекте**	**Не нужен**
19990755		-	97079999	97739999	-	-	-
MM20.503G120S-R2	**500 мбар**	**Не нужен**	**BTGA 2"**	**BTVS 2"FF**	**В комплекте**	**В комплекте**	**Не нужен**
19990751		-	97079999	97739999	-	-	-
MM40.065G120S-R2	**500 мбар**	**Не нужен**	**BTGA DN65**	**BTVS DN 65**	**В комплекте**	**В комплекте**	**Не нужен**
19990752		-	97089999	97749999	-	-	-

Принадлежности

Комплект регулирования O2	98000460	Датчик температуры		Датчик давления	
Комплект регулирования CO	98000461	0 ^{0}C¸ 130 ^{0}C	98000023	0 ¸ 1 бар	98000045
Головка L=600 мм	98000456	0 ^{0}C¸ 500 ^{0}C	98000021	0 ¸ 10 бар	98000046
Клапан соединения с атмосферой	98000334			0 ¸ 16 бар	98000047
Шумопоглощающий кожух 10 дБ(А)	97980053			0 ¸ 25 бар	98000048
Шумопоглощающий кожух 20 дБ(А)	97980056			0 ¸ 40 бар	98000049

Габариты

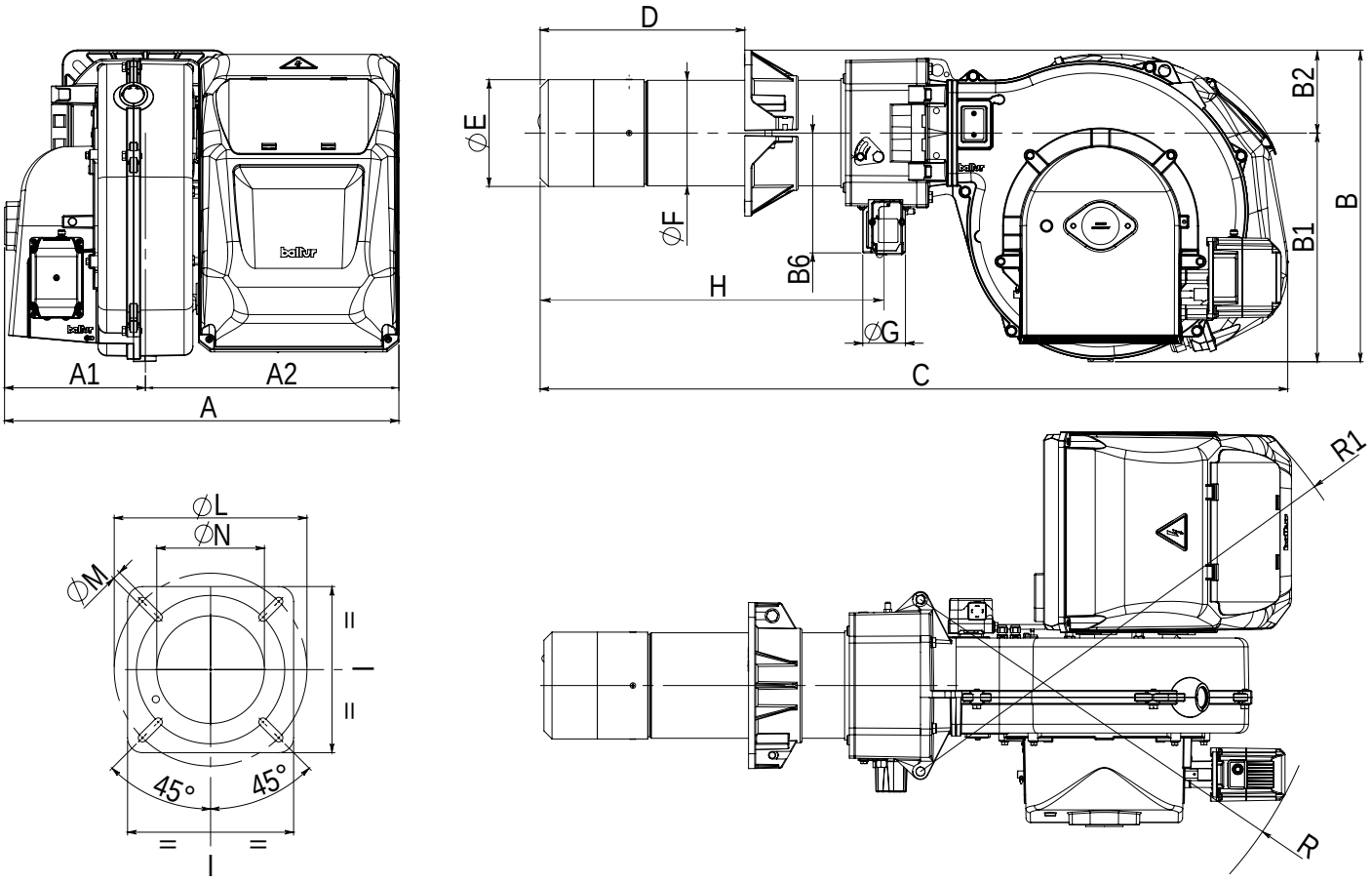

A	A1	A2	B	B1	B2	B6	C	D	ÆE	ÆF	G	H	I	ÆL	ÆM	ÆN	R	R1
665	238	427	546	386	160	202	1307	200, 450	240	219	2”	626	320	280, 370	M12	250	700	820

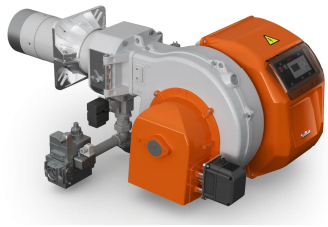

TBG 200 LX ME **арт. 18800010**

Модулирующая горелка для сжигания природного и сжиженного газа состоит из:

- Алюминиевый корпус,
- Воздушная заслонка с сервоприводом,
- Газовая заслонка с сервоприводом,
- Регулируемая подпорная шайба,
- Вентилятор с мотором,
- Электронный автомат горения,
- Трансформатор розжига,
- Реле давления воздуха,
- Электрод ионизации для контроля пламени,
- Резьбовое присоединение газовой арматуры,
- Головка горелки из нержавеющей жаропрочной стали с газораспределителем,
- Подвижный фланец крепления к теплогенератору.

Технические характеристики

Мощность	220¸ 1900 кВт
Регулирование мощности	Модуляционное
Регулирование газо-воздушной смеси	Электронное
Глубина модуляции	1:8
Режим работы	Прерывистый (остановка 1 раз в 24 ч)
Эмиссия оксидов азота	3 класс
Уровень шума	80 дБ(А)
Подключение газовой арматуры	Снизу/сверху
Электропитание	~3/380В/50 Гц
Степень электрозащиты	IP40
Потребляемая электрическая мощность	3,59 кВт
Автомат горения	Lamtec BT320
Мотор вентилятора	3,0 кВт
Датчик пламени	Электрод ионизации
Сервопривод воздушной заслонки	Lamtec 1,2 Нм
Сервопривод газовой заслонки	Lamtec 0,8 Нм

Диаграммы

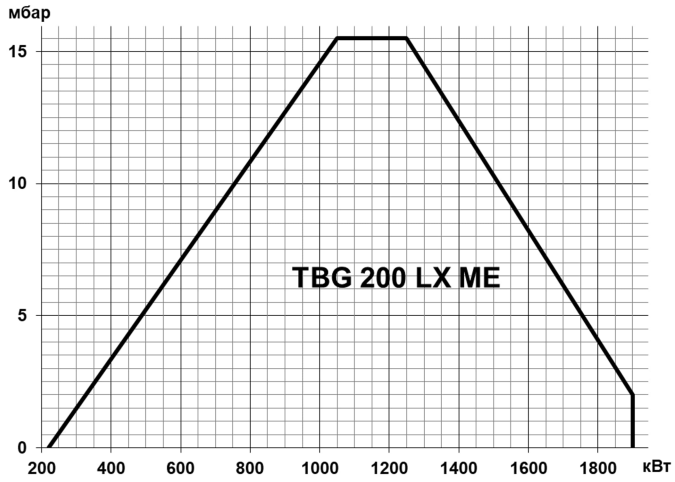

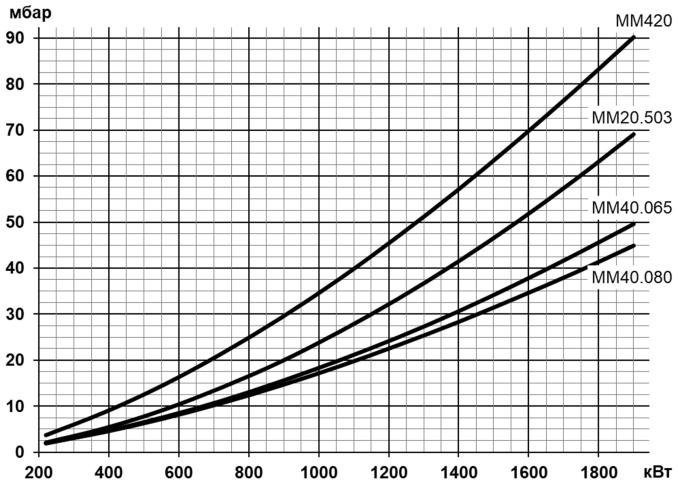

Газовая арматура	P_{max}	Переходник	BTGA	BTVS	CTV	Реле P_{max}	GPL
MM420 G50S-R2	**360 мбар**	**Не нужен**	**BTGA 2"**	**BTVS 2"FF**	**В комплекте**	**В комплекте**	**Не нужен**
19990755		-	97079999	97739999	-	-	-
MM20.503G120S-R2	**500 мбар**	**Не нужен**	**BTGA 2"**	**BTVS 2"FF**	**В комплекте**	**В комплекте**	**Не нужен**
19990751		-	97079999	97739999	-	-	-
MM40.065G120S-R2	**500 мбар**	**Не нужен**	**BTGA DN65**	**BTVS DN65**	**В комплекте**	**В комплекте**	**Не нужен**
19990752		-	97089999	97749999	-	-	-
MM40.080G120S-R2	**500 мбар**	**Не нужен**	BTGA DN80	BTVS DN80	В комплекте	В комплекте	**Не нужен**
19990753		-	97099999	97759999	-	-	-

Принадлежности

Регулятор мощности LCM 100	98000059	Датчик температуры		Датчик давления	
Комплект регулирования O2	98000460	0 ^{0}C¸ 130 ^{0}C	98000023	0 ¸ 1 бар	98000045
Комплект регулирования CO	98000461	0 ^{0}C¸ 500 ^{0}C	98000021	0 ¸ 10 бар	98000046
Головка L=600 мм	98000456			0 ¸ 16 бар	98000047
Клапан соединения с атмосферой	98000334			0 ¸ 25 бар	98000048
Шумопоглощающий кожух 10 дБ(А)	97980053			0 ¸ 40 бар	98000049
Шумопоглощающий кожух 20 дБ(А)	97980056				

Габариты

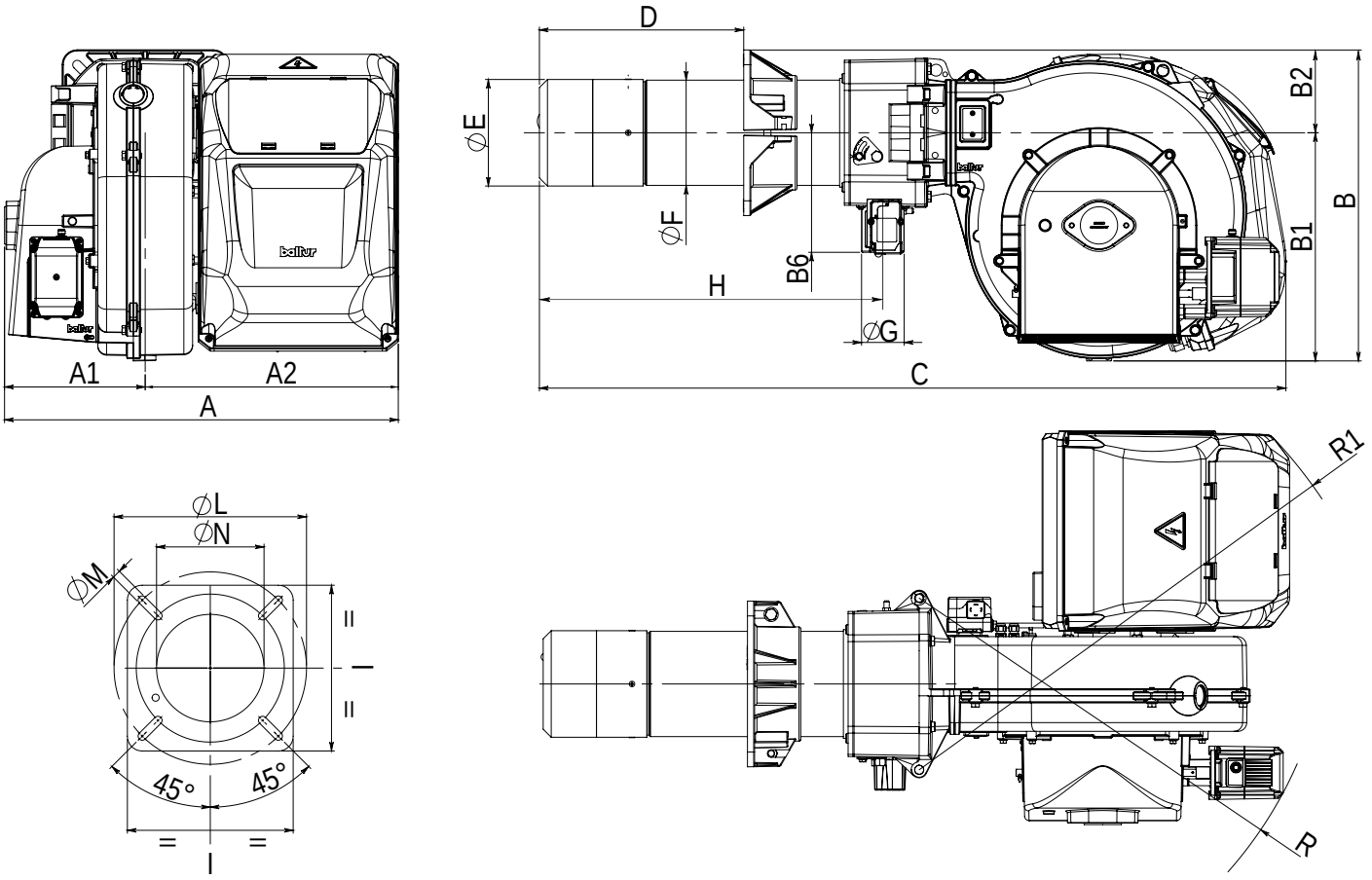

A	A1	A2	B	B1	B2	B6	C	D	ÆE	ÆF	G	H	I	ÆL	ÆM	ÆN	R	R1
665	238	427	546	386	160	202	1310	200, 450	250	219	2”	627	320	280, 370	M12	255	700	820

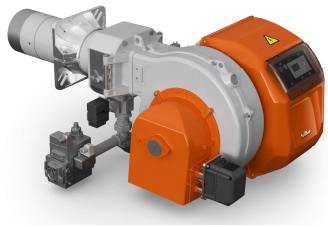

TBG 200 LX ME-V **арт. 18800015**

Модулирующая горелка для сжигания природного и сжиженного газа состоит из:

- Алюминиевый корпус,
- Воздушная заслонка с сервоприводом,
- Газовая заслонка с сервоприводом,
- Регулируемая подпорная шайба,
- Вентилятор с мотором,
- Электронный автомат горения,
- Трансформатор розжига,
- Реле давления воздуха,
- Электрод ионизации для контроля пламени,
- Резьбовое присоединение газовой арматуры,
- Головка горелки из нержавеющей жаропрочной стали с газораспределителем,
- Подвижный фланец крепления к теплогенератору.
- Частотный привод мотора вентилятора,
- Регулятор мощности

Технические характеристики

Мощность	150¸ 2140 кВт
Регулирование мощности	Модуляционное
Регулирование газо-воздушной смеси	Электронное
Глубина модуляции	1:14
Режим работы	Прерывистый (остановка 1 раз в 24 ч)
Эмиссия оксидов азота	3 класс
Уровень шума	80 дБ(А)
Подключение газовой арматуры	Снизу/сверху
Электропитание	~3/380В/50 Гц
Степень электрозащиты	IP40
Потребляемая электрическая мощность	3,1 кВт
Автомат горения	Lamtec BT320
Мотор вентилятора	3,0 кВт
Датчик пламени	Электрод ионизации
Сервопривод воздушной заслонки	Lamtec 1,2 Нм
Сервопривод газовой заслонки	Lamtec 0,8 Нм
Частотный привод мотора вентилятора	3,0 кВт
Регулятор мощности	LCM 100
Модуль управления частотным приводом	VSM 100

Диаграммы

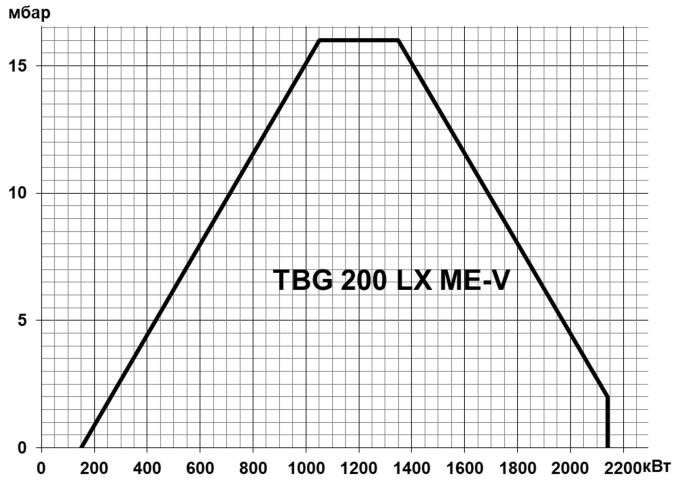

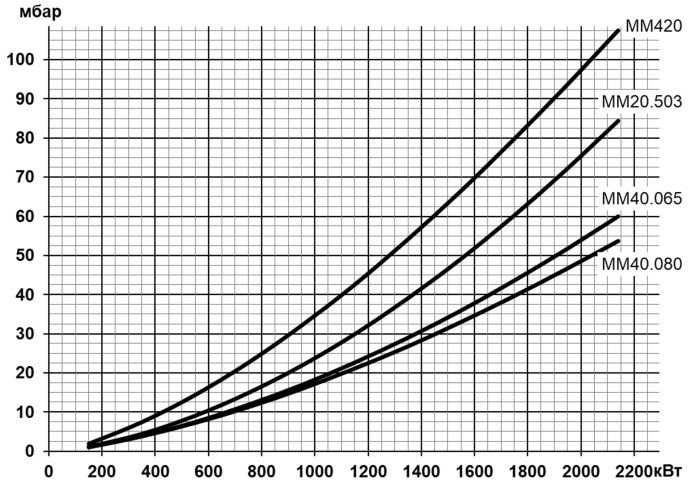

Газовая арматура	P_{max}	Переходник	BTGA	BTVS	CTV	Реле P_{max}	GPL
MM420 G50S-R2	**360 мбар**	**Не нужен**	**BTGA 2"**	**BTVS 2"FF**	**В комплекте**	**В комплекте**	**Не нужен**
19990755		-	97079999	97739999	-	-	-
MM20.503G120S-R2	**500 мбар**	**Не нужен**	**BTGA 2"**	**BTVS 2"FF**	**В комплекте**	**В комплекте**	**Не нужен**
19990751		-	97079999	97739999	-	-	-
MM40.065G120S-R2	**500 мбар**	**Не нужен**	**BTGA DN65**	**BTVS DN65**	**В комплекте**	**В комплекте**	**Не нужен**
19990752		-	97089999	97749999	-	-	-
MM40.080G120S-R2	**500 мбар**	**Не нужен**	BTGA DN80	BTVS DN80	В комплекте	В комплекте	**Не нужен**
19990753		-	97099999	97759999	-	-	-

Принадлежности

Комплект регулирования O2	98000460	Датчик температуры		Датчик давления	
Комплект регулирования CO	98000461	0 ^{0}C¸ 130 ^{0}C	98000023	0 ¸ 1 бар	98000045
Головка L=600 мм	98000456	0 ^{0}C¸ 500 ^{0}C	98000021	0 ¸ 10 бар	98000046
Клапан соединения с атмосферой	98000334			0 ¸ 16 бар	98000047
Шумопоглощающий кожух 10 дБ(А)	97980053			0 ¸ 25 бар	98000048
Шумопоглощающий кожух 20 дБ(А)	97980056			0 ¸ 40 бар	98000049

Габариты

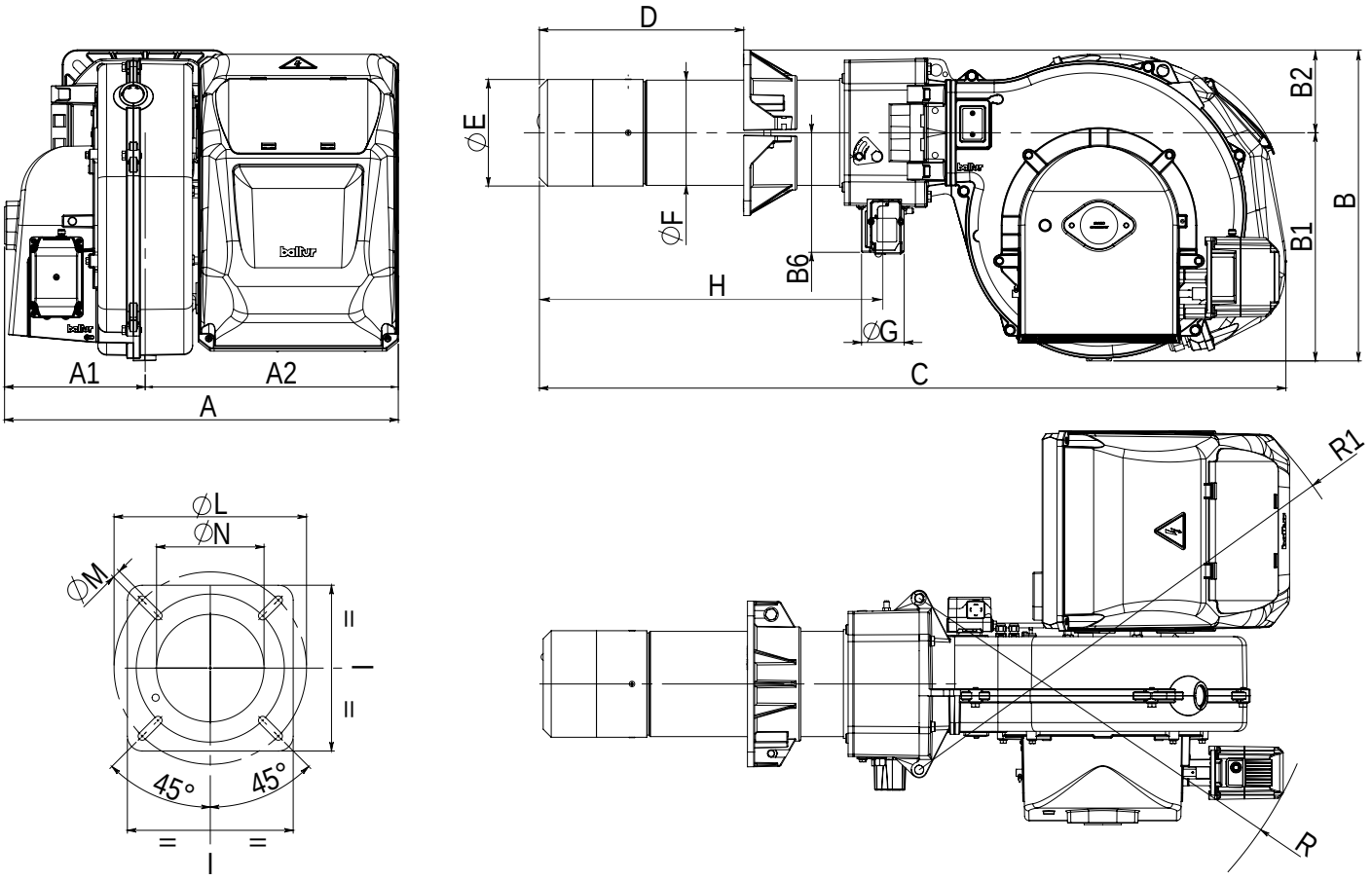

A	A1	A2	B	B1	B2	B6	C	D	ÆE	ÆF	G	H	I	ÆL	ÆM	ÆN	R	R1
665	238	427	546	386	160	202	1310	200, 450	250	219	2”	627	320	280, 370	M12	255	700	820

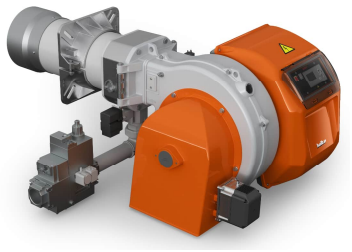

TBG 260 LX ME **арт. 18850010**

Модулирующая горелка для сжигания природного и сжиженного газа состоит из:

- Алюминиевый корпус,
- Воздушная заслонка с сервоприводом,
- Газовая заслонка с сервоприводом,
- Регулируемая подпорная шайба,
- Вентилятор с мотором,
- Электронный автомат горения,
- Трансформатор розжига,
- Реле давления воздуха,
- Электрод ионизации для контроля пламени,
- Резьбовое присоединение газовой арматуры,
- Головка горелки из нержавеющей жаропрочной стали с газораспределителем,
- Подвижный фланец крепления к теплогенератору.

Технические характеристики

Мощность	360¸ 2700 кВт
Регулирование мощности	Модуляционное
Регулирование газо-воздушной смеси	Электронное
Глубина модуляции	1:7
Режим работы	Прерывистый (остановка 1 раз в 24 ч)
Эмиссия оксидов азота	3 класс
Уровень шума	82 дБ(А)
Подключение газовой арматуры	Снизу/сверху
Электропитание	~3/380В/50 Гц
Степень электрозащиты	IP40
Потребляемая электрическая мощность	6,24 кВт
Автомат горения	Lamtec BT320
Мотор вентилятора	5,5 кВт
Датчик пламени	Электрод ионизации
Сервопривод воздушной заслонки	Lamtec 3,0 Нм
Сервопривод газовой заслонки	Lamtec 0,8 Нм

Диаграммы

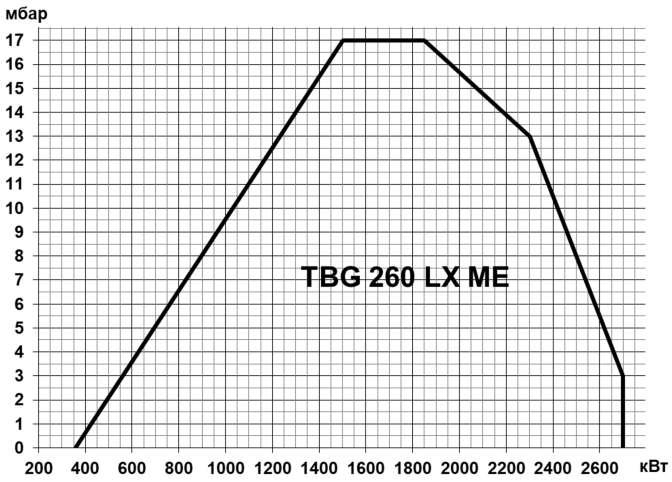

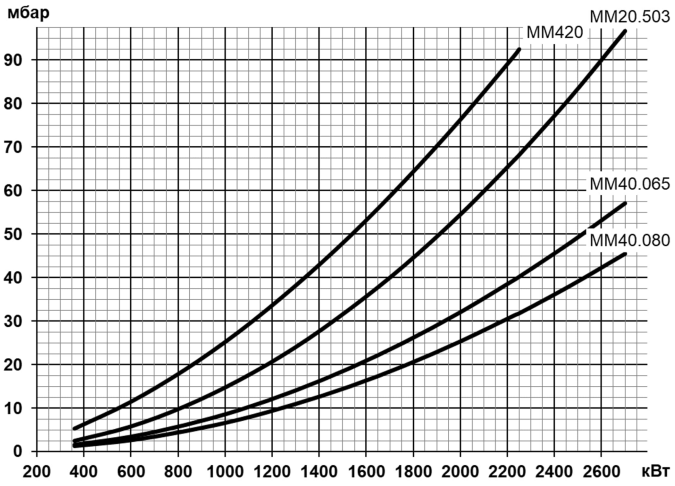

Газовая арматура	P_{max}	Переходник	BTGA	BTVS	CTV	Реле P_{max}	GPL
MM420 G50S-R2	**360 мбар**	**Не нужен**	**BTGA 2"**	**BTVS 2"FF**	**В комплекте**	**В комплекте**	
19990755		-	97079999	97739999	-	-	98000380
MM20.503G120S-R2	**500 мбар**	**Не нужен**	**BTGA 2"**	**BTVS 2"FF**	**В комплекте**	**В комплекте**	
19990751		-	97079999	97739999	-	-	98000380
MM40.065G120S-R2	**500 мбар**	**Не нужен**	**BTGA DN65**	**BTVS DN65**	**В комплекте**	**В комплекте**	
19990752		-	97089999	97749999	-	-	98000380
MM40.080G120S-R2	**500 мбар**	**Не нужен**	BTGA DN80	BTVS DN80	В комплекте	В комплекте	
19990753		-	97099999	97759999	-	-	98000380

Принадлежности

Регулятор мощности LCM 100	98000059	Датчик температуры		Датчик давления	
Комплект регулирования O2	98000460	0 ^{0}C¸ 130 ^{0}C	98000023	0 ¸ 1 бар	98000045
Комплект регулирования CO	98000461	0 ^{0}C¸ 500 ^{0}C	98000021	0 ¸ 10 бар	98000046
Головка L=600 мм	98000456			0 ¸ 16 бар	98000047
Клапан соединения с атмосферой	98000334			0 ¸ 25 бар	98000048
Шумопоглощающий кожух 10 дБ(А)	97980053			0 ¸ 40 бар	98000049
Шумопоглощающий кожух 20 дБ(А)	97980056				

Габариты

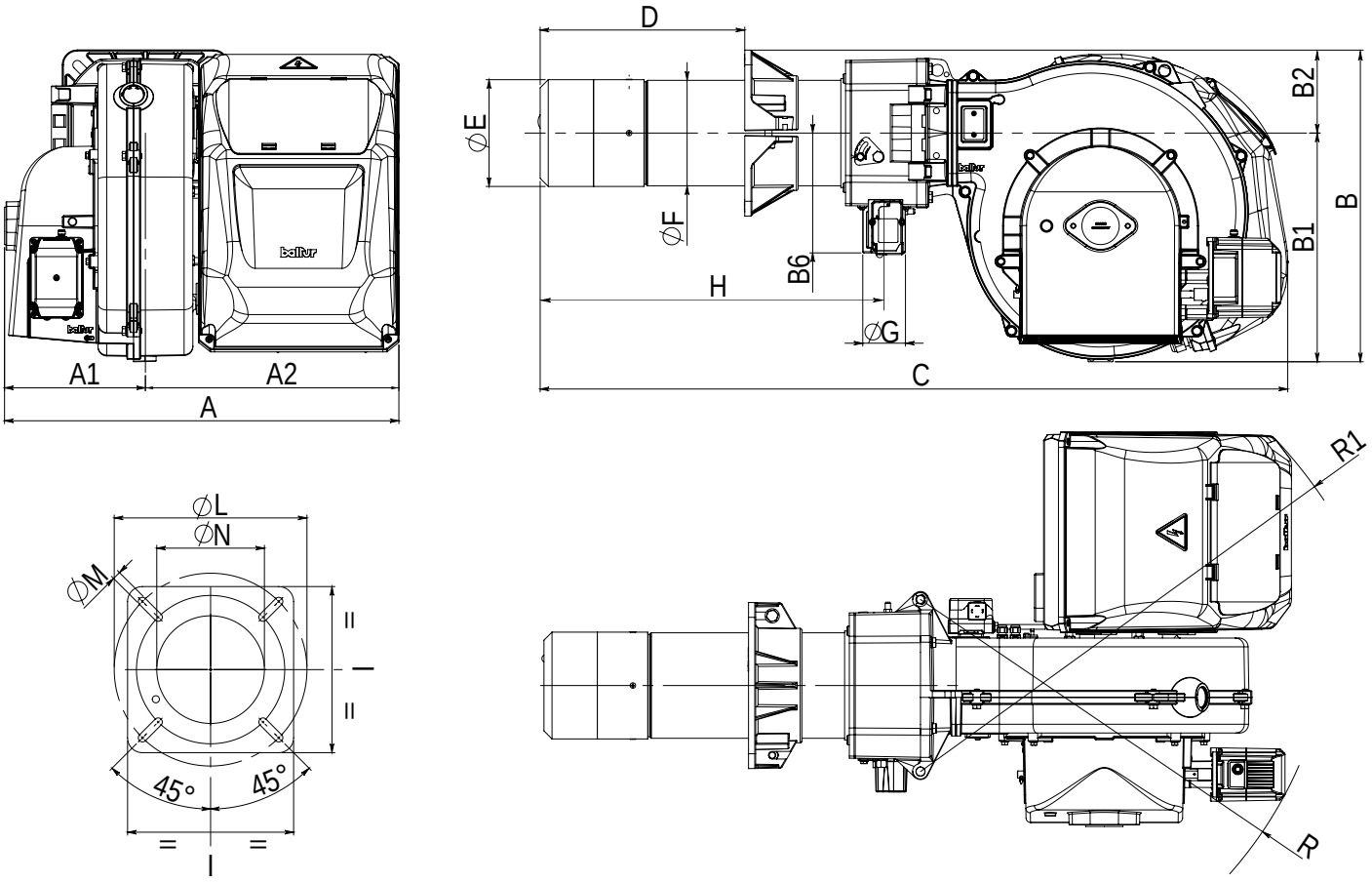

A	A1	A2	B	B1	B2	B6	C	D	ÆE	ÆF	G	H	I	ÆL	ÆM	ÆN	R	R1
694	267	427	557	397	160	202	1304	200, 450	250	219	2”	620	320	280, 370	M12	255	715	820

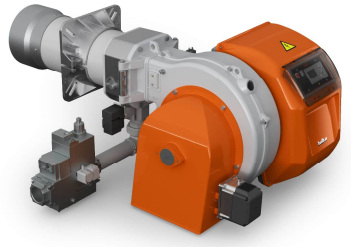

TBG 260 LX ME-V арт. 18850015

Модулирующая горелка для сжигания природного и сжиженного газа состоит из:

- Алюминиевый корпус,
- Воздушная заслонка с сервоприводом,
- Газовая заслонка с сервоприводом,
- Регулируемая подпорная шайба,
- Вентилятор с мотором,
- Электронный автомат горения,
- Трансформатор розжига,
- Реле давления воздуха,
- Электрод ионизации для контроля пламени,
- Резьбовое присоединение газовой арматуры,
- Головка горелки из нержавеющей жаропрочной стали с газораспределителем,
- Подвижный фланец крепления к теплогенератору.
- Частотный привод мотора вентилятора,
- Регулятор мощности

Технические характеристики

Мощность	320¸ 2800 кВт
Регулирование мощности	Модуляционное
Регулирование газо-воздушной смеси	Электронное
Глубина модуляции	1:8
Режим работы	Прерывистый (остановка 1 раз в 24 ч)
Эмиссия оксидов азота	3 класс
Уровень шума	82 дБ(А)
Подключение газовой арматуры	Снизу/сверху
Электропитание	~3/380В/50 Гц
Степень электрозащиты	IP40
Потребляемая электрическая мощность	5,67 кВт
Автомат горения	Lamtec BT320
Мотор вентилятора	5,5 кВт
Датчик пламени	Электрод ионизации
Сервопривод воздушной заслонки	Lamtec 3,0 Нм
Сервопривод газовой заслонки	Lamtec 0,8 Нм
Частотный привод мотора вентилятора	5,5 кВт
Регулятор мощности	LCM 100
Модуль управления частотным приводом	VSM 100

Диаграммы

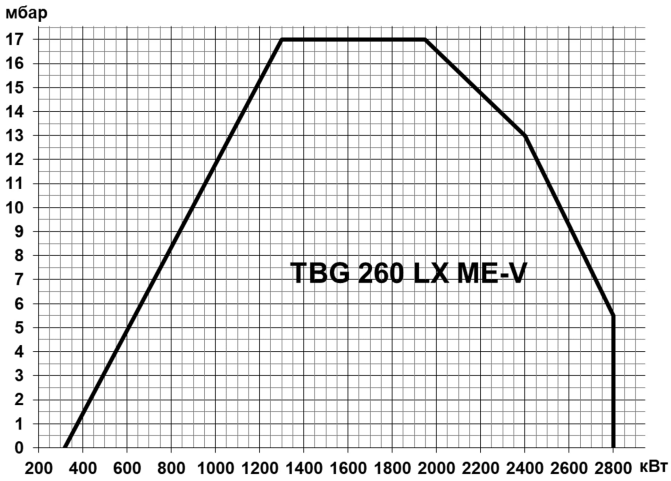

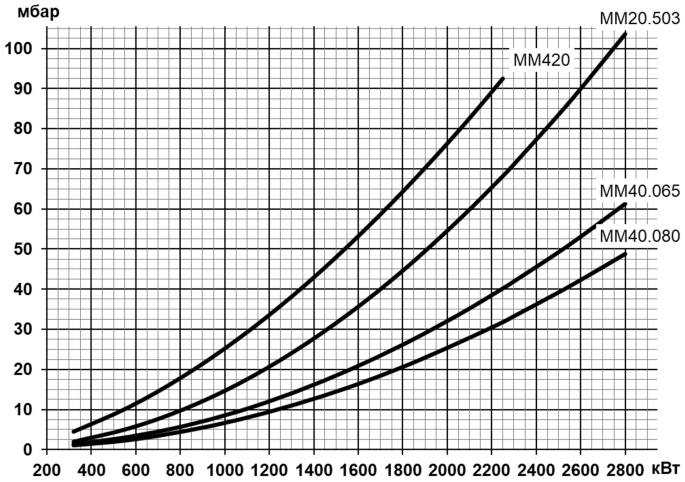

Газовая арматура	P_{max}	Переходник	BTGA	BTVS	CTV	Реле P_{max}	GPL
MM420 G50S-R2	**360 мбар**	**Не нужен**	**BTGA 2"**	**BTVS 2"FF**	**В комплекте**	**В комплекте**	
19990755		-	97079999	97739999	-	-	98000380
MM20.503G120S-R2	**500 мбар**	**Не нужен**	**BTGA 2"**	**BTVS 2"FF**	**В комплекте**	**В комплекте**	
19990751		-	97079999	97739999	-	-	98000380
MM40.065G120S-R2	**500 мбар**	**Не нужен**	**BTGA DN65**	**BTVS DN65**	**В комплекте**	**В комплекте**	
19990752		-	97089999	97749999	-	-	98000380
MM40.080G120S-R2	**500 мбар**	**Не нужен**	BTGA DN80	BTVS DN80	В комплекте	В комплекте	
19990753		-	97099999	97759999	-	-	98000380

Принадлежности

Комплект регулирования O2	98000460	Датчик температуры		Датчик давления	
Комплект регулирования CO	98000461	0 ^{0}C¸ 130 ^{0}C	98000023	0 ¸ 1 бар	98000045
Головка L=600 мм	98000456	0 ^{0}C¸ 500 ^{0}C	98000021	0 ¸ 10 бар	98000046
Клапан соединения с атмосферой	98000334			0 ¸ 16 бар	98000047
Шумопоглощающий кожух 10 дБ(А)	97980053			0 ¸ 25 бар	98000048
Шумопоглощающий кожух 20 дБ(А)	97980056			0 ¸ 40 бар	98000049

Габариты

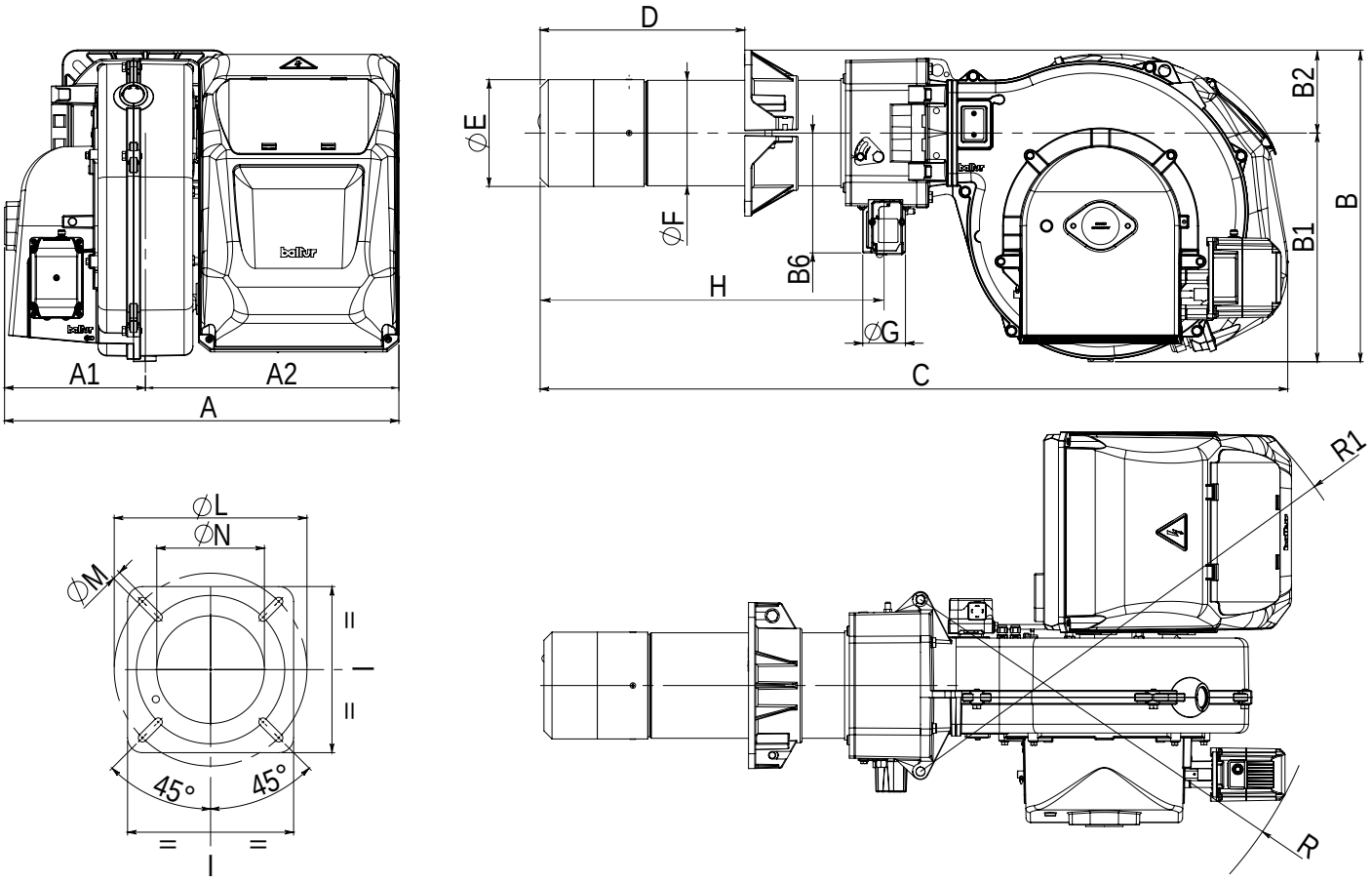

A	A1	A2	B	B1	B2	B6	C	D	ÆE	ÆF	G	H	I	ÆL	ÆM	ÆN	R	R1
713	267	446	557	397	160	202	1304	200, 450	250	219	2”	620	320	280, 370	M12	255	715	820

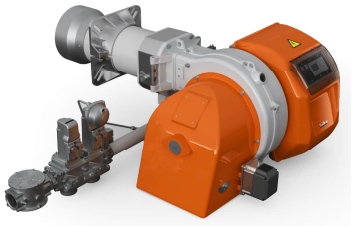

TBG 360 LX ME **арт. 18900010**

Модулирующая горелка для сжигания природного и сжиженного газа состоит из:

- Алюминиевый корпус,
- Воздушная заслонка с сервоприводом,
- Газовая заслонка с сервоприводом,
- Регулируемая подпорная шайба,
- Вентилятор с мотором,
- Электронный автомат горения,
- Трансформатор розжига,
- Реле давления воздуха,
- Электрод ионизации для контроля пламени,
- Резьбовое присоединение газовой арматуры,
- Головка горелки из нержавеющей жаропрочной стали с газораспределителем,
- Подвижный фланец крепления к теплогенератору.

Технические характеристики

Мощность	320¸ 3600 кВт
Регулирование мощности	Модуляционное
Регулирование газо-воздушной смеси	Электронное
Глубина модуляции	1:11
Режим работы	Прерывистый (остановка 1 раз в 24 ч)
Эмиссия оксидов азота	3 класс
Уровень шума	84 дБ(А)
Подключение газовой арматуры	Снизу/сверху
Электропитание	~3/380В/50 Гц
Степень электрозащиты	IP40
Потребляемая электрическая мощность	8,46 кВт
Автомат горения	Lamtec BT320
Мотор вентилятора	7,5 кВт
Датчик пламени	Электрод ионизации
Сервопривод воздушной заслонки	Lamtec 3,0 Нм
Сервопривод газовой заслонки	Lamtec 0,8 Нм

Диаграммы

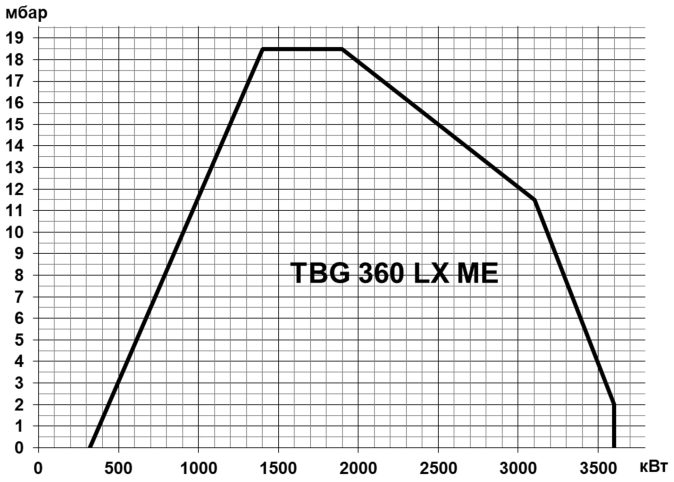

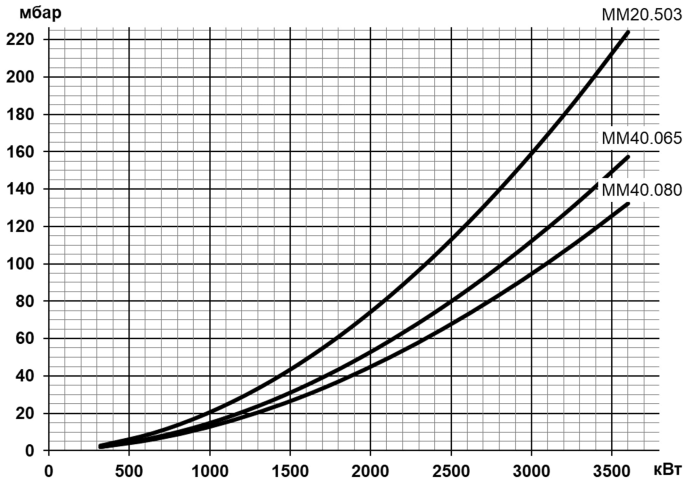

Газовая арматура	P_{max}	Переходник	BTGA	BTVS	CTV	Реле P_{max}	GPL
MM20.503G120S-R2	**500 мбар**	**Не нужен**	**BTGA 2"**	**BTVS 2"FF**	**В комплекте**	**В комплекте**	**Не нужен**
19990751		-	97079999	97739999	-	-	-
MM40.065G120S-R2	**500 мбар**	**Не нужен**	**BTGA DN65**	**BTVS DN65**	**В комплекте**	**В комплекте**	**Не нужен**
19990752		-	97089999	97749999	-	-	-
MM40.080G120S-R2	**500 мбар**	**Не нужен**	BTGA DN80	BTVS DN80	В комплекте	В комплекте	**Не нужен**
19990753		-	97099999	97759999	-	-	-

Принадлежности

		Датчик температуры			Датчик давления	
Регулятор мощности LCM 100	98000059					
Комплект регулирования O2	98000460	0 °C¸	130 °C	98000023	0 ¸ 1 бар	98000045
Комплект регулирования CO	98000461	0 °C¸	500 °C	98000021	0 ¸ 10 бар	98000046
Головка L=600 мм	98000456				0 ¸ 16 бар	98000047
Клапан соединения с атмосферой	98000334				0 ¸ 25 бар	98000048
Шумопоглощающий кожух 10 дБ(А)	97980053				0 ¸ 40 бар	98000049
Шумопоглощающий кожух 20 дБ(А)	97980056					

Габариты

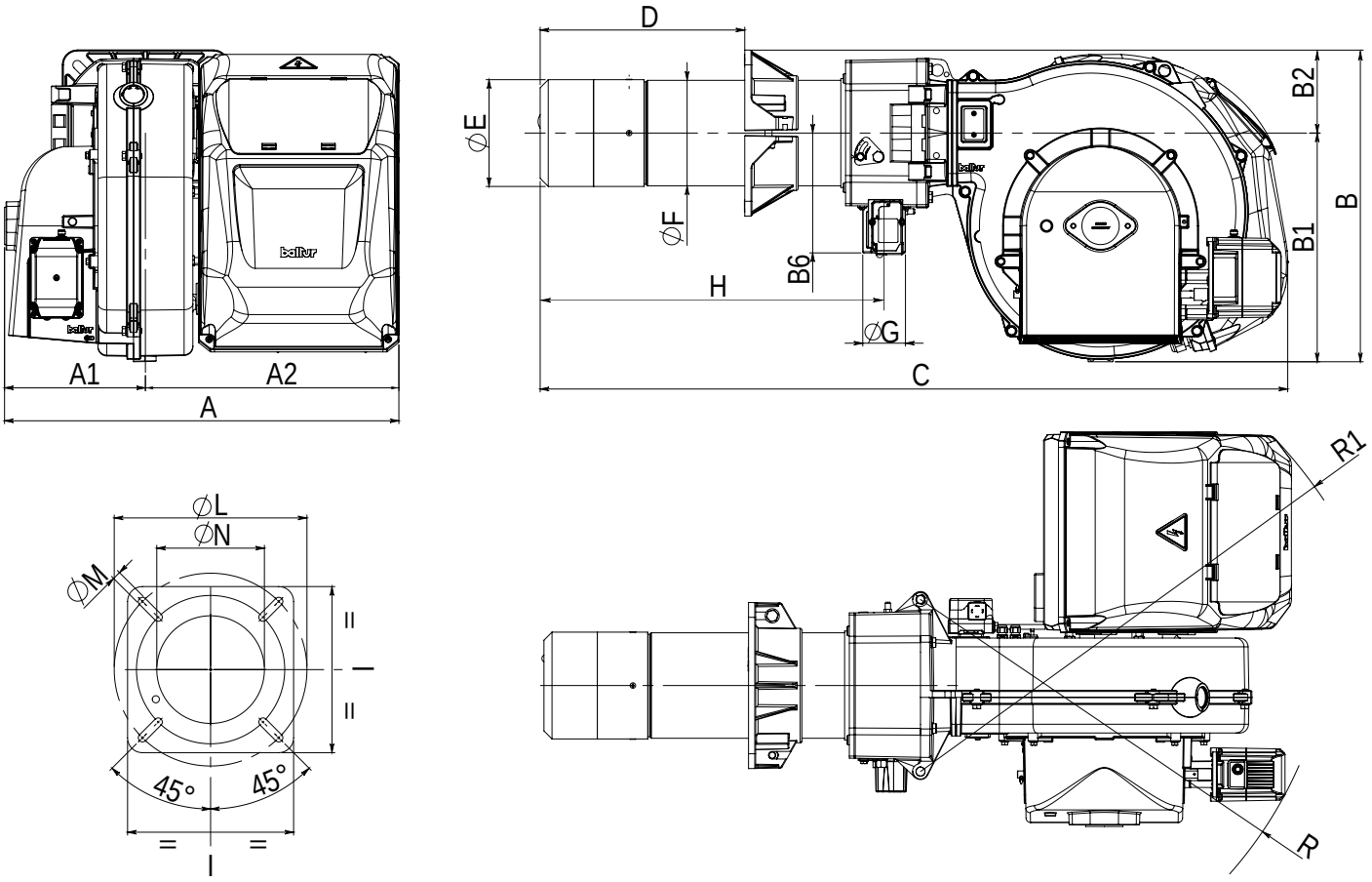

A	A1	A2	B	B1	B2	B6	C	D	ÆE	ÆF	G	H	I	ÆL	ÆM	ÆN	R	R1
819	392	427	555	395	160	202	1337	200, 450	270	219	2”	628	320	310, 370	M12	275	735	820

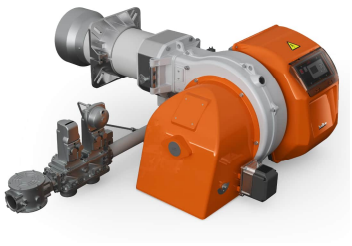

TBG 360 LX ME-V **арт. 18900015**

Модулирующая горелка для сжигания природного и сжиженного газа состоит из:

- Алюминиевый корпус,
- Воздушная заслонка с сервоприводом,
- Газовая заслонка с сервоприводом,
- Регулируемая подпорная шайба,
- Вентилятор с мотором,
- Электронный автомат горения,
- Трансформатор розжига,
- Реле давления воздуха,
- Электрод ионизации для контроля пламени,
- Резьбовое присоединение газовой арматуры,
- Головка горелки из нержавеющей жаропрочной стали с газораспределителем,
- Подвижный фланец крепления к теплогенератору.
- Частотный привод мотора вентилятора,
- Регулятор мощности

Технические характеристики

Мощность	240¸ 3650 кВт
Регулирование мощности	Модуляционное
Регулирование газо-воздушной смеси	Электронное
Глубина модуляции	1:15
Режим работы	Прерывистый (остановка 1 раз в 24 ч)
Эмиссия оксидов азота	3 класс
Уровень шума	84 дБ(А)
Подключение газовой арматуры	Снизу/сверху
Электропитание	~3/380В/50 Гц
Степень электрозащиты	IP40
Потребляемая электрическая мощность	7,62 кВт
Автомат горения	Lamtec BT320
Мотор вентилятора	7,5 кВт
Датчик пламени	Электрод ионизации
Сервопривод воздушной заслонки	Lamtec 3,0 Нм
Сервопривод газовой заслонки	Lamtec 0,8 Нм
Частотный привод мотора вентилятора	7,5 кВт
Регулятор мощности	LCM 100
Модуль управления частотным приводом	VSM 100

Диаграммы

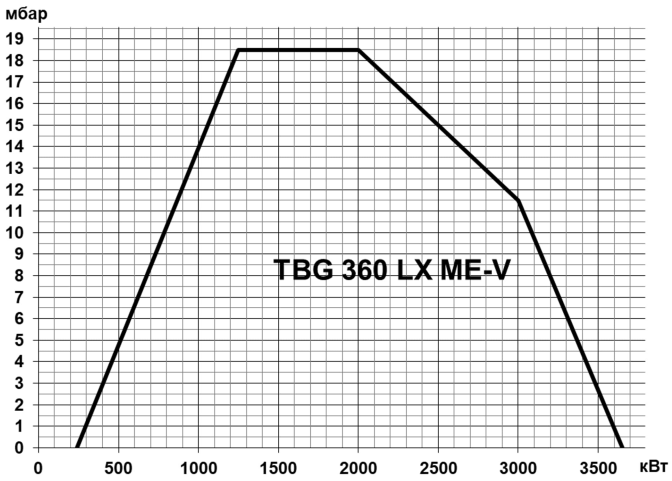

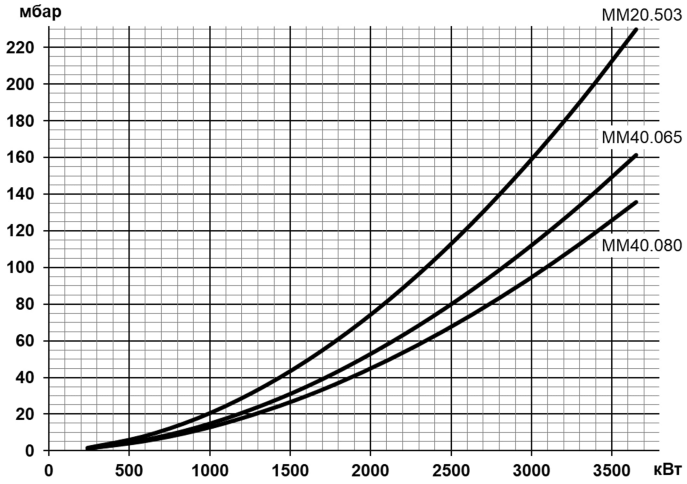

Газовая арматура	P_{max}	Переходник	BTGA	BTVS	CTV	Реле P_{max}	GPL
MM20.503G120S-R2	**500 мбар**	**Не нужен**	**BTGA 2"**	**BTVS 2"FF**	**В комплекте**	**В комплекте**	**Не нужен**
19990751		-	97079999	97739999	-	-	-
MM40.065G120S-R2	**500 мбар**	**Не нужен**	**BTGA DN65**	**BTVS DN65**	**В комплекте**	**В комплекте**	**Не нужен**
19990752		-	97089999	97749999	-	-	-
MM40.080G120S-R2	**500 мбар**	**Не нужен**	BTGA DN80	BTVS DN80	В комплекте	В комплекте	**Не нужен**
19990753		-	97099999	97759999	-	-	-

Принадлежности

		Датчик температуры			Датчик давления	
Комплект регулирования O2	98000460					
Комплект регулирования CO	98000461	0 ^{0}C¸ 130 ^{0}C		98000023	0 ¸ 1 бар	98000045
Головка L=600 мм	98000456	0 ^{0}C¸ 500 ^{0}C		98000021	0 ¸ 10 бар	98000046
Клапан соединения с атмосферой	98000334				0 ¸ 16 бар	98000047
Шумопоглощающий кожух 10 дБ(А)	97980053				0 ¸ 25 бар	98000048
Шумопоглощающий кожух 20 дБ(А)	97980056				0 ¸ 40 бар	98000049

Габариты

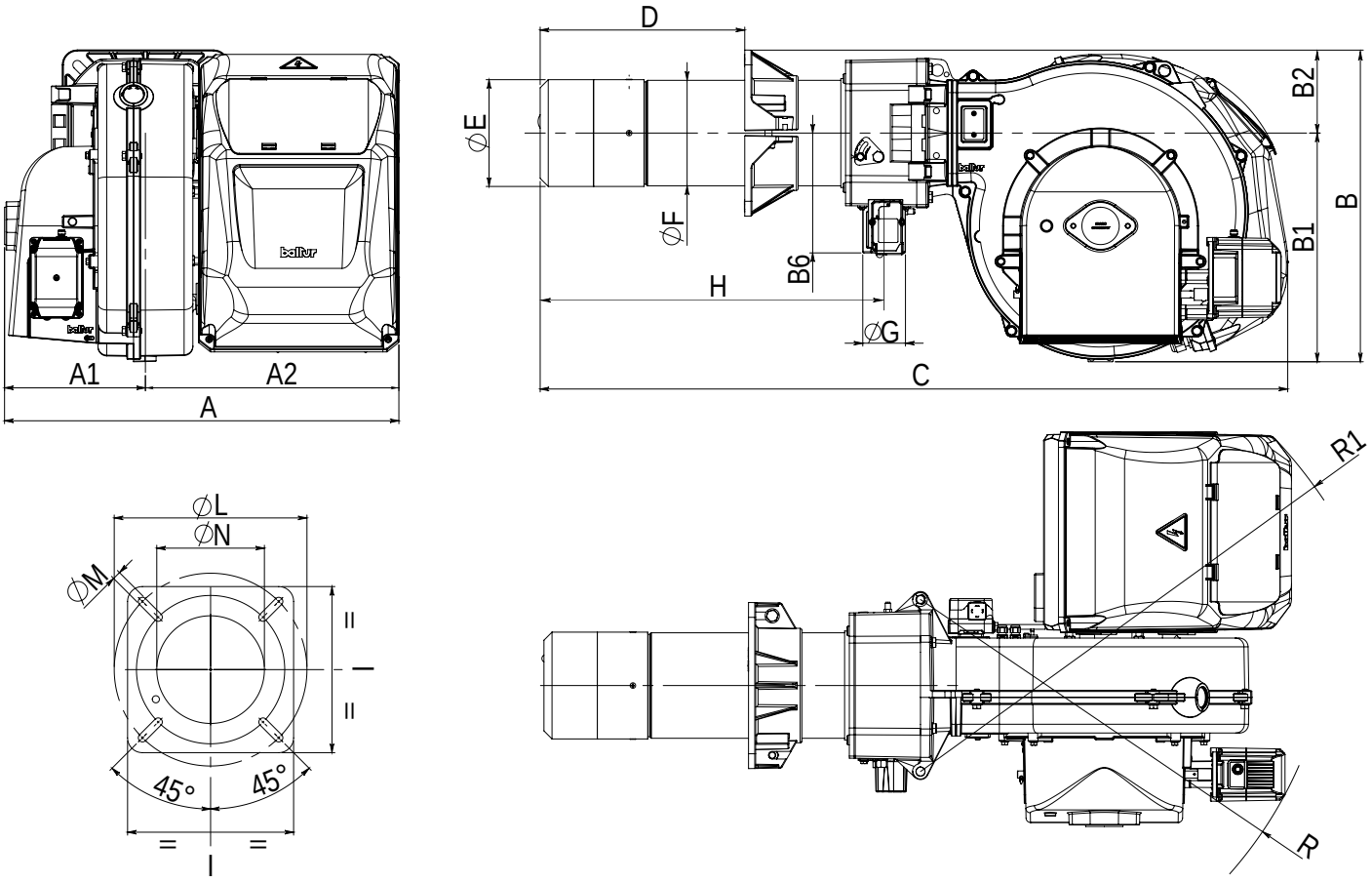

A	A1	A2	B	B1	B2	B6	C	D	ÆE	ÆF	G	H	I	ÆL	ÆM	ÆN	R	R1
838	392	446	555	395	160	202	1337	200, 450	270	219	2”	628	320	310, 370	M12	275	735	820

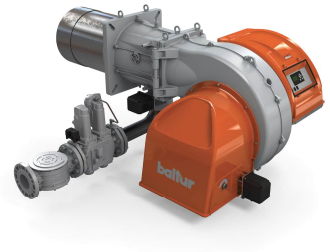

TBG 450 LX ME	**арт. 18110010**
TBG 450 LX ME V	**арт. 18110015**

Модулирующая горелка для сжигания природного и сжиженного газа состоит из:

- Алюминиевый корпус,
- Воздушная заслонка с сервоприводом,
- Газовая заслонка с сервоприводом,
- Регулируемая подпорная шайба,
- Вентилятор с мотором,
- Электронный автомат горения,
- Трансформатор розжига,
- Реле давления воздуха,
- Электрод ионизации для контроля пламени,
- Фланцевое присоединение газовой арматуры,
- Головка горелки из нержавеющей жаропрочной стали с газораспределителем,
- Фланец крепления к теплогенератору.
- Частотный регулятор (***модель ...ME V***),
- Регулятор мощности (***модель ...ME V***),
- Модуль управления частотным регулятором (***модель ...ME V***)

Технические характеристики

Мощность	560 ÷ 4800 кВт
Регулирование мощности	Модуляционное
Регулирование газо-воздушной смеси	Электронное
Глубина модуляции	1:8
Режим работы	Прерывистый (остановка 1 раз в 24 ч)
Эмиссия оксидов азота	3 класс
Уровень шума	82,0 дБ(А)
Подключение газовой арматуры	Снизу/сверху
Электропитание	~3/380В/50 Гц
Степень электрозащиты	IP54
Потребляемая электрическая мощность	10,2 кВт
Автомат горения	Lamtec BT 320
Мотор вентилятора	9,2 кВт
Датчик пламени	Электрод ионизации
Сервопривод воздушной заслонки	Lamtec STE 4.5 3.0 Нм
Сервопривод газовой заслонки	Lamtec STE 4.5 1,2 Нм
В модели ...ME V	
Регулятор мощности	LCM 100
Модуль управления частотным регулятором	VSM 100
Частотный регулятор	ACH580-01-026A-4

Диаграммы

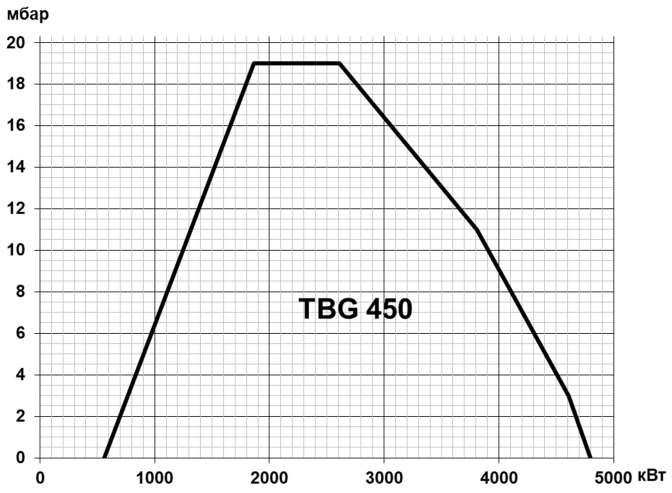

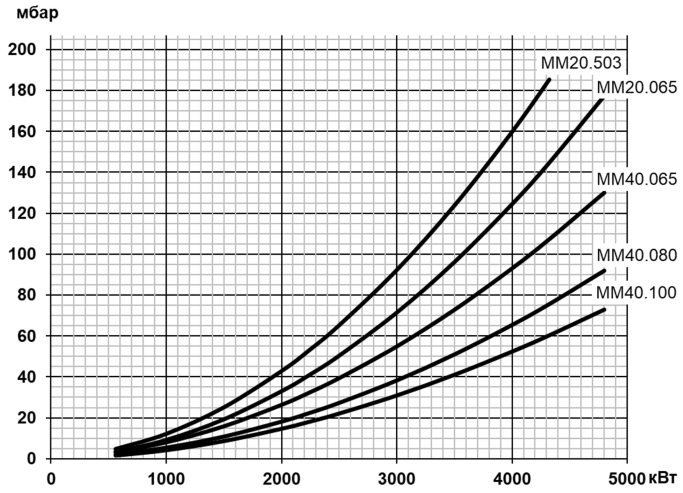

Газовая арматура	P_{max}	Переходник	BTGA	BTVS	CTV	Реле P_{max}	GPL
MM20.503 G120S-F080	**500 мбар**	**Не нужен**	**BTGA 2"**	**BTVS 2"FF**	**В комплекте**	**В комплекте**	
19990541			97079999	97739999	-	-	98000553
MM20.065 G120S-F080	**500 мбар**	**Не нужен**	**BTGA DN 65**	**BTVS DN 65**	**В комплекте**	**В комплекте**	
19990666		-	97089999	97749999	-	-	98000553
MM40.065 G120S-F080	**500 мбар**	**Не нужен**	**BTGA DN 65**	**BTVS DN 65**	**В комплекте**	**В комплекте**	
19990542		-	97089999	97749999	-	-	98000553
MM40.080 G120S-F080	**500 мбар**	**Не нужен**	**BTGA DN 80**	**BTVS DN 80**	**В комплекте**	**В комплекте**	
19990543		-	97099999	97759999	-	-	98000553
MM40.100 G120S-F080	**500 мбар**	**Не нужен**	**BTGA DN 100**	**BTVS DN 100**	**В комплекте**	**В комплекте**	
19990544		-	97109999	97769999	-	-	98000553

Принадлежности

		Датчик температуры		Датчик давления	
Регулятор мощности LCM 100 (TBG 450 LX ME)	98000059	0 °C, 130 °C	98000023	0 , 1 бар	98000045
Комплект регулирования O2	98000460	0 °C, 500 °C	98000021	0 , 10 бар	98000046
Комплект регулирования CO	98000461			0 , 16 бар	98000047
Шумопоглощающий кожух	97980058			0 , 25 бар	98000048
Клапан соединения с атмосферой (VSF)	98000334			0 , 40 бар	98000049

Габариты

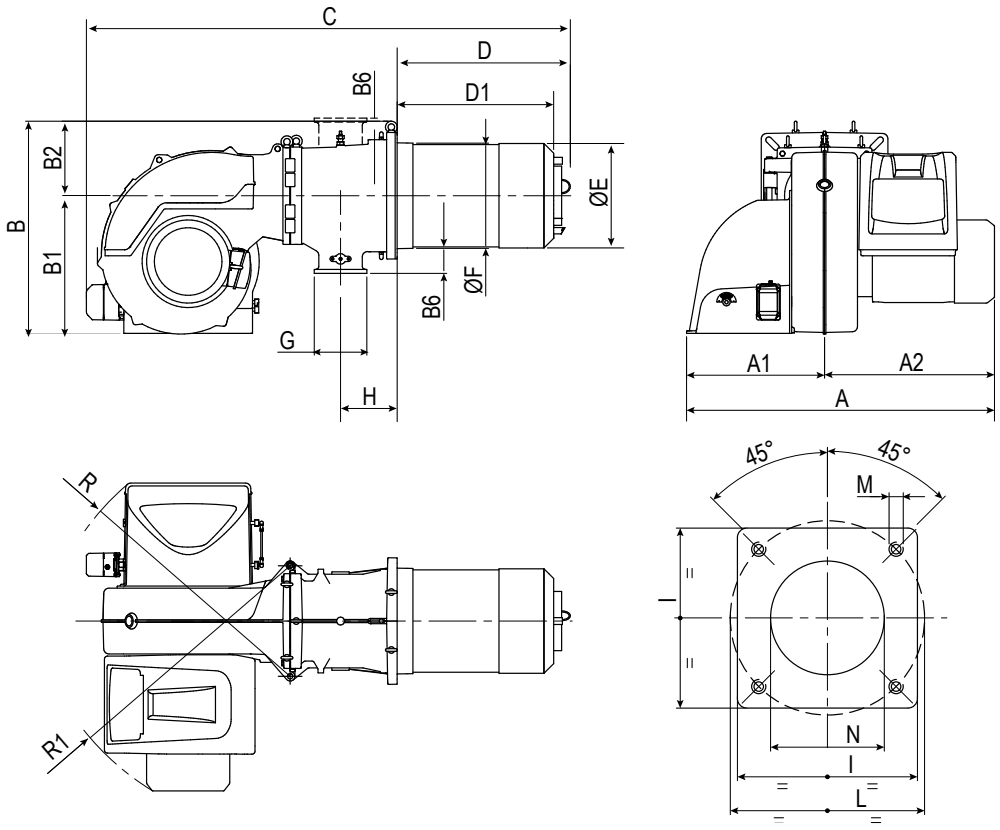

A	A1	A2	B	B1	B2	B6	C	D	D2	ÆE	ÆF	G	H	I	ÆL	ÆM	ÆN	R	R1
1060	530	530	810	525	285	295	1850	650	547, 597	397	410	DN80	223	480	520, 600	M20	415	960	1000

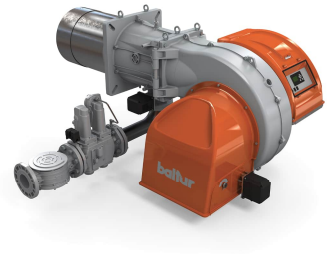

TBG 510 LX ME	**арт. 18140010**
TBG 510 LX ME V	**арт. 18140015**

Модулирующая горелка для сжигания природного и сжиженного газа состоит из:

- Алюминиевый корпус,
- Воздушная заслонка с сервоприводом,
- Газовая заслонка с сервоприводом,
- Регулируемая подпорная шайба,
- Вентилятор с мотором,
- Электронный автомат горения,
- Трансформатор розжига,
- Реле давления воздуха,
- Электрод ионизации для контроля пламени,
- Фланцевое присоединение газовой арматуры,
- Головка горелки из нержавеющей жаропрочной стали с газораспределителем,
- Фланец крепления к теплогенератору.
- Частотный регулятор (***модель ...ME V***),
- Регулятор мощности (***модель ...ME V***),
- Модуль управления частотным регулятором (***модель ...ME V***)

Технические характеристики

Мощность	580 ÷ 5100 кВт
Регулирование мощности	Модуляционное
Регулирование газо-воздушной смеси	Электронное
Глубина модуляции	1:8
Режим работы	Прерывистый (остановка 1 раз в 24 ч)
Эмиссия оксидов азота	3 класс
Уровень шума	84,0 дБ(А)
Подключение газовой арматуры	Снизу/сверху
Электропитание	~3/380В/50 Гц
Степень электрозащиты	IP54
Потребляемая электрическая мощность	12,1 кВт
Автомат горения	Lamtec BT 320
Мотор вентилятора	11,0 кВт
Датчик пламени	Электрод ионизации
Сервопривод воздушной заслонки	Lamtec STE 4.5 3.0 Нм
Сервопривод газовой заслонки	Lamtec STE 4.5 1,2 Нм
В модели ...ME V	
Регулятор мощности	LCM 100
Модуль управления частотным регулятором	VSM 100
Частотный регулятор	ACH580-01-026A-4

Диаграммы

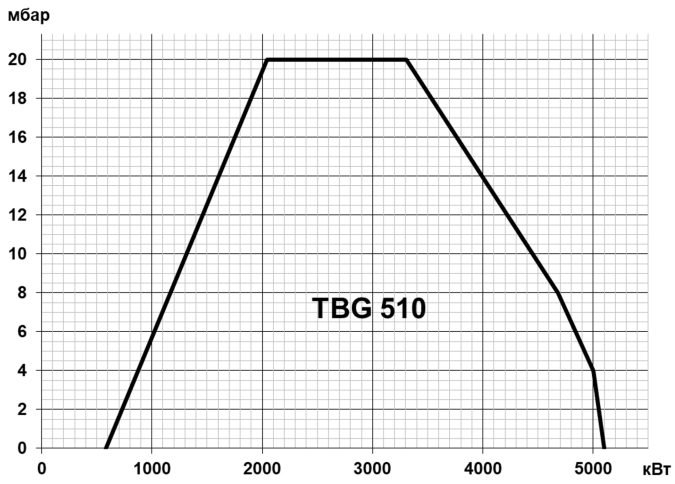

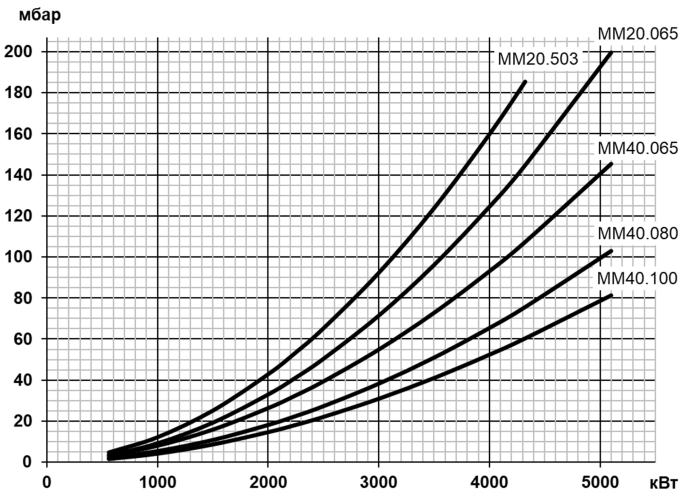

Газовая арматура	P_{max}	Переходник	BTGA	BTVS	CTV	Реле P_{max}	GPL
MM20.503 G120S-F080	**500 мбар**	**Не нужен**	**BTGA 2"**	**BTVS 2"FF**	**В комплекте**	**В комплекте**	
19990541			97079999	97739999	-	-	98000553
MM20.065 G120S-F080	**500 мбар**	**Не нужен**	**BTGA DN 65**	**BTVS DN 65**	**В комплекте**	**В комплекте**	
19990666		-	97089999	97749999	-	-	98000553
MM40.065 G120S-F080	**500 мбар**	**Не нужен**	**BTGA DN 65**	**BTVS DN 65**	**В комплекте**	**В комплекте**	
19990542		-	97089999	97749999	-	-	98000553
MM40.080 G120S-F080	**500 мбар**	**Не нужен**	**BTGA DN 80**	**BTVS DN 80**	**В комплекте**	**В комплекте**	
19990543		-	97099999	97759999	-	-	98000553
MM40.100 G120S-F080	**500 мбар**	**Не нужен**	**BTGA DN 100**	**BTVS DN 100**	**В комплекте**	**В комплекте**	
19990544		-	97109999	97769999	-	-	98000553

Принадлежности

		Датчик температуры		Датчик давления	
Регулятор мощности LCM 100 (TBG 510LX ME)	98000059	0 °C, 130 °C	98000023	0 , 1 бар	98000045
Комплект регулирования O2	98000460	0 °C, 500 °C	98000021	0 , 10 бар	98000046
Комплект регулирования CO	98000461			0 , 16 бар	98000047
Шумопоглощающий кожух	97980058			0 , 25 бар	98000048
Клапан соединения с атмосферой (VSF)	98000334			0 , 40 бар	98000049

Габариты

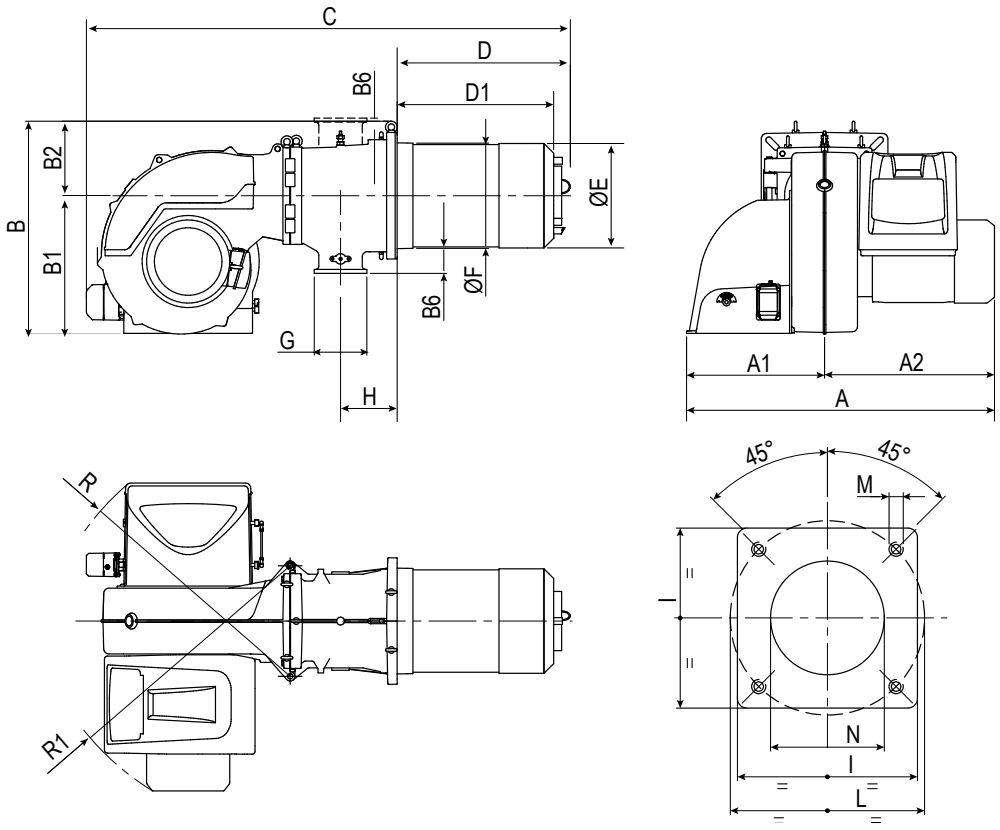

A	A1	A2	B	B1	B2	B6	C	D	D2	ÆE	ÆF	G	H	I	ÆL	ÆM	ÆN	R	R1
1060	530	530	810	525	285	295	1850	650	547, 597	397	410	DN80	223	480	520, 600	M20	415	960	1000

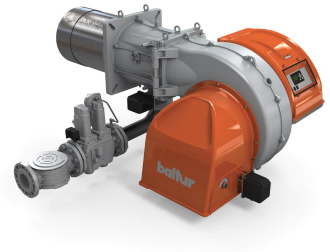

TBG 650 LX ME	**арт. 18170010**
TBG 650 LX ME V	**арт. 18170015**

Модулирующая горелка для сжигания природного и сжиженного газа состоит из:

- Алюминиевый корпус,
- Воздушная заслонка с сервоприводом,
- Газовая заслонка с сервоприводом,
- Регулируемая подпорная шайба,
- Вентилятор с мотором,
- Электронный автомат горения,
- Трансформатор розжига,
- Реле давления воздуха,
- Электрод ионизации для контроля пламени,
- Фланцевое присоединение газовой арматуры,
- Головка горелки из нержавеющей жаропрочной стали с газораспределителем,
- Фланец крепления к теплогенератору.
- Частотный регулятор (***модель ...ME V***),
- Регулятор мощности (***модель ...ME V***),
- Модуль управления частотным регулятором (***модель ...ME V***)

Технические характеристики

Мощность	600 ÷ 6500 кВт
Регулирование мощности	Модуляционное
Регулирование газо-воздушной смеси	Электронное
Глубина модуляции	1:11
Режим работы	Прерывистый (остановка 1 раз в 24 ч)
Эмиссия оксидов азота	3 класс
Уровень шума	84,0 дБ(А)
Подключение газовой арматуры	Снизу/сверху
Электропитание	~3/380В/50 Гц
Степень электрозащиты	IP54
Потребляемая электрическая мощность	16,3 кВт
Автомат горения	Lamtec BT 320
Мотор вентилятора	15,0 кВт
Датчик пламени	Электрод ионизации
Сервопривод воздушной заслонки	Lamtec STE 4.5 3.0 Нм
Сервопривод газовой заслонки	Lamtec STE 4.5 1,2 Нм
В модели ...ME V:	
Регулятор мощности	LCM 100
Модуль управления частотным регулятором	VSM 100
Частотный регулятор	ACH580-01-033A-4

Диаграммы

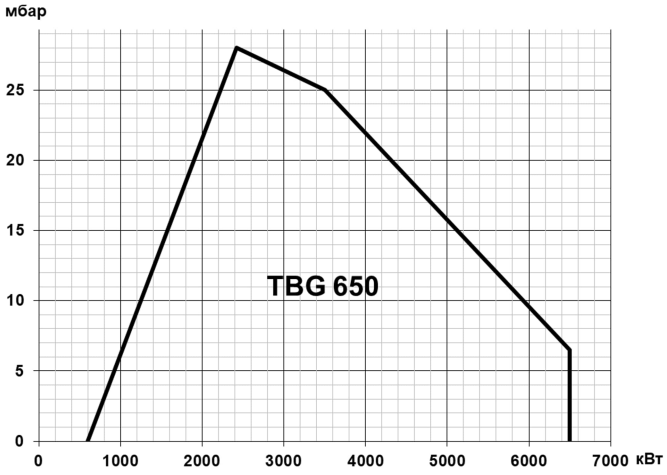

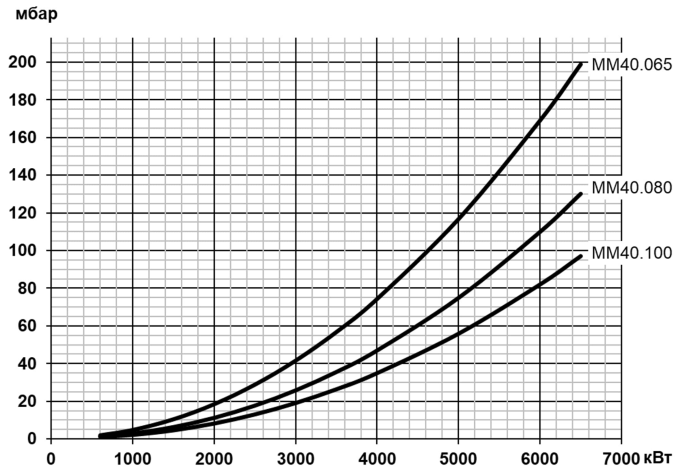

Газовая арматура	P_{max}	Переходник	BTGA	BTVS	CTV	Реле P_{max}	GPL
MM40.065 G120S-F080	**500 мбар**	**Не нужен**	**BTGA DN 65**	**BTVS DN 65**	**В комплекте**	**В комплекте**	
19990542		-	97089999	97749999	-	-	98000487
MM40.080 G120S-F080	**500 мбар**	**Не нужен**	**BTGA DN 80**	**BTVS DN 80**	**В комплекте**	**В комплекте**	
19990543		-	97099999	97759999	-	-	98000487
MM40.100 G120S-F080	**500 мбар**	**Не нужен**	**BTGA DN 100**	**BTVS DN 100**	**В комплекте**	**В комплекте**	
19990544		-	97109999	97769999	-	-	98000487

Принадлежности

		Датчик температуры		Датчик давления	
Регулятор мощности LCM 100 (TBG 650 LX ME)	98000059	0 °C, 130 °C	98000023	0 , 1 бар	98000045
Комплект регулирования O2	98000460	0 °C, 500 °C	98000021	0 , 10 бар	98000046
Комплект регулирования CO	98000461			0 , 16 бар	98000047
Шумопоглощающий кожух	97980058			0 , 25 бар	98000048
Клапан соединения с атмосферой (VSF)	98000334			0 , 40 бар	98000049

Габариты

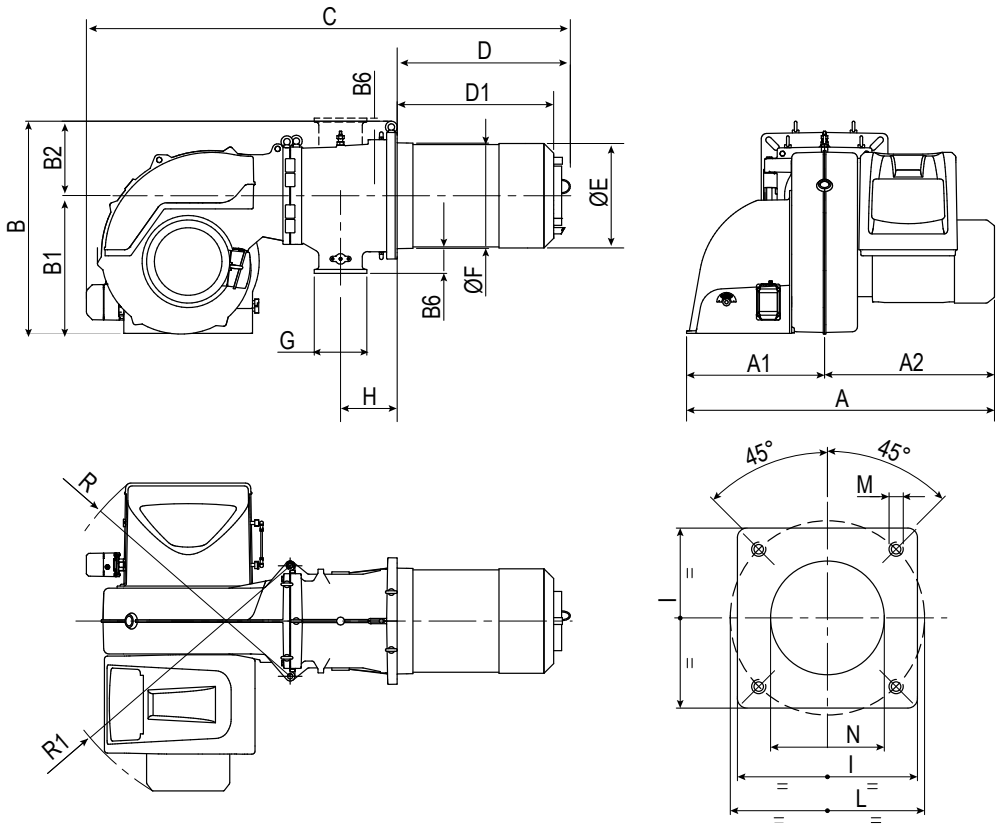

A	A1	A2	B	B1	B2	B6	C	D	D2	ÆE	ÆF	G	H	I	ÆL	ÆM	ÆN	R	R1
1100	530	580	810	525	285	295	1850	650	547, 597	397	410	DN80	223	480	520, 600	M20	415	960	1000

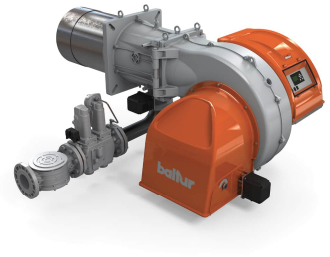

TBG 750 LX ME	**арт. 18200010**
TBG 750 LX ME V	**арт. 18200015**

Модулирующая горелка для сжигания природного и сжиженного газа состоит из:

- Алюминиевый корпус,
- Воздушная заслонка с сервоприводом,
- Газовая заслонка с сервоприводом,
- Регулируемая подпорная шайба,
- Вентилятор с мотором,
- Электронный автомат горения,
- Трансформатор розжига,
- Реле давления воздуха,
- Электрод ионизации для контроля пламени,
- Фланцевое присоединение газовой арматуры,
- Головка горелки из нержавеющей жаропрочной стали с газораспределителем,
- Фланец крепления к теплогенератору.
- Частотный регулятор (***модель ...ME V***),
- Регулятор мощности (***модель ...ME V***),
  Модуль управления частотным регулятором (***модель ...ME V***)

Технические характеристики

Мощность	600 ÷ 7500 кВт
Регулирование мощности	Модуляционное
Регулирование газо-воздушной смеси	Электронное
Глубина модуляции	1:12
Режим работы	Прерывистый (остановка 1 раз в 24 ч)
Эмиссия оксидов азота	3 класс
Уровень шума	87,0 дБ(А)
Подключение газовой арматуры	Снизу/сверху
Электропитание	~3/380В/50 Гц
Степень электрозащиты	IP54
Потребляемая электрическая мощность	19,9 кВт
Автомат горения	Lamtec BT 320
Мотор вентилятора	18,5 кВт
Датчик пламени	Электрод ионизации
Сервопривод воздушной заслонки	Lamtec STE 4.5 3.0 Нм
Сервопривод газовой заслонки	Lamtec STE 4.5 1,2 Нм
В моделях ...ME V, ME V O_2, ME V CO:	
Регулятор мощности	LCM 100
Модуль управления частотным регулятором	VSM 100
Частотный регулятор	ACH580-01-039A-4

Диаграммы

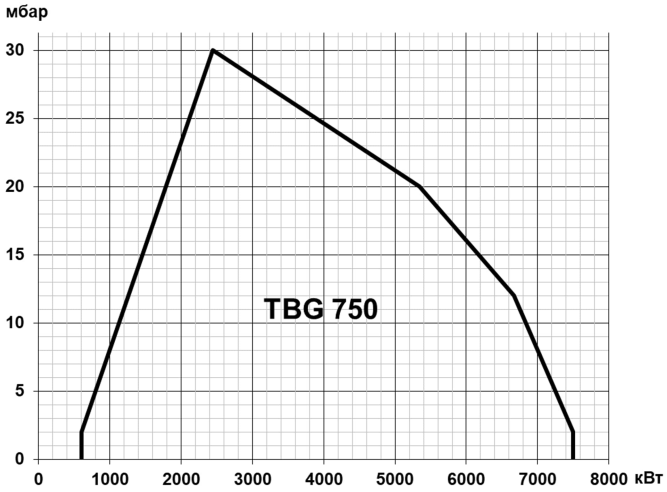

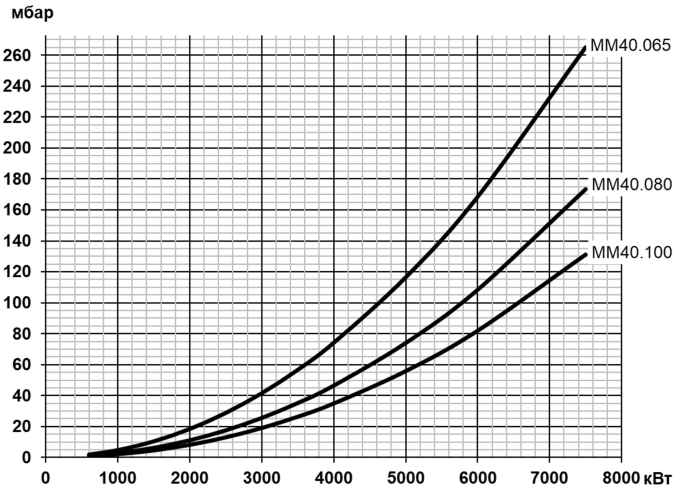

Газовая арматура	P_{max}	Переходник	BTGA	BTVS	CTV	Реле P_{max}	GPL
MM40.065 G120S-F080	**500 мбар**	**Не нужен**	**BTGA DN 65**	**BTVS DN 65**	**В комплекте**	**В комплекте**	
19990542		-	97089999	97749999	-	-	98000487
MM40.080 G120S-F080	**500 мбар**	**Не нужен**	**BTGA DN 80**	**BTVS DN 80**	**В комплекте**	**В комплекте**	
19990543		-	97099999	97759999	-	-	98000487
MM40.100 G120S-F080	**500 мбар**	**Не нужен**	**BTGA DN 100**	**BTVS DN 100**	**В комплекте**	**В комплекте**	
19990544		-	97109999	97769999	-	-	98000487

Принадлежности

		Датчик температуры		Датчик давления	
Регулятор мощности LCM 100 (TBG 750 LX ME)	98000059	0 °C, 130 °C	98000023	0 ¸ 1 бар	98000045
Комплект регулирования O2	98000460	0 °C, 500 °C	98000021	0 ¸ 10 бар	98000046
Комплект регулирования CO	98000461			0 ¸ 16 бар	98000047
Шумопоглощающий кожух	97980058			0 ¸ 25 бар	98000048
Клапан соединения с атмосферой (VSF)	98000334			0 ¸ 40 бар	98000049

Габариты

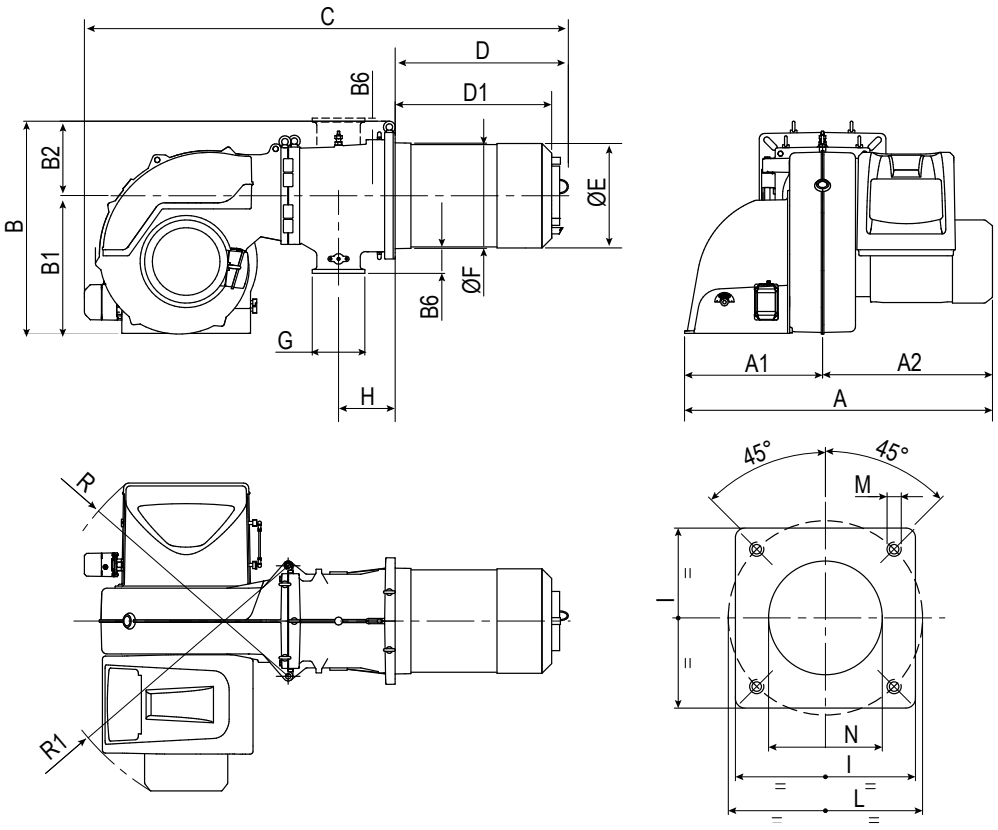

A	A1	A2	B	B1	B2	B6	C	D	D2	ÆE	ÆF	G	H	I	ÆL	ÆM	ÆN	R	R1
1180	530	650	810	525	285	295	1850	650	547, 597	397	410	DN80	223	480	520, 600	M20	415	960	1000



TBG 800 ME	**арт. 67220010**
TBG 800 ME V	**арт. 67220015**

Модулирующая горелка для сжигания природного и сжиженного газа состоит из:

- Алюминиевый корпус,
- Воздушная заслонка с сервоприводом,
- Газовая заслонка с сервоприводом,
- Регулируемая подпорная шайба,
- Вентилятор с мотором,
- Электронный автомат горения,
- Трансформатор розжига,
- Реле давления воздуха,
- Электрод ионизации для контроля пламени,
- Фланцевое присоединение газовой арматуры,
- Головка горелки из нержавеющей жаропрочной стали с газораспределителем,
- Фланец крепления к теплогенератору.
- Частотный регулятор (***в модели ME V***),
- Регулятор мощности (***в модели ME V***),
- Модуль управления частотным регулятором (***в модели ME V***)

Технические характеристики

Мощность	800¸ 8000 кВт
Регулирование мощности	Модуляционное
Регулирование газо-воздушной смеси	Электронное
Глубина модуляции	1:10
Режим работы	Прерывистый (остановка 1 раз в 24 ч)
Эмиссия оксидов азота	3 класс
Уровень шума	83,0 дБ(А)
Подключение газовой арматуры	Снизу/сверху
Электропитание	~3/380В/50 Гц
Степень электрозащиты	IP54
Потребляемая электрическая мощность	16,7 кВт
Автомат горения	Lamtec BT 320
Мотор вентилятора	15,0 кВт
Датчик пламени	Электрод ионизации
Сервопривод воздушной заслонки	Lamtec STE 4.5 3,0 Нм
Сервопривод газовой заслонки	Lamtec STE 4.5 1,2 Нм
В модели ME V:	
Регулятор мощности	LCM 100
Модуль управления частотным регулятором	VSM 100
Частотный регулятор	ACH550-01-031A-4-B055

Диаграммы

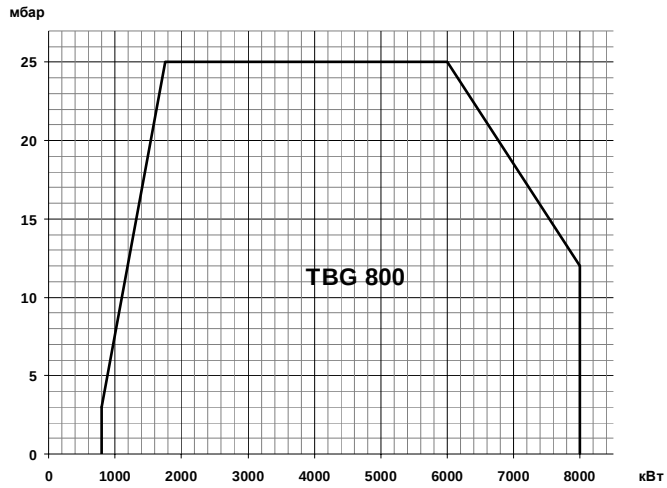

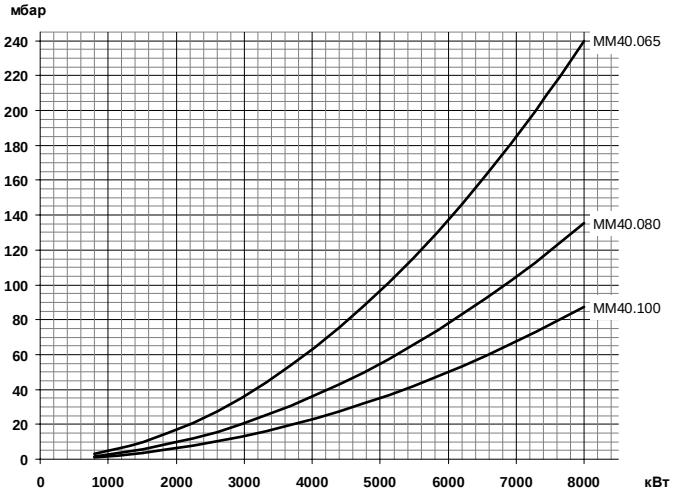

Газовая арматура	P_{max}	Переходник	BTGA	BTVS	CTV	Реле P_{max}	GPL
MM40.065 G120S-F080	**500 мбар**	**Не нужен**	**BTGA DN 65**	**BTVS DN 65**	**В комплекте**	**В комплекте**	
19990542		-	97089999	97749999	-	-	98000381
MM40.080 G120S-F080	**500 мбар**	**Не нужен**	**BTGA DN 80**	**BTVS DN 80**	**В комплекте**	**В комплекте**	
19990543		-	97099999	97759999	-	-	98000381
MM40.100 G120S-F080	**500 мбар**	**Не нужен**	**BTGA DN 100**	**BTVS DN 100**	**В комплекте**	**В комплекте**	
19990544		-	97109999	97769999	-	-	98000381

Принадлежности

		Датчик температуры		Датчик давления	
Регулятор мощности LCM 100 (TBG 800 ME)	98000059	0 °C¸ 130 °C	98000023	0¸ 1 бар	98000045
Комплект регулирования O2	98000460	0 °C¸ 500 °C	98000021	0¸ 10 бар	98000046
Комплект регулирования CO	98000461			0¸ 16 бар	98000047
Шумопоглощающий кожух	97980058			0¸ 25 бар	98000048
Клапан соединения с атмосферой (VSF)	98000334			0¸ 40 бар	98000049

Габариты

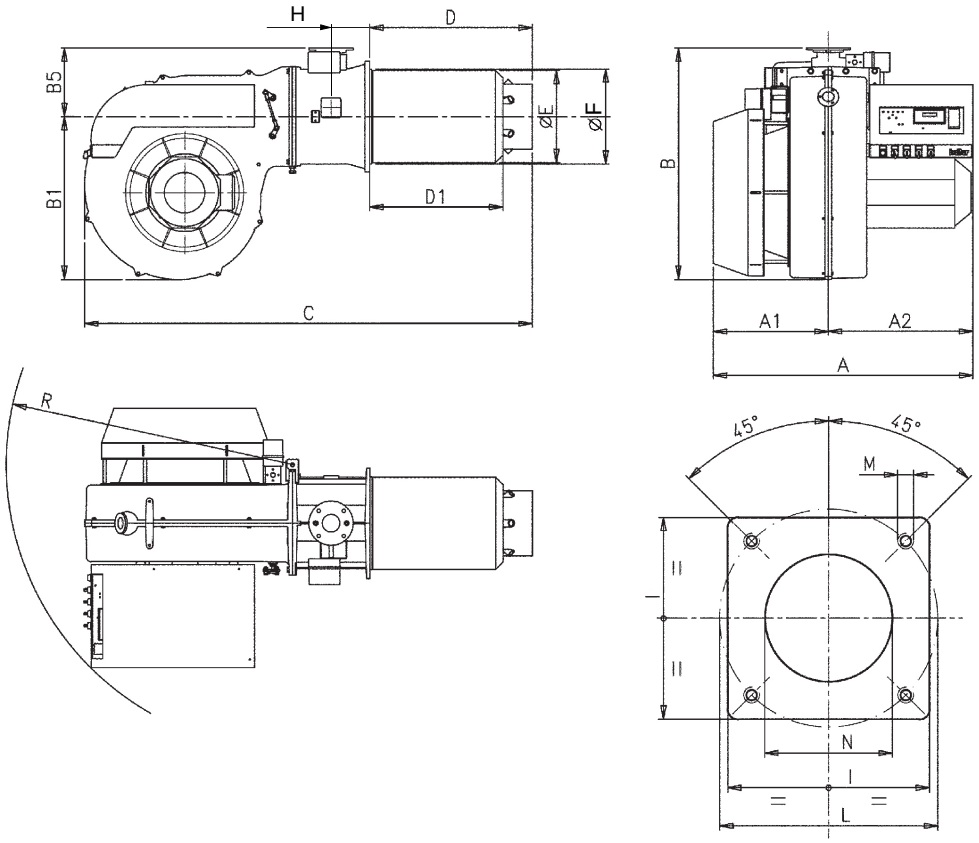

A	A1	A2	B	B1	B5	C	D	D1	ÆE	ÆF	H	I	ÆL	M	ÆN	R
1235	568	668	1042	732	310	2007	708	561	418	432	191	520	594	M20	440	1304

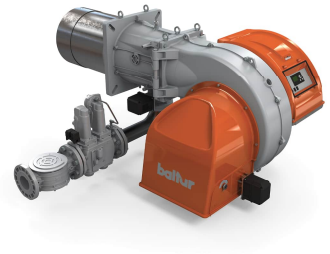

TBG 850 LX ME	**арт. 18400010**
TBG 850 LX ME V	**арт. 18400015**

Модулирующая горелка для сжигания природного и сжиженного газа состоит из: Алюминиевый корпус,
- Воздушная заслонка с сервоприводом,
- Газовая заслонка с сервоприводом,
- Регулируемая подпорная шайба,
- Вентилятор с мотором,
- Электронный автомат горения,
- Трансформатор розжига,
- Реле давления воздуха,
- Электрод ионизации для контроля пламени,
- Фланцевое присоединение газовой арматуры,
- Головка горелки из нержавеющей жаропрочной стали с газораспределителем,
- Фланец крепления к теплогенератору.
- Частотный регулятор (***в модели ME V***),
- Регулятор мощности (***в модели ME V***),
- Модуль управления частотным регулятором (***в модели ME V***),

Технические характеристики

Мощность	760 ÷ 8580 кВт
Регулирование мощности	Модуляционное
Регулирование газо-воздушной смеси	Электронное
Глубина модуляции	1:10
Режим работы	Прерывистый (остановка 1 раз в 24 ч)
Эмиссия оксидов азота	3 класс
Уровень шума	82,0 дБ(А)
Подключение газовой арматуры	Снизу/сверху
Электропитание	~3/380В/50 Гц
Степень электрозащиты	IP54
Потребляемая электрическая мощность	20,3 кВт
Автомат горения	Lamtec BT 320
Мотор вентилятора	18,5 кВт
Датчик пламени	Электрод ионизации
Сервопривод воздушной заслонки	Lamtec STE 4.5 3.0 Нм
Сервопривод газовой заслонки	Lamtec STE 4.5 1,2 Нм
В модели ME V:	
Регулятор мощности	LCM 100
Модуль управления частотным регулятором	VSM 100
Частотный регулятор	ACH580-01-039A-4

Диаграммы

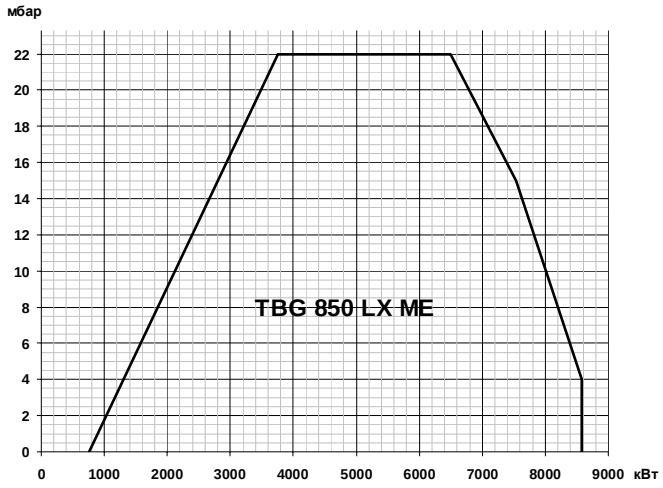

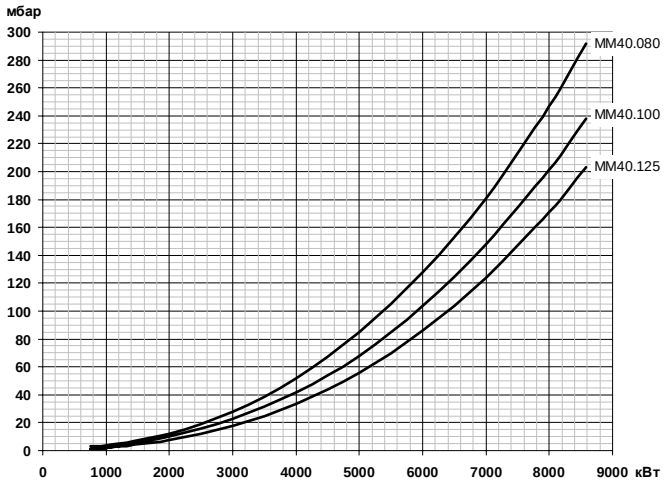

Газовая арматура	P_{max}	Переходник	BTGA	BTVS	CTV	Реле P_{max}	GPL
MM40.080 G250S-F080	**500 мбар**	**Не нужен**	**BTGA DN 80**	**BTVS DN 80**	**В комплекте**	**В комплекте**	**По запросу**
19990633		-	97099999	97759999	-	-	
MM40.100 G250S-F080	**500 мбар**	**Не нужен**	**BTGA DN 100**	**BTVS DN 100**	**В комплекте**	**В комплекте**	**По запросу**
19990634		-	97109999	97769999	-	-	
MM40.125 G250S-F080	**500 мбар**	**Не нужен**	**BTGA DN 125**	**BTVS DN 125**	**В комплекте**	**В комплекте**	**По запросу**
19990674		-	97119999	97179999	-	-	

Принадлежности

		Датчик температуры		Датчик давления	
Регулятор мощности LCM 100 (TBG 850 ME)	98000059	0 °C, 130 °C	98000023	0 , 1 бар	98000045
Комплект регулирования O2	98000460	0 °C, 500 °C	98000021	0 , 10 бар	98000046
Комплект регулирования CO	98000461			0 , 16 бар	98000047
Шумопоглощающий кожух	97980058			0 , 25 бар	98000048
Клапан соединения с атмосферой (VSF)	98000334			0 , 40 бар	98000049

Габариты

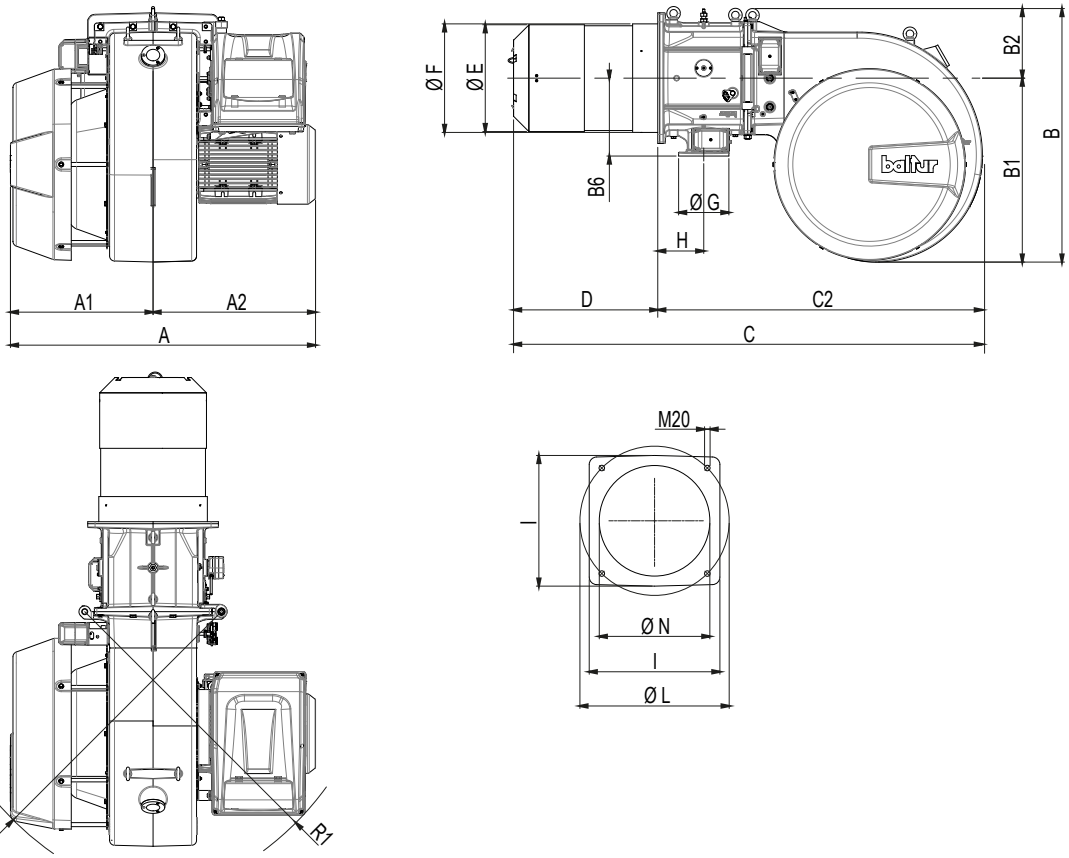

A	A1	A2	B	B1	B2	B6	C	C2	H	D	ÆE	ÆF	G	I	ÆL	M	ÆN	R	R1
1214	568	646	1009	732	277	310	1865	1291	183	574	425	432	DN80	520	594	M20	440	1172	1188

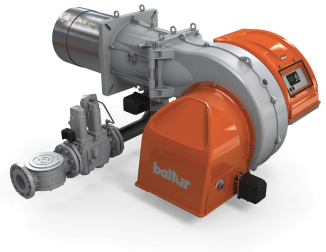

TBG 1000 LX ME	**арт. 18420010**
TBG 1000 LX ME V	**арт. 18420015**

Модулирующая горелка для сжигания природного и сжиженного газа состоит из:

- Алюминиевый корпус,
- Воздушная заслонка с сервоприводом,
- Газовая заслонка с сервоприводом,
- Регулируемая подпорная шайба,
- Вентилятор с мотором,
- Электронный автомат горения,
- Трансформатор розжига,
- Реле давления воздуха,
- Электрод ионизации для контроля пламени,
- Фланцевое присоединение газовой арматуры,
- Головка горелки из нержавеющей жаропрочной стали с газораспределителем,
- Фланец крепления к теплогенератору.
- Частотный регулятор (***в модели ME V)***,
- Регулятор мощности (***в модели ME V)***,
- Модуль управления частотным регулятором (***в модели ME V).***

Технические характеристики

Мощность	900 ÷ 10400 кВт
Регулирование мощности	Модуляционное
Регулирование газо-воздушной смеси	Электронное
Глубина модуляции	1:11
Режим работы	Прерывистый (остановка 1 раз в 24 ч)
Эмиссия оксидов азота	3 класс
Уровень шума	86,0 дБ(А)
Подключение газовой арматуры	Снизу/сверху
Электропитание	~3/380В/50 Гц
Степень электрозащиты	IP54
Потребляемая электрическая мощность	23,7 кВт
Автомат горения	Lamtec BT 320
Мотор вентилятора	22,0 кВт
Датчик пламени	Электрод ионизации
Сервопривод воздушной заслонки	Lamtec STE 4.5 9.0 Нм
Сервопривод газовой заслонки	Lamtec STE 4.5 1,2 Нм
В модели ME V:	
Регулятор мощности	LCM 100
Модуль управления частотным регулятором	VSM 100
Частотный регулятор	INVERTER ACH580-01-046A-4

Диаграммы

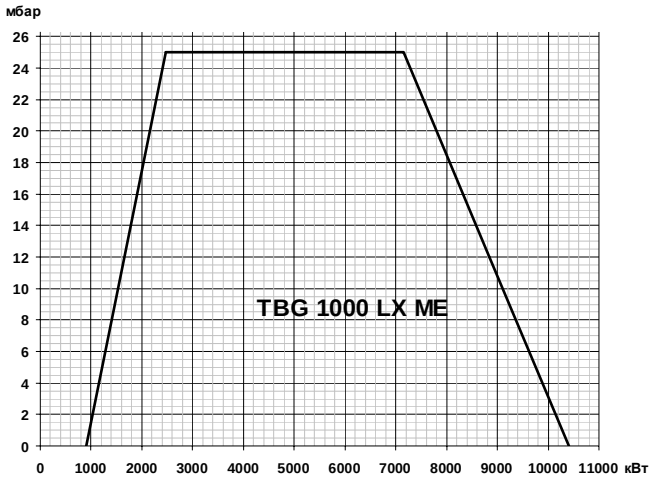

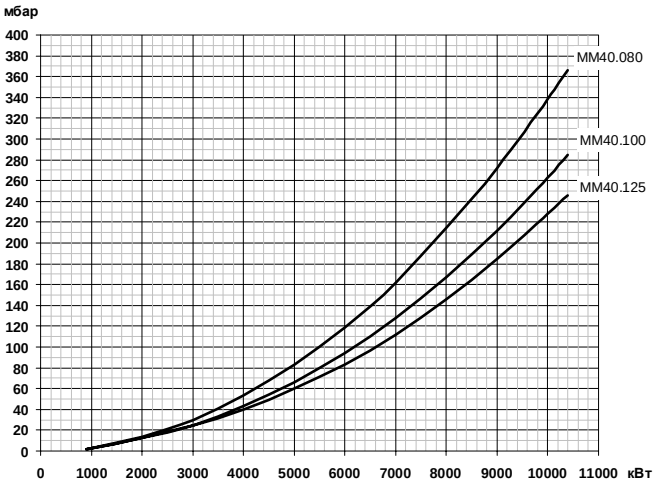

Газовая арматура	P_{maX}	Переходник	BTGA	BTVS	CTV	Реле P_{max}	GPL
MM40.080 G250S-F080	**500 мбар**	**Не нужен**	**BTGA DN 80**	**BTVS DN 80**	**В комплекте**	**В комплекте**	**По запросу**
19990633		-	97099999	97759999	-	-	
MM40.100 G250S-F080	**500 мбар**	**Не нужен**	**BTGA DN 100**	**BTVS DN 100**	**В комплекте**	**В комплекте**	**По запросу**
19990634		-	97109999	97769999	-	-	
MM40.125 G250S-F080	**500 мбар**	**Не нужен**	**BTGA DN 125**	**BTVS DN 125**	**В комплекте**	**В комплекте**	**По запросу**
19990674		-	97119999	97179999	-	-	

Принадлежности

		Датчик температуры		Датчик давления	
Регулятор мощности LCM 100 (TBG 1000 LX ME)	98000059	0 °C, 130 °C	98000023	0 , 1 бар	98000045
Комплект регулирования O2	98000460	0 °C, 500 °C	98000021	0 , 10 бар	98000046
Комплект регулирования CO	98000461			0 , 16 бар	98000047
Шумопоглощающий кожух	97980058			0 , 25 бар	98000048
Клапан соединения с атмосферой (VSF)	98000334			0 , 40 бар	98000049

оглавление

В начало раздела

Габариты

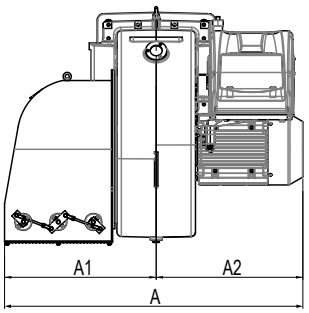

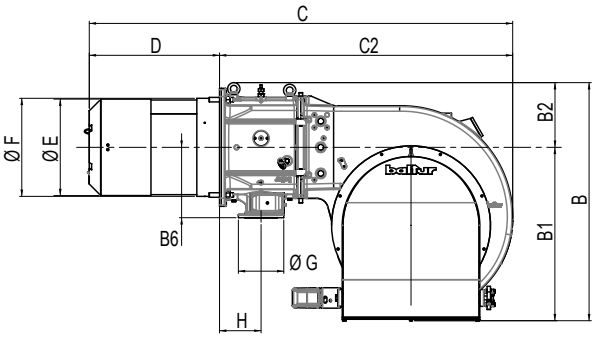

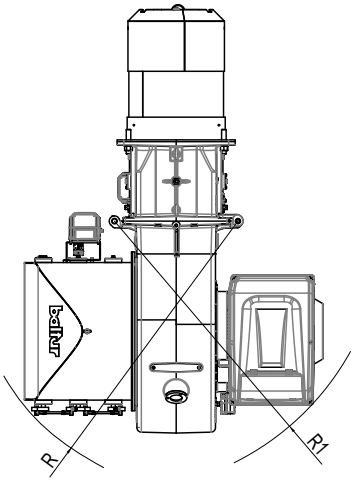

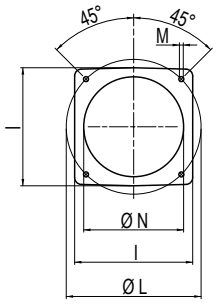

A	A1	A2	B	B1	B2	B6	C	C2	D	ÆE	ÆF	G	H	ÆI	ÆL	M	ÆN	R	R1
1314	668	646	1049	764	285	310	1865	1291	574	425	432	DN80	183	520	594	M20	440	1237	1188



TBG 1200 ME	**арт. 67260010**
TBG 1200 ME V	**арт. 67260015**

Модулирующая горелка для сжигания природного и сжиженного газа состоит из:

- Алюминиевый корпус,
- Воздушная заслонка с сервоприводом,
- Газовая заслонка с сервоприводом,
- Регулируемая подпорная шайба,
- Вентилятор с мотором,
- Электронный автомат горения,
- Трансформатор розжига,
- Реле давления воздуха,
- Электрод ионизации для контроля пламени,
- Фланцевое присоединение газовой арматуры,
- Головка горелки из нержавеющей жаропрочной стали с газораспределителем,
- Фланец крепления к теплогенератору.
- Частотный регулятор (***в модели ME V***),
- Регулятор мощности (***в модели ME V***),
- Модуль управления частотным регулятором (***в модели ME V***)

Технические характеристики

Мощность	1200¸ 12000 кВт
Регулирование мощности	Модуляционное
Регулирование газо-воздушной смеси	Электронное
Глубина модуляции	1:10
Режим работы	Прерывистый (остановка 1 раз в 24 ч)
Эмиссия оксидов азота	3 класс
Уровень шума	89,0 дБ(А)
Подключение газовой арматуры	Снизу/сверху
Электропитание	~3/380В/50 Гц
Степень электрозащиты	IP54
Потребляемая электрическая мощность	23,0 кВт
Автомат горения	Lamtec BT 320
Мотор вентилятора	22,0 кВт
Датчик пламени	Электрод ионизации
Сервопривод воздушной заслонки	Lamtec STE 4.5 9,0 Нм
Сервопривод газовой заслонки	Lamtec STE 4.5 1,2 Нм
В модели ME V:	
Регулятор мощности	LCM 100
Модуль управления частотным регулятором	VSM 100
Частотный регулятор	ACH550-01-045A-4-B055

Диаграммы

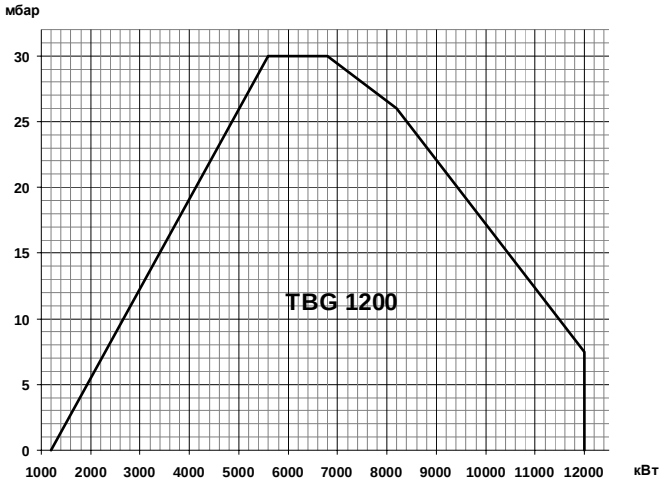

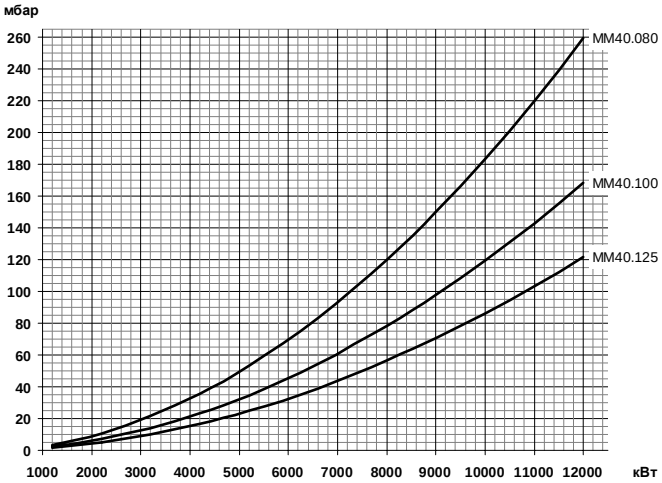

Газовая арматура	P_{max}	Переходник	BTGA	BTVS	CTV	Реле P_{max}	GPL
MM40.080 G120S-F100	**500 мбар**	**Не нужен**	**BTGA DN 80**	**BTVS DN 80**	**В комплекте**	**В комплекте**	
19990606		-	97099999	97759999	-	-	98000394
MM40.100 G120S-F100	**500 мбар**	**Не нужен**	**BTGA DN 100**	**BTVS DN 100**	**В комплекте**	**В комплекте**	
19990607		-	97109999	97769999	-	-	98000394
MM40.125 G120S-F100	**500 мбар**	**Не нужен**	**BTGA DN 125**	**BTVS DN 125**	**В комплекте**	**В комплекте**	
19990608		-	97119999	97179999	-	-	98000394

Принадлежности

		Датчик температуры		Датчик давления	
Регулятор мощности LCM 100 (TBG 1200 ME)	98000059	0 ^{0}C¸ 130 ^{0}C	98000023	0 ¸ 1 бар	98000045
Комплект регулирования O2	98000460	0 ^{0}C¸ 500 ^{0}C	98000021	0 ¸ 10 бар	98000046
Комплект регулирования CO	98000461			0 ¸ 16 бар	98000047
Шумопоглощающий кожух	97980061			0 ¸ 25 бар	98000048
Клапан соединения с атмосферой (VSF)	98000334			0 ¸ 40 бар	98000049

Габариты

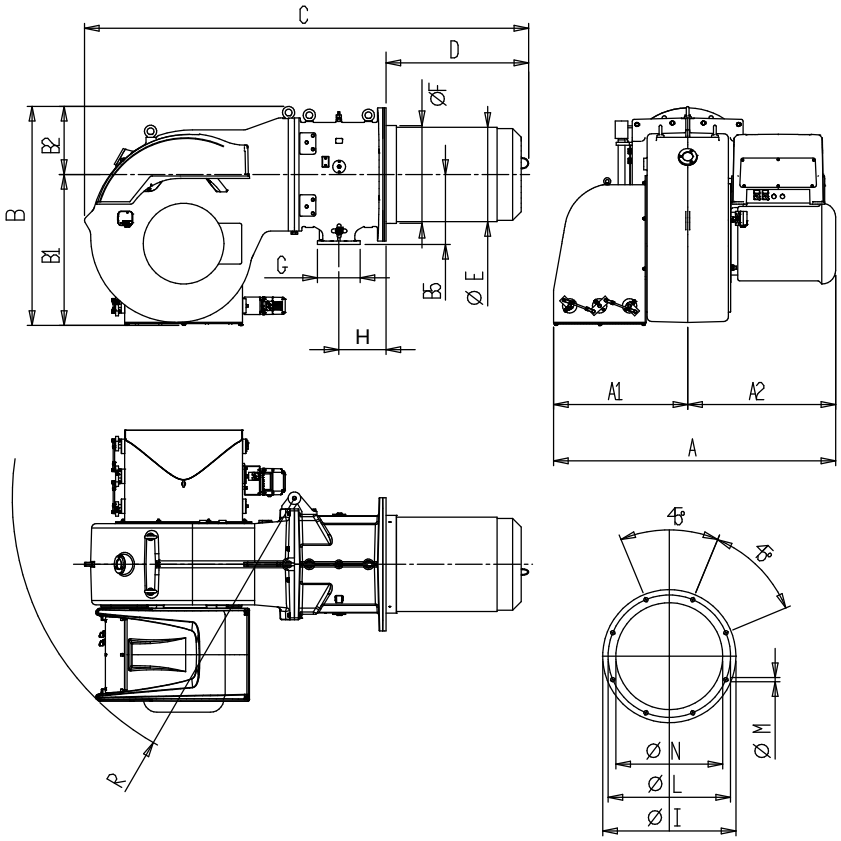

A	A1	A2	B	B1	B2	B5	C	D	ÆE	ÆF	H	ÆI	ÆL	M	ÆN	R
1455	695	760	1130	780	350	360	2290	745	485	503	235	685	630	M20	515	1455

TBG 1600 LX ME	**арт. 67570010**
TBG 1600 LX ME V	**арт. 67570015**



Модулирующая горелка для сжигания природного и сжиженного газа состоит из:

- Алюминиевый корпус,
- Воздушная заслонка с сервоприводом,
- Газовая заслонка с сервоприводом,
- Фиксированная подпорная шайба,
- Вентилятор с мотором,
- Электронный автомат горения,
- Трансформатор розжига,
- Реле давления воздуха,
- Электрод ионизации для контроля пламени,
- Фланцевое присоединение газовой арматуры,
- Головка горелки из нержавеющей жаропрочной стали с газораспределителем,
- Фланец крепления к теплогенератору.
- Частотный регулятор (***в модели ME V)***,
- Регулятор мощности (***в модели ME V)***,
- Модуль управления частотным регулятором (***в модели ME V)***,

Технические характеристики

Мощность	1680 ÷ 15050 кВт
Регулирование мощности	Модуляционное
Регулирование газо-воздушной смеси	Электронное
Глубина модуляции	1:9
Режим работы	Прерывистый (остановка 1 раз в 24 ч)
Эмиссия оксидов азота	3 класс
Уровень шума	92,0 дБ(А)
Подключение газовой арматуры	Снизу/сверху
Электропитание	~3/380В/50 Гц
Степень электрозащиты	IP54
Потребляемая электрическая мощность	32,2 кВт
Автомат горения	Lamtec BT 320
Мотор вентилятора	30,0 кВт
Датчик пламени	Электрод ионизации
Сервопривод воздушной заслонки	Lamtec STE 4.5 9,0 Нм
Сервопривод газовой заслонки	Lamtec STE 4.5 1,2 Нм
В модели ME V:	
Регулятор мощности	LCM 100
Модуль управления частотным регулятором	VSM 100
Частотный регулятор	ACH550-01-059A-4-B055

Диаграммы

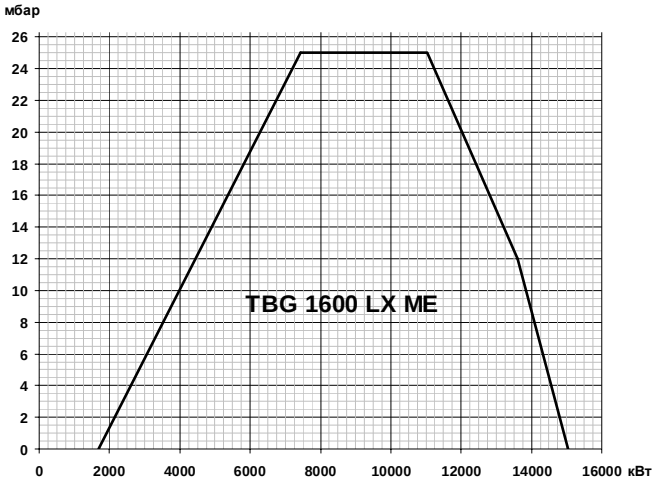

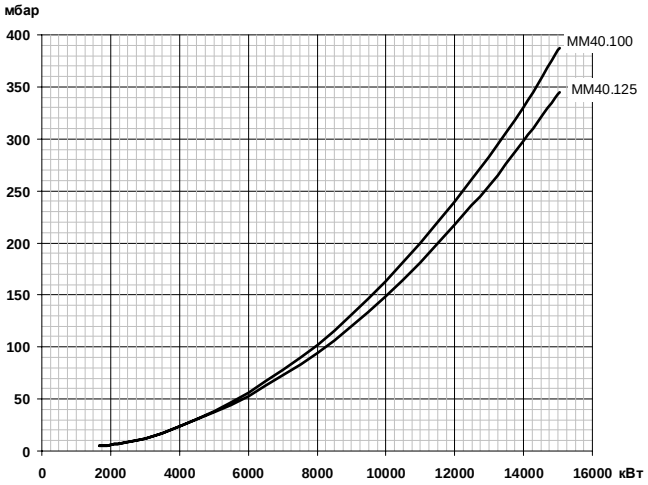

Газовая арматура	P_{max}	Переходник	BTGA	BTVS	CTV	Реле P_{max}	GPL
MM40.100 G360S-F100	**500 мбар**	**Не нужен**	**BTGA DN 100**	**BTVS DN 100**	**В комплекте**	**В комплекте**	**По запросу**
19990732		-	97109999	97769999	-	-	-
MM40.125 G360S-F100	**500 мбар**	**Не нужен**	**BTGA DN 125**	**BTVS DN 125**	**В комплекте**	**В комплекте**	**По запросу**
19990733		-	97119999	97179999	-	-	-

Принадлежности

		Датчик температуры		Датчик давления	
Регулятор мощности LCM 100 (TBG 1600 LX ME)	98000059	0 °C, 130 °C	98000023	0 , 1 бар	98000045
Комплект регулирования O2	98000460	0 °C, 500 °C	98000021	0 , 10 бар	98000046
Комплект регулирования CO	98000461			0 , 16 бар	98000047
Шумопоглощающий кожух	97980061			0 , 25 бар	98000048
Клапан соединения с атмосферой (VSF)	98000334			0 , 40 бар	98000049

Габариты

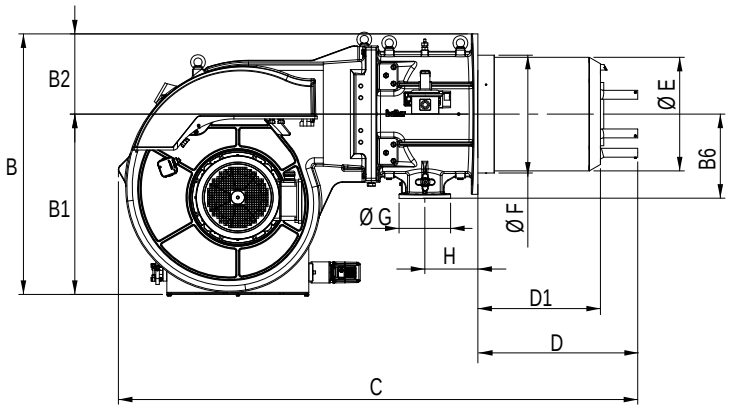

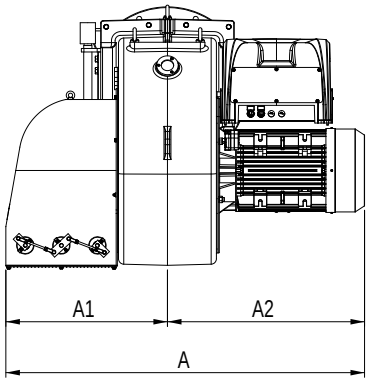

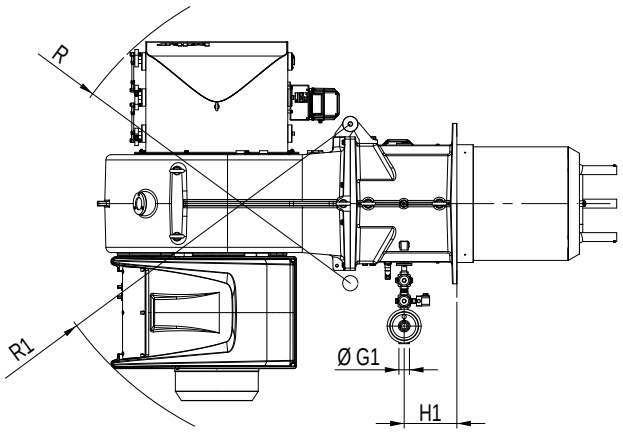

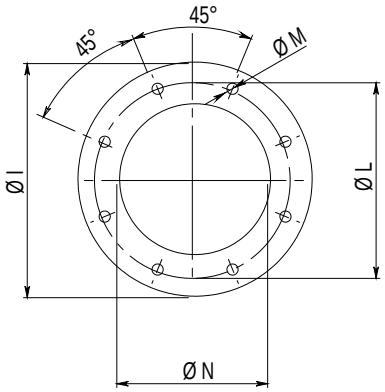

A	A1	A2	B	B1	B2	B6	C	H	H1	D	D1	ÆE	ÆF	G	G1	ÆI	ÆL	M	ÆN	R	R1
1532	690	842	1108	765	343	359	2220	222	225	683	524	485	520	DN100	1/2"	685	630	M20	535	1365	1450



TBG 2000 LX ME **арт. 67590010**

TBG 2000 LX ME V **арт. 67590015**

Модулирующая горелка для сжигания природного и сжиженного газа состоит из:

- Стальной корпус,
- Воздушная заслонка с сервоприводом,
- Газовая заслонка с сервоприводом,
- Фиксированная подпорная шайба,
- Вентилятор с мотором,
- Электронный автомат горения,
- Запальная горелка,
- Реле давления воздуха,
- УФ-датчик для контроля пламени,
- Фланцевое присоединение газовой арматуры,
- Головка горелки из нержавеющей жаропрочной стали с газораспределителем,
- Фланец крепления к теплогенератору.
- Частотный регулятор (***в модели ME V)***,
- Регулятор мощности (***в модели ME V)***
- Модуль управления частотным регулятором (***в модели ME V),***

Технические характеристики

Мощность	2700 ÷ 20700 кВт
Регулирование мощности	Модуляционное
Регулирование газо-воздушной смеси	Электронное
Глубина модуляции	1:8
Режим работы	Прерывистый (остановка 1 раз в 24 ч)
Эмиссия оксидов азота	3 класс
Уровень шума	86,0 дБ(А)
Подключение газовой арматуры	Снизу
Электропитание	~3/380В/50 Гц
Степень электрозащиты	IP54
Потребляемая электрическая мощность	47,4 кВт
Автомат горения	Lamtec BT 320
Мотор вентилятора	45,0 кВт
Датчик пламени	УФ-датчик
Сервопривод воздушной заслонки	Lamtec STE 4.5 9,0 Нм
Сервопривод газовой заслонки	Lamtec STE 4.5 3,0 Нм
В модели ME V:	
Регулятор мощности	LCM 100
Модуль управления частотным регулятором	VSM 100
Частотный регулятор	ACH550-01-087A-4-B055

Диаграммы

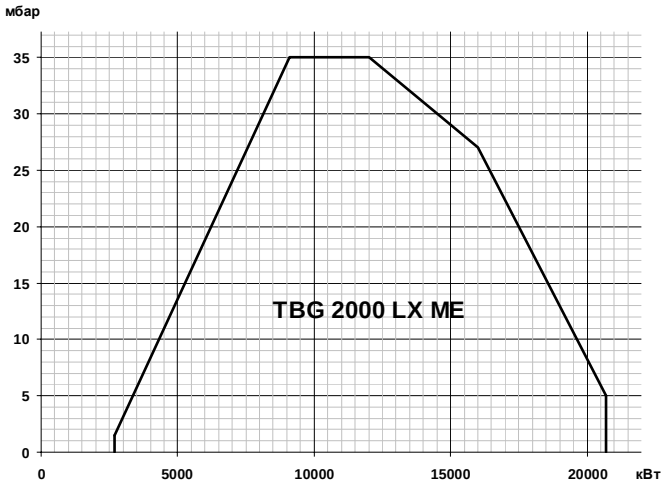

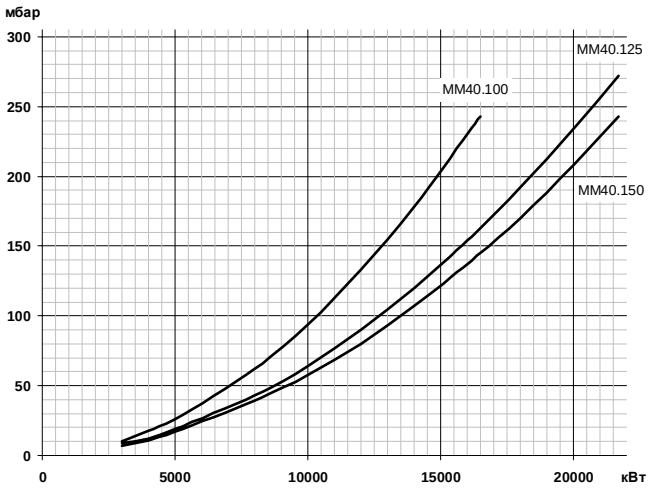

Газовая арматура	P_{max}	Переходник	BTGA	BTVS	CTV	Реле P_{max}	GPL
MM40.100G250S-F125	**500 мбар**	**Не нужен**	**BTGA DN 100**	**BTVS DN 100**	**В комплекте**	**В комплекте**	**По запросу**
19990648		-	97109999	97769999	-	-	-
MM40.125G250S-F125	**500 мбар**	**Не нужен**	**BTGA DN 125**	**BTVS DN 125**	**В комплекте**	**В комплекте**	**По запросу**
19990649		-	97119999	97179999	-	-	-
MM40.150G250S-F125	**500 мбар**	**Не нужен**	**BTGA DN 150**	**BTVS DN 150**	**В комплекте**	**В комплекте**	**По запросу**
19990650		-	97129999	97189999	-	-	-

Принадлежности

		Датчик температуры		Датчик давления	
Регулятор мощности LCM 100 (TBG 2000 LX ME)	98000059	0 °C, 130 °C	98000023	0 , 1 бар	98000045
Комплект регулирования O2	98000460	0 °C, 500 °C	98000021	0 , 10 бар	98000046
Комплект регулирования CO	98000461			0 , 16 бар	98000047
Шумопоглощающий кожух	97980063			0 , 25 бар	98000048
Клапан соединения с атмосферой (VSF)	98000334			0 , 40 бар	98000049

Габариты

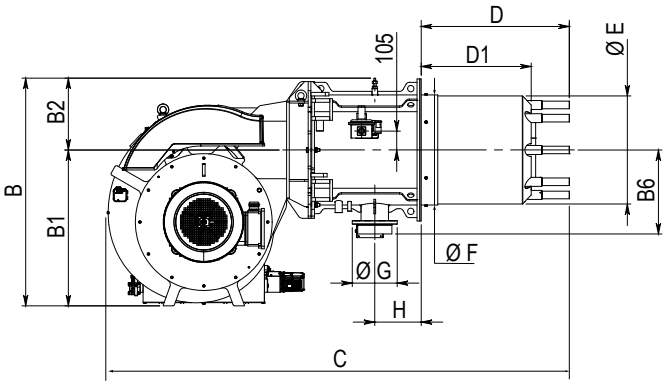

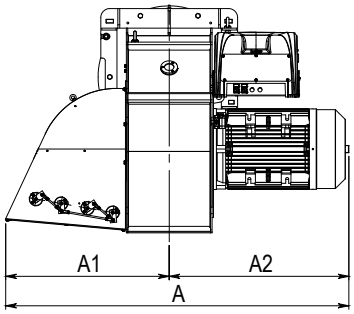

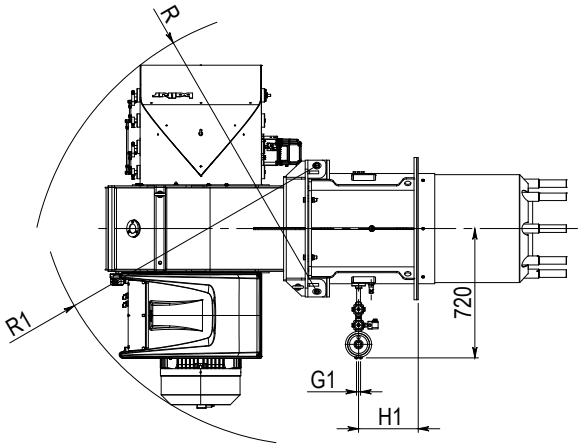

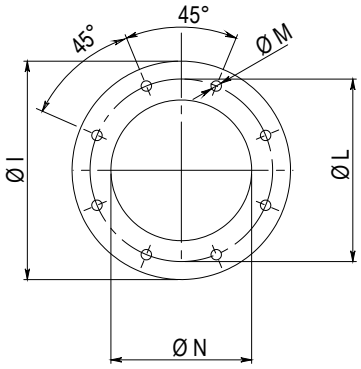

A	A1	A2	B	B1	B2	B6	C	D	D1	ÆE	ÆF	G	G1	H	H1	I	ÆL	M	ÆN	R	R1
1855	910	945	1265	865	400	470	2560	825	611	600	625	Ду125	1/2"	258	332	790	730	M20	670	1600	1560